Библиотека СОК

NATIVE

Канализационная установка RLSE 3/RLSE 3 FWC

Инструкция по монтажу и эксплуатации

1. Общая информация

1.1. Инструкция

Инструкция по монтажу и эксплуатации является неотъемлемой частью устройства. Поэтому ее всегда следует держать рядом с оборудованием.

Точное соблюдение данной инструкции является обязательным условием использования устройства по назначению и его правильной работы.

Данная инструкция по монтажу и эксплуатации соответствует исполнению устройства и базовым нормам техники безопасности, действующим на момент сдачи в печать.

2. Техника безопасности

Данная инструкция по монтажу и эксплуатации содержит важные указания, которые необходимо соблюдать при монтаже, эксплуатации и техническом обслуживании. Поэтому перед монтажом и вводом в эксплуатацию ее обязательно должны прочитать специалисты по обслуживанию оборудования, а также ответственные специалисты/пользователи.

Необходимо не только соблюдать общие рекомендации по технике безопасности, приведенные в данном разделе, но и специальные рекомендации по технике безопасности.

2.1. Символы и сигнальные слова, используемые в настоящей инструкции

⚠ Общий символ опасности

⚠ Опасность поражения электрическим током

ⓘ УКАЗАНИЕ: ...

Сигнальные слова:

ОПАСНО!
Чрезвычайно опасная ситуация. Несоблюдение приводит к смерти или тяжелым травмам.

ОСТОРОЖНО!
Пользователь может получить (тяжелые) травмы. Символ «ОСТОРОЖНО» указывает на вероятность получения (тяжелых) травм при несоблюдении указания.

ВНИМАНИЕ!
Существует опасность повреждения изделия/установки. Предупреждение «ВНИМАНИЕ» относится к возможным повреждениям изделия при несоблюдении указаний.

УКАЗАНИЕ:
Полезное указание по использованию изделия. Оно также указывает на возможные сложности.

Указания, размещенные непосредственно на изделии, например:

- стрелка направления вращения,
- метки, идентифицирующие соединения,
- фирменная табличка,
- предупреждающие наклейки являются обязательными к выполнению, их необходимо поддерживать в читабельном состоянии.

2.2. Квалификация персонала

Персонал, выполняющий монтаж, управление и техническое обслуживание, должен иметь соответствующую квалификацию для выполнения работ.

Сферы ответственности, обязанности и контроль над персоналом должны быть регламентированы пользователем. Если персонал не обладает необходимыми знаниями, следует обеспечить его обучение и инструктаж.

При необходимости пользователь может поручить это производителю изделия.

2.3. Опасности при несоблюдении рекомендаций по технике безопасности

Несоблюдение рекомендаций по технике безопасности может привести к травмированию людей, загрязнению окружающей среды и повреждению изделия/установки. Несоблюдение предписаний по технике безопасности может привести к потере права на предъявление претензий. В частности, несоблюдение предписаний по технике безопасности может иметь следующие последствия:

- опасность электрических, механических и бактериологических воздействий на персонал,
- загрязнение окружающей среды при утечках опасных материалов,
- материальный ущерб,
- отказ важных функций изделия/установки,
- нарушение предписанных процедур технического обслуживания и ремонта.

2.4. Выполнение работ с учетом техники безопасности

Необходимо соблюдать существующие предписания по предотвращению несчастных случаев. Исключить риск поражения электрическим током.

Следует соблюдать местные предписания и предписания общего применения и инструкции местных энергоснабжающих организаций.

2.5. Рекомендации по технике безопасности для пользователя

Лицам (включая детей) с физическими, сенсорными или психическими нарушениями, а также лицам, не обладающим достаточными знаниями/опытом, разрешено использовать данное устройство исключительно под контролем или наставлением другого лица, ответственного за их безопасность.

Дети должны находиться под присмотром. Игры с устройством строго запрещены.

- Необходимо обеспечить достаточное ограждение горячих или холодных компонентов изделия/установки, являющихся источником опасности, чтобы предотвратить вероятный контакт с ними.
- В процессе эксплуатации запрещено снимать ограждения, защищающие персонал от контакта с движущимися компонентами (например, муфтами).
- Утечки (например, через уплотнения вала) опасных перекачиваемых сред (например, взрывоопасных, токсичных, горячих) должны отводиться безопасно для персонала и окружающей среды. Необходимо соблюдать национальные нормативные требования.
- Исключить риск поражения электрическим током. Следует соблюдать местные предписания и предписания общего применения и инструкции местных энергоснабжающих организаций.

2.6. Указания по технике безопасности при проведении монтажа и технического обслуживания

Пользователь должен учесть, что все работы по техническому обслуживанию и монтажу должны выполняться имеющим допуск квалифицированным персоналом, который должен внимательно изучить инструкцию по монтажу и эксплуатации. Работы разрешено выполнять только на изделии/установке, находящемся/находящейся в состоянии покоя. Необходимо обязательно соблюдать последовательность действий по остановке изделия/установки, приведенную в инструкции по монтажу и эксплуатации.

Сразу по завершении работ все предохранительные и защитные устройства должны быть установлены на свои места и/или приведены в действие.

2.7. Самовольное изменение конструкции и изготовление запасных частей

Самовольное изменение конструкции и изготовление запасных частей нарушает безопасность изделия/персонала и лишает силы приведенные изготовителем указания по технике безопасности.

Внесение изменений в конструкцию изделия допускается только при согласовании с производителем.

Фирменные запасные части и разрешенные изготовителем принадлежности гарантируют безопасность. При использовании других запасных частей изготовитель не несет ответственности за возможные последствия.

2.8. Недопустимые способы эксплуатации

Безопасная эксплуатация поставленного изделия гарантирована только при условии его применения по назначению в соответствии с разделом 4 инструкции по монтажу и эксплуатации. При эксплуатации строго запрещено выходить за рамки предельных значений, указанных в каталоге/листе данных.

2.9. Звуковое давление

Уровень звукового давления оборудования составляет не более 65дБ(А). В случае превышения указанного значения информация указывается на наклейке оборудования. Однако фактическое звуковое давление зависит от нескольких факторов. К ним относятся, например, особенности крепления и прокладки трубопровода, место установки и т.д.

3. Транспортировка и промежуточное хранение

При получении изделия необходимо проверить его на отсутствие повреждений при транспортировке. В случае обнаружения повреждений, произошедших во время поставки, необходимо своевременно выполнить все предусмотренные действия с перевозчиком.

- Распаковать установку и утилизировать упаковку таким образом, чтобы не причинить вред окружающей среде.
- Обязательно проверить состояние изделия после доставки.

ВНИМАНИЕ!
Условия хранения могут стать причиной повреждений!
Если монтаж оборудования в ближайшее время не планируется, хранить его необходимо в сухом месте, защищенном от ударов и внешних воздействий (влага, мороз и т. д.).
Не допускать замерзания! Если это невозможно, оборудование должно быть опорожнено и просушено!

Диапазон температур во время транспортировки и хранения: от -15 °C до +40 °C. Мы рекомендуем оптимальное хранение в помещении с температурой в диапазоне от +5 °C до +25 °C.

Новое оборудование может храниться как минимум в течение 1 года.

В случае промежуточного хранения изделие перед отсылкой на склад следует тщательно очистить!

При обращении с изделием соблюдать осторожность, чтобы не допустить его повреждений до монтажа.

Изделие надежно установить на прочное основание и защитить от опрокидывания и соскальзывания.

Недопустимо хранить изделие в помещениях, где производятся сварочные работы, так как излучение и выделяющиеся газы могут разрушать эластомерные части и покрытия. Приточные и напорный патрубки необходимо заглушить, чтобы предотвратить загрязнение. Все кабели электропитания следует закрепить и предохранить от изломов, повреждений и проникновения влаги.

Изделие следует оберегать от воздействия прямого солнечного света, высоких температур, мороза и пыли.

Перед вводом в эксплуатацию после длительного хранения изделие следует очистить от загрязнений.

Необходимо обеспечить достаточное ограждение горячих или холодных компонентов изделия/установки, являющихся источником опасности, чтобы предотвратить вероятный контакт с ними.

4. Применение

Эти устройства представляют собой компактные установки водоотведения, предназначенные для отвода загрязненной воды и сточной воды, без содержания длинноволокнистых включений, жиров, масел.

RLSE 3: для автоматического отвода загрязненной воды. Возможно присоединение до трех источников стока (душ, раковина, биде, посудомоечная/стиральная машина).

RLSE 3 FWC: для автоматического отвода сточных вод с содержанием фекалий. Возможно подсоединение одного унитаза и до трех источников стока (душ, раковина, биде, стиральная/посудомоечная машина).

ОПАСНО!
Опасность взрыва!
Не использовать данную установку для перекачивания горючих и взрывоопасных жидкостей.

5. Техническая информация

5.1. Расшифровка наименования

Пример:	RLSE 3 FWC
RLSE	Название модели установки
3	Количество соединений с источниками стока (не включая подсоединения унитаза)
FWC	• FWC – фронтальное соединение с унитазом • Отсутствие префикса – отсутствие соединения с унитазом

5.2. Технические данные и размеры

Параметр	RLSE 3	RLSE 3 FWC
$Q_{макс}$, м^3/ч	9	8
$H_{макс}$, м	17	13
Потребляемая мощность P1, кВт	0,8	
Напряжение/частота, В/Гц	1~230В/50Гц	
Номинальный ток, А	6,3	
Класс изоляции	F	
Максимальная частота вращения, об/мин	4500	
Максимальное кол-во пусков в час	180	
Класс энергоэффективности	IE5	
Режим работы	S1	
Длина кабеля, м	2,2	
Общий объем, л	14,7	
Уровень включения, мм	90	
Температура перекачиваемой жидкости, °C	+3…+65	
Максимальная температура жидкости (кратковременно)	+90 (макс 3 мин)	
Температура окружающей среды	+3…+40	
Значение pH	4 – 10	
Класс защиты	IP65	
Наличие режущего механизма	Нет	Да
Вес, кг	8,3	8,5

RLSE 3 FWC

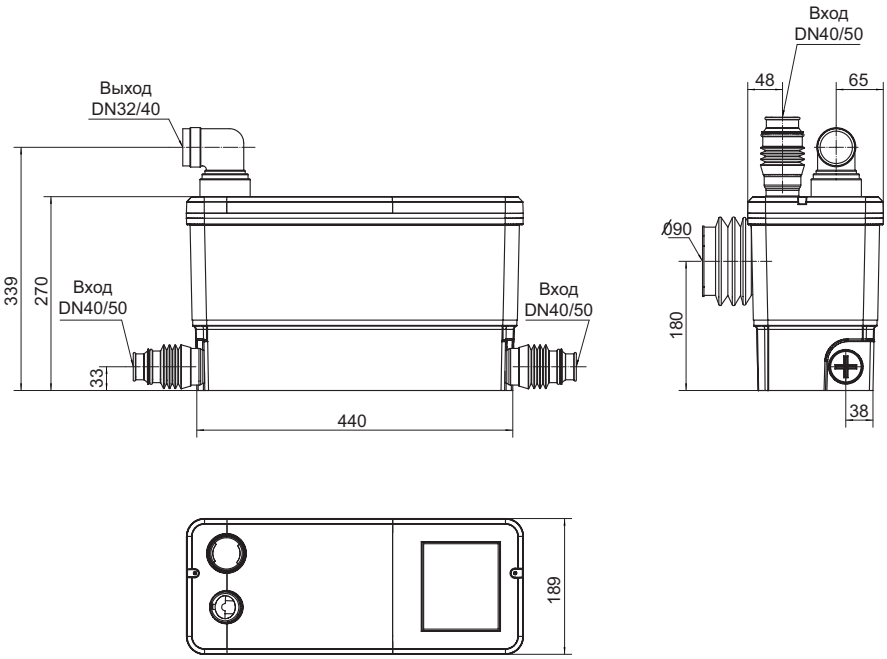

RLSE 3

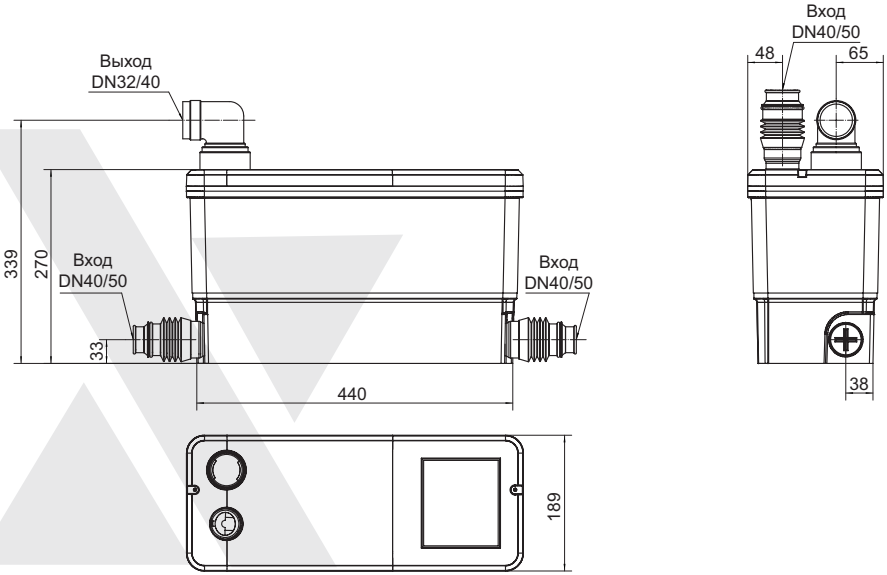

5.3. Конструкция установки

RLSE 3 FWC: Компактная, готовая к подключению установка водоотведения для отвода загрязненной воды и сточной воды с содержанием фекалий, которые невозможно отвести в канализацию самотеком. Установка имеет на корпусе центральное отверстие для подсоединения одного унитаза и три патрубка для дополнительных источников стока, а также один напорный патрубок. Внутри корпуса установлен один насос с режущим механизмом. Электродвигатель насоса с возможностью частотного регулирования, класса энергоэффективности IE5. Установка оснащена устройством управления работой по уровню для автоматического включения и выключения насоса. Сверху корпуса имеется встроенный угольный фильтр для вентиляции установки и удаления неприятных запахов, а также панель управления работой установки. Кабель электропитания длиной 2,2 м со штекером с защитным контактом.

RLSE 3: Компактная, готовая к подключению установка водоотведения для отвода загрязненной воды, которую невозможно отвести в канализацию самотеком. Установка имеет на корпусе три патрубка для источников стока, а также один напорный патрубок.

Внутри корпуса установлен один насос без режущего механизма. Электродвигатель насоса с возможностью частотного регулирования, класса энергоэффективности IE5. Установка оснащена устройством управления работой по уровню для автоматического включения и выключения насоса.

Сверху корпуса имеется встроенный угольный фильтр для вентиляции установки и удаления неприятных запахов, а также панель управления работой установки. Кабель электропитания длиной 2,2 м со штекером с защитным контактом.

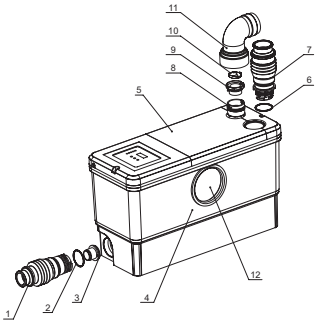

Позиция	Название
1	Боковой входной патрубок
2	Кольцевое уплотнение
3	Обратный клапан
4	Корпус установки
5	Крышка
6	Кольцевое уплотнение
7	Верхний входной патрубок
8	Напорный патрубок
9	Корпус обратного клапана
10	Обратный клапан
11	Поворотное колено
12	Подсоединение для унитаза (RLSE 3 FWC)

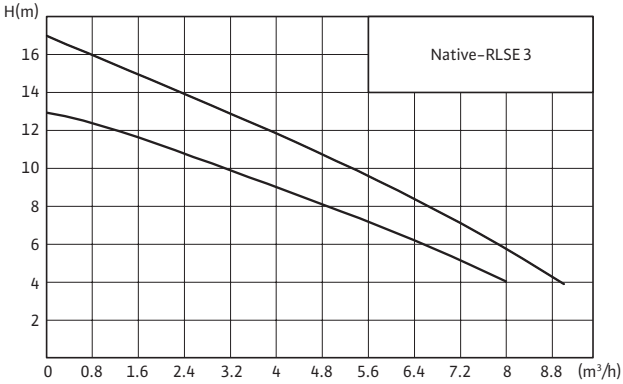

5.5. Материалы

Элемент конструкции	Материал
Корпус	Пластик ABS
Режущий механизм	Нержавеющая сталь SUS440C
Рабочее колесо	Пластик PPE
Вал	Нержавеющая сталь

5.6. Комплект поставки

- Установка в сборе
- Комплект монтажных принадлежностей
- Инструкция по монтажу и эксплуатации

5.6.1 Комплект монтажных принадлежностей

№	Название	Количество	Изображение
1	Соединительный элемент верхнего входного патрубка	1	
2	Соединительный элемент бокового входного патрубка	2	
3	Кольцевое уплотнение (для приточного патрубка)	3	
4	Держатель обратного клапана	3	
5	Адаптер для приточного трубопровода	3	
6	Заглушка входного отверстия подсоединения к унитазу (для RLSE FWC)	1	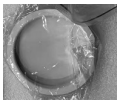

№	Название	Количество	Изображение
7	Фиксатор заглушки (для RLSE FWC)	1	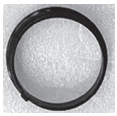
8	Поворотное колено напорного патрубка	1	
9	Обратный клапан бокового приточного патрубка (резиновый)	2	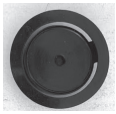
10	Хомут 91-114 (для RLSE FWC)	1	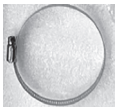
11	Хомут 33-57	5	
12	Инструмент для снятия заглушек входных патрубков	1	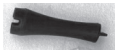
13	Манжета для соединения с унитазом (для RLSE FWC)	1	

6. Монтаж и электроподключение

ОПАСНО! Опасно для жизни!
Монтаж и электрическое подключение, не соответствующие требованиям, могут иметь летальные последствия. Исключить риск поражения электрическим током.

- Работы по монтажу и электрическому подключению должны выполняться исключительно квалифицированным техническим персоналом в соответствии с требованиями применимых нормативных документов.
- Соблюдать правила техники безопасности.
- Следовать инструкциям местного предприятия энергоснабжения!
- Установка должна располагаться в том же помещении, что и подсоединенное к нему санитарно-техническое оборудование.

- Установка должна быть легкодоступной для техосмотра, техобслуживания и ремонта.
- Монтаж и функционирование установки должны соответствовать местным правилам и стандарту EN 12056-4.
- Чтобы в полной мере использовать последние разработки по снижению шума, реализованные в конструкции данного устройства, важно действовать следующим образом:
  - установить резервуар так, чтобы он, по возможности, не касался стен помещения;
  - расположить резервуар на совершенно плоской поверхности;
  - правильно закрепить напорный трубопровод, расстояние между точками крепления не должно превышать один метр.

6.1. Монтаж трубопроводов

6.1.1. Общие указания по соединениям

- Использовать гибкий трубопровод, усиленный спиральной оплеткой, или жесткий трубопровод.
- Система трубопроводов должна быть самонесущей и не оказывать механического воздействия на присоединенные патрубки.
- Надежно загерметизировать трубопровод соответствующими компонентами.

УКАЗАНИЕ
Воздушная подушка в соединительной трубе может стать причиной проблемы с потоком и образования пробки.
Для предотвращения любой блокировки необходимо очистить впускную трубу в самой верхней точке.

- Диаметр приточной трубы всегда должен быть не меньше диаметра приточного патрубка.
- На напорном трубопроводе должен быть установлен обратный клапан.

- Для удобства обслуживания установки рекомендуется на напорном и приточных трубопроводах установить запорные вентили.
- Сливное отверстие душевой кабины должно быть не ниже 14 см от пола помещения, где смонтирована установка и сточный трубопровод должен иметь уклон более 2%, чтобы обеспечить быстрый сток воды в установку.
- В сливных отверстиях душевой кабины и умывальника должны быть установлены фильтры, чтобы предотвратить попадание крупных частиц и волокон в установку.

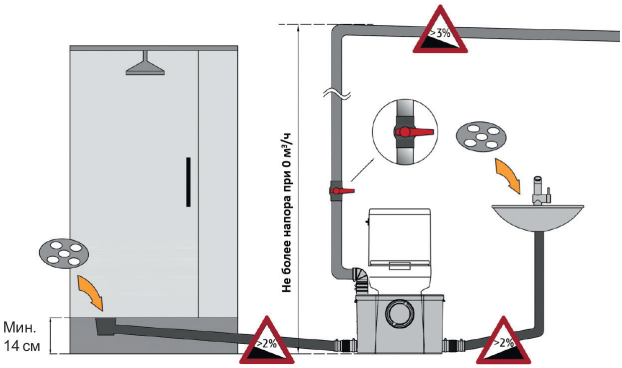

- Рекомендуется использовать два колена под 45° вместо одного колена под 90°:

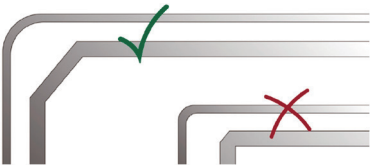

- Напорную трубу одной канализационной установки нельзя присоединить к напорной трубе другой канализационной установки:

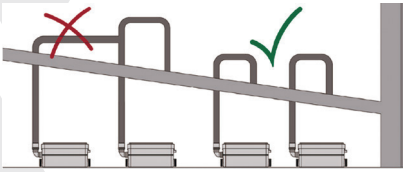

6.1.2. Подсоединение трубопроводов к патрубкам

Для удобства монтажа на напорный патрубок устанавливается поворотное колено для соединения с отводным трубопроводом. Допускается подсоединение трубопроводов с наружными диаметрами 32/34/40 мм.

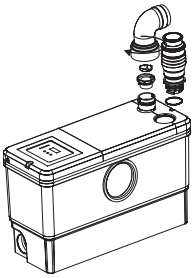

Трубопровод от унитаза соединяется хомутом

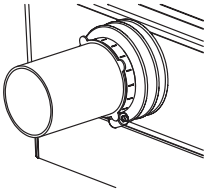

Подсоединение к боковому приточному патрубку. При монтаже необходимо установить обратный клапан таким образом, чтобы он открывался вверх.

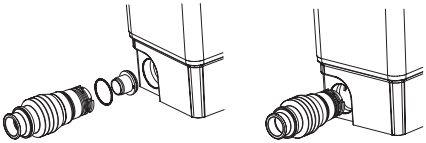

6.2. Подключение к электросети

ОСТОРОЖНО!
Опасность поражения электрическим током!
Исключить риск поражения электрическим током.
Все работы по электроподключению должен выполнять только квалифицированный персонал!
Перед выполнением электрических соединений обесточить источник питания и принять меры для исключения несанкционированного пуска.
Для безопасной установки и эксплуатации необходимо обеспечить правильное заземление установки через клеммы заземления источника питания.

ВНИМАНИЕ!
Опасность повреждения изделия/установки!
Ошибка в электроподключении приводит к повреждению электродвигателя. Кабель электроподключения не должен касаться труб или установки. Необходимо обеспечить его защиту от влаги.

- Не включать источник питания пока электроподключение не завершено полностью.
- При монтаже установки убедитесь в доступности электросетевой розетки.
- Цепь источника питания устройства должна быть заземлена (класс I) и защищена высокочувствительным устройством защитного отключения по дифференциальному току (30 мА).
- Подключение должно использоваться исключительно для электропитания установки.
- Если кабель установки поврежден, он должен быть заменен производителем или отделом по работе с клиентами производителя.
- Соблюдать требования стандарта, применимого в стране эксплуатации для регулирования зон электробезопасности в ванных комнатах.

7. Ввод в эксплуатацию

- Убедитесь в отсутствии утечек в местах подсоединения санитарно-технических устройств к установке водоотведения.
- Включить электропитание системы.
- Проверить потребляемый ток, он должен быть меньше или равен номинальному току.

7.1. Панель управления

Кнопка	Назначение	Функция
	Включение/ выключение (Вкл/выкл)	1. Включение/выключение установки. 2. Для входа в меню настройки рабочих параметров установки нажать и долго удерживать кнопку
	Вверх	1. Перемещение в меню по параметрам 2. При нажатии происходит увеличение параметра в режиме редактирования
	Вниз	1. Перемещение в меню по параметрам 2. При нажатии происходит уменьшение параметра в режиме редактирования

Одновременное нажатие кнопок Вкл/выкл и Вверх приводит к возврату к заводским установкам.

Одновременное нажатие кнопок Вверх и Вниз приводит к блокировке панели управления.

7.1.1 Вход в меню

Сервисное меню установки.

Нажмите и удерживайте 3 секунды кнопку Вниз для входа в сервисное меню параметров, чтобы просмотреть текущие рабочие характеристики

C1	Текущий уровень жидкости в резервуаре
C2	Частота вращения
C3	Мощность
C4	Напряжение
C5	Потребляемый ток
C6	Температура блока управления
C7	Сервисный интервал
C8	Количество циклов вкл/выкл *10
C9	Потребление энергии
C10	Версия программного обеспечения

Меню настройки рабочих параметров установки.

ВНИМАНИЕ!
Опасность повреждения изделия/установки!
Изменение рабочих параметров должно производиться квалифицированными и обученными специалистами. Заводская настройка установки предусматривает максимально универсальное и безопасное применение в большинстве случаев. Любая настройка параметров, отличных от заводских, может привести к некорректной работе установки, выходу ее из строя, а также к материальному и физическому ущербу. Производитель не несет ответственности за наступление любых негативных последствий, связанных с некорректной настройкой параметров установки.

При работе нажмите и удерживайте 3 секунды кнопку Вкл/выкл для входа в меню настройки рабочих параметров установки. Нажатием кнопок Вверх или Вниз осуществляется переход к нужному параметру. После выбора нужного параметра для перехода в режим редактирования нужно нажать кнопку Вкл/выкл. После этого нажатием кнопок Вверх или Вниз осуществляется изменение значения выбранного параметра. Для внесения в память установленного значения необходимо нажать кнопку Вкл/выкл.

Параметр	Значение	Заводская настройка	Примечание
P1	Уровень остановки насоса	20	Диапазон настройки: 0-1000, мм
P2	Уровень включения насоса	60	Диапазон настройки: 0-1000, мм
P3	Выбор режима работы насоса	2	1: тихий 2: энергоэффективный 3: мощный
P4	Настройка режима управления	1	0: ручное управление 1: автоматическое управление
P5	Резерв	0	
P6	Резерв	0	
P7	Резерв	0	
P8	Защита по току	20	Диапазон настройки: 0-30, А
P9	Мощность сухого хода	300	Диапазон настройки: 0-9990, Вт
P10	Задержка аварии по сухому ходу	20	Диапазон настройки: 0-60, сек

Пара-метр	Значение	Заводская настройка	Примечание
P11	Количество остановок по сухому ходу	50	Диапазон настройки: 0-120, раз
P12	Задержка сброса аварии по сухому ходу	1800	Диапазон настройки: 0-9999, сек
P13	Задержка аварии по перегрузке	5	Диапазон настройки: 0-9999, сек
P14	Количество сбросов аварии по перегрузке	20	Диапазон настройки: 0-120, раз
P15	Количество сбросов режима ожидания	20	Диапазон настройки: 0-20, раз
P16	Время разгона	3	Диапазон настройки: 0-10, сек
P17	Время замедления	2	Диапазон настройки: 0-10, сек
P18	Время опорожнения	6	Диапазон настройки: 0-60, сек
P19	Количество интервалов опорожнения бака	50	Диапазон настройки: 0-250, раз
P20	Время самостоятельного опорожнения бака при длительном простое	1440	Диапазон настройки: 0-9999, мин
P21	Установка времени проверки	9999	Диапазон настройки: 0-9999, мин

8. Техническое обслуживание

Все работы по техническому обслуживанию и ремонту должны выполняться имеющим допуск квалифицированным персоналом!

ОСТОРОЖНО!
Опасность поражения электрическим током!
Исключить риск поражения электрическим током. Перед проведением работ на электрооборудовании ОБЕСТОЧИТЬ (выключить) установку и принять меры для исключения несанкционированного пуска.
В случае продолжительного простоя перекрыть систему водоснабжения дома и защитить установку от замерзания.

Очистка/удаление накипи

Чтобы удалить накипь и очистить установку водоотведения, необходимо регулярно использовать соответствующее средство, предназначенное для удаления накипи без повреждения внутренних компонентов устройства.

9. Неисправности, причины и способы устранения

ОСТОРОЖНО!
Опасность поражения электрическим током!
Исключить риск поражения электрическим током.
Перед проведением работ на электрооборудовании ОБЕСТОЧИТЬ (выключить) установку и принять меры для исключения несанкционированного пуска.

Код ошибки	Название	Причина	Способ устранения
E1	Сухой ход	1. Заблокирован трубопровод 2. Уровень жидкости слишком высокий и не понижается	1. Проверить трубопровод, открыть задвижки, устранить засор 2. Проверить уровень жидкости
E2	Перегрузка по току	1. Короткое замыкание в электродвигателе 2. Блокировка рабочего колеса или режущего механизма	1. Обратиться в службу сервиса 2. Обратиться в службу сервиса
E3	Засорение насоса	1. Заблокирован трубопровод 2. Блокировка рабочего колеса или режущего механизма	1. Проверить трубопровод, открыть задвижки, устранить засор 2. Обратиться в службу сервиса
E4	Отсутствие фазы	1. Неисправность в электросети 2. Повреждение кабеля	1. Обратиться в электроснабжающую компанию 2. Обратиться в службу сервиса
E5	Пониженное напряжения	Неисправность в электросети	Обратиться в электроснабжающую компанию
E6	Повышенное напряжение	Неисправность в электросети	Обратиться в электроснабжающую компанию
E7	Не работает контроллер	1. Неисправное электроподключение 2. Поврежден контроллер	1. Проверить электроподключение 2. Обратиться в службу сервиса
E8	Не работает электродвига-тель	1. Неисправное электроподключение 2. Поврежден электродвигатель	1. Проверить электроподключение 2. Обратиться в службу сервиса

Код ошибки	Название	Причина	Способ устранения
E9	Не работают кнопки	1. Неисправное электроподключение 2. Поврежден контроллер	1. Проверить электроподключение 2. Обратиться в службу сервиса
E10	Перегрев платы	Превышение допустимой температуры	Обратиться в службу сервиса
E11	Перегрузка	1. Заблокирован трубопровод 2. Блокировка рабочего колеса или режущего механизма	1. Проверить трубопровод, открыть задвижки, устранить засор 2. Обратиться в службу сервиса
E12	Не работает датчик уровня	1. Давление воды превышает допустимый диапазон 2. Поврежден датчик уровня	1. Опорожнить установку и перезапустить ее 2. Заменить датчик уровня
E18	Пропажа фазы 3-х фазного питания	1. Неисправное электроподключение электродвигателя 2. Поврежден электродвигатель	1. Проверить электроподключение 1. Обратиться в службу сервиса
E32	Не сохраняются параметры	1. Неисправное электроподключение панели управления 2. Поврежден контроллер	1. Проверить электроподключение 2. Обратиться в службу сервиса
E33	Не читаются параметры	1. Неисправное электроподключение панели управления 2. Поврежден контроллер	1. Проверить электроподключение 2. Обратиться в службу сервиса

Если не удается самостоятельно устранить проблему, обращайтесь в авторизованный сервисный центр.

10. Запасные части

Заказ запасных частей осуществляется через сервисную службу.

Во избежание встречных вопросов или ошибок в заказе, подавая заявку, указывайте все данные, содержащиеся на заводской табличке.

11. Утилизация

Благодаря должной утилизации данного изделия предотвращаются причинение вреда окружающей среде и опасность для здоровья людей.

- Для утилизации изделия и его частей воспользуйтесь услугами государственных или частных компаний по переработке отходов.
- Дальнейшую информацию об утилизации можно получить в городской администрации, управлении по охране окружающей среды или там, где изделие было куплено.

12. Срок службы оборудования

При правильном режиме эксплуатации, соблюдении всех указаний Инструкции по монтажу и эксплуатации и при своевременном выполнении планово-предупредительных ремонтов, срок службы оборудования 10 лет. Разрешено использование установки по истечению 10 лет в случае его работоспособности. При выходе установки из строя и невозможности ее дальнейшего использования необходимо предусмотреть безопасную утилизацию оборудования.

13. Критерий предельных состояний

Основным критерием предельного состояния изделия является отказ одной или нескольких составных частей, ремонт или замена которых не предусмотрены или является экономически нецелесообразными.

14. Дата изготовления

Дата изготовления оборудования зашифрована в серийном номере и указана на заводской табличке изделия.

Серийный номер имеет следующий формат: ГГГГммДДсссс, где

- ГГГГ = год изготовления;
- мм = месяц изготовления;
- ДД = день изготовления;
- сссс = серийный номер.

Оборудование соответствует требованиям указанных ниже технических регламентов:
ТР ТС 004/2011 «О безопасности низковольтного оборудования»;
ТР ТС 020/2011 «Электромагнитная совместимость технических средств»;
ТР ТС 010/2011 «О безопасности машин и оборудования»;
ТР ЕАЭС 037.2016 «Об ограничении применения опасных веществ в изделиях электротехники и радиоэлектроники»;
Декларация соответствия ЕАЭС N RU Д-RU.PA.10.B.92708/25, действительна по 22.11.2030
Декларация соответствия ЕАЭС N RU Д-RU.PA.06.B.00402/25, действительна по 16.07.2030
Сертификат соответствия №ЕАЭС RU C-RU.БЛ08.B.02258/26, действителен по 19.03.2031

Возможны технические изменения!

Изготовитель ООО «ВИЛО РУС»
109012, г. Москва, вн.тер.г. муниципальный округ Тверской, ул Охотный Ряд, д. 2, этаж/пом 10/II, ком/офис 3/2.10
Телефон: +7 496 514-61-10
Факс: +7 496 514-61-11

Сделано в КНР

Версия 25.03.2026