Библиотека СОК

Pioneering for You

wilo

Установка повышения давления для подпитки систем пожаротушения (жокей-насос)

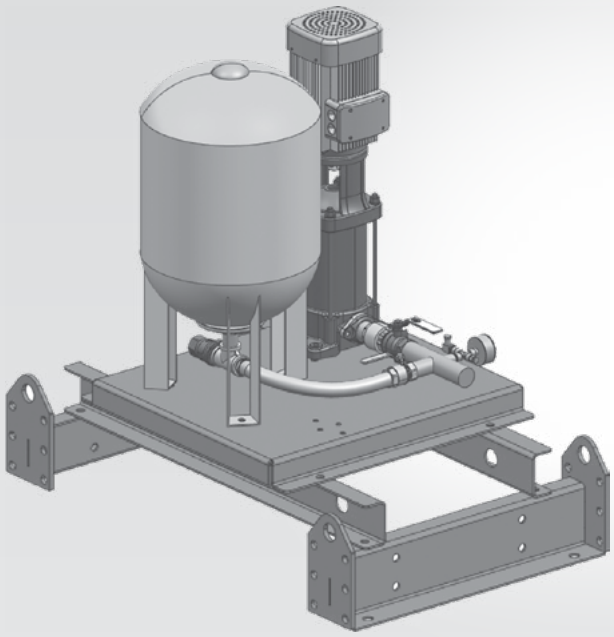

Паспорт и инструкция по монтажу и эксплуатации

EAC

Изготовитель:
ООО «ВИЛО РУС» (ОГРН 1027739103633) Россия
Сертификат соответствия: № ЕАЭС RU C-RU.БЛ08.В.01454/22
срок действия с 14.06.2022 по 13.06.2027,
выдан органом по сертификации продукции «ИВАНОВО-СЕРТИФИКАТ», г. Иваново
Соответствует требованиям Технических Регламентов Таможенного Союза
ТР ТС 010/2011 «О безопасности машин и оборудования»,
ТР ТС 004/2011 «О безопасности низковольтного оборудования»,
ТР ТС 020/2011 «Электромагнитная совместимость технических средств»
Подробная информация на конкретную модель насоса приведена в каталоге,
а также в программе selectonline.ru

3648962 / 10.07.2025

Рис. 1. Установка повышения давления CO 1 MVL/HELIX.../J-ET-IPN для подпитки систем пожаротушения (жокей-насос), разработанная для применения в качестве модуля к CO..IPN..SK-FFS-R

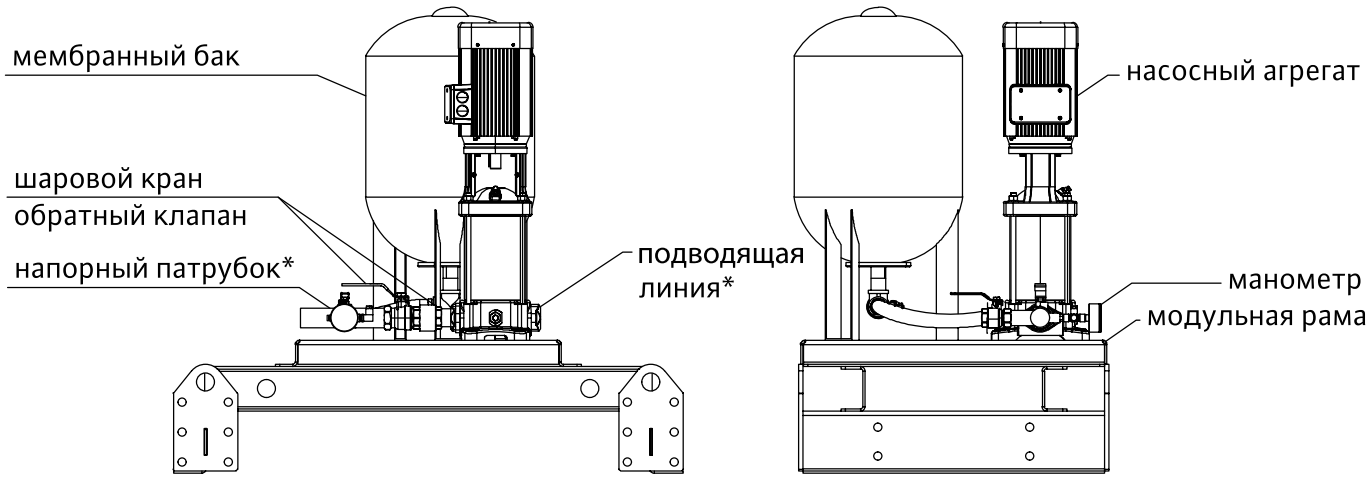

*гибкая подводка не показана

Рис. 2. Установка повышения давления CO 1 MVL/HELIX.../J-ET для подпитки систем пожаротушения (жокей-насос) с рамой на виброопорах

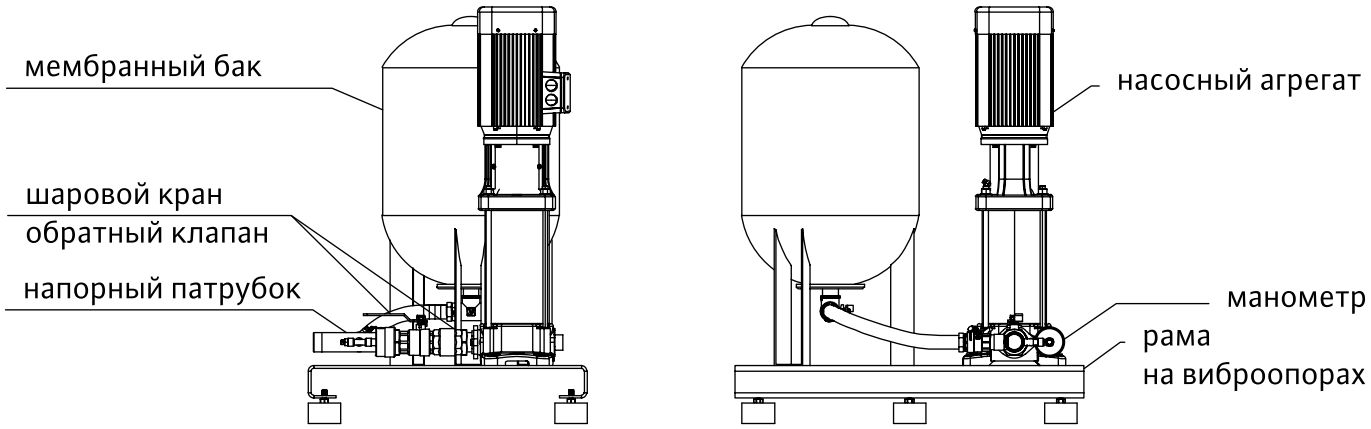

Рис. 3 Давление воздуха в мембранном баке PN2 в зависимости от настройки давления включения насоса PE.

	УКАЗАНИЕ		**PE** **PN2**	Давление включения основного насоса Давление воздуха в баке						(бар) (бар)		
PE	2	2,5	3	3,5	4	4,5	5	5,5	6	6,5	7	7,5
PN2	1,8	2,3	2,8	3,2	3,7	4,2	4,7	5,2	5,7	6,1	6,6	7,1
PE	8	8,5	9	9,5	10	10,5	11	11,5	12	12,5	13	13,5
PN2	7,5	8	8,5	9	9,5	10	10,5	11	11,5	12	12,5	13

ВНИМАНИЕ! Контроль давления воздуха в мембранном баке производить при отключение его от системы и удаления из него воды.

Содержание

1. Общая информация ... 4
1.1. Информация об этом документе ... 4
1.2. Сертификат соответствия ... 4

2. Техника безопасности ... 4
2.1. Обозначения рекомендаций, используемых в инструкции по монтажу и эксплуатации ... 4
2.2. Квалификация персонала ... 5
2.3. Последствия несоблюдения рекомендаций по технике безопасности ... 5
2.4. Выполнение работ с учетом техники безопасности ... 5
2.5. Рекомендации по технике безопасности для пользователя ... 5
2.6. Рекомендации по технике безопасности при монтаже и техническом обслуживании ... 5
2.7. Самовольное изменение конструкции и изготовление запасных частей ... 6
2.8. Недопустимые способы эксплуатации ... 6

3. Транспортировка и промежуточное хранение ... 6

4. Назначение (область применения) ... 7

5. Характеристики изделия ... 7
5.1. Обозначение установок ... 7
5.2. Технические характеристики ... 7
5.3. Объем (комплект) поставки ... 8

6. Описание и функции ... 8
6.1. Описание изделия ... 8
6.2. Комплектация ... 8
6.3. Высоконапорные центробежные насосы ... 8
6.4. Функционирование установки ... 8
6.5. Уровень шума ... 9

7. Монтаж установки ... 9
7.1. Общие требования к монтажу ... 9
7.2. Монтаж ... 9
7.3. Мембранный бак ... 10
7.4. Электрическое подключение ... 10

8. Эксплуатация ... 11
8.1. Общие подготовительные работы и контрольные операции ... 11
8.2. Ввод установки в эксплуатацию ... 12
8.3. Перерыв в эксплуатации. ... 12
8.4. Вывод установки из эксплуатации ... 12

9. Техническое обслуживание ... 12

10. Неисправности, причины и способы их устранения ... 13

11. Запасные части ... 13

12. Дополнительная информация ... 13
12.1. Срок службы ... 13
12.2. Критерии предельного состояния ... 13
12.3. Дата изготовления ... 13
12.4. Утилизация ... 13

1. Общая информация

1.1. Информация об этом документе

Настоящая инструкция по монтажу и эксплуатации (далее инструкция) является неотъемлемой частью изделия, поэтому ее необходимо всегда хранить рядом с изделием. Точное соблюдение настоящей инструкции является обязательным условием использования изделия по назначению и правильной, безопасной эксплуатации изделия. Инструкция по монтажу и эксплуатации соответствует исполнению изделия, а также основным положениям и нормам техники безопасности, действующим на момент заказа установки.

1.2. Сертификат соответствия

Изделие имеет сертификат соответствия ЕАС. Информация о сертификате соответствия указана в настоящей инструкции. В случае внесения технических изменений в конструкцию изделия без согласования этих изменений с изготовителем изделия, за исключением случаев, прописанных в этом документе, или при несоблюдении персоналом или пользователем во время работы с изделием требований и указаний по безопасности изделия и/или людей, содержащихся в настоящей инструкции, сертификат и гарантия теряет силу.

2. Техника безопасности

Данная инструкция содержит основные требования и рекомендации, которые необходимо соблюдать в процессе монтажа, эксплуатации и технического обслуживания изделия. С инструкцией по монтажу и эксплуатации обязательно должен быть ознакомлен персонал, который будет осуществлять установку и ввод изделия в эксплуатацию, персонал, который будет эксплуатировать и обслуживать изделие, пользователи изделия. Необходимо соблюдать не только общие требования по технике безопасности, приведенные в этом разделе настоящей инструкции, но и специальные требования по технике безопасности, указанные в следующих разделах настоящей инструкции и обозначенные специальными символами опасности.

2.1. Обозначения рекомендаций, используемых в инструкции по монтажу и эксплуатации

Символы:

Общий символ опасности

Опасность поражения электрическим током

Предупреждения:

ОПАСНО!
Чрезвычайно опасная ситуация. Несоблюдение правил может привести к смерти или тяжелым травмам.

ОСТОРОЖНО!
Возможность получения (тяжелых) травм. Предупреждение «ОСТОРОЖНО!» указывает на вероятность получения (тяжелых) травм при несоблюдении указания.

УКАЗАНИЕ

ВНИМАНИЕ!
Существует опасность повреждения изделия в целом или его частей. Предупреждение «ВНИМАНИЕ!» указывает на возможность повреждения изделия при несоблюдении указаний.

УКАЗАНИЕ
Полезная рекомендация по использованию изделия. Указание также обращает внимание пользователя на возможные сложности.

2.2. Квалификация персонала

Персонал, выполняющий монтаж, подключение, эксплуатацию и техническое обслуживание изделия должен иметь соответствующую квалификацию и допуск для выполнения данных работ. Сферы ответственности, обязанности, а также контроль над персоналом должны быть регламентированы пользователем. Если персонал не обладает необходимыми знаниями, следует обеспечить его обучение и инструктаж.

2.3. Последствия несоблюдения рекомендаций по технике безопасности

Несоблюдение указаний по технике безопасности может привести к травмированию людей, загрязнению окружающей среды, а также к повреждению изделия в целом или его частей и ведет к утрате всех прав на возмещение убытков. Несоблюдение указаний по технике безопасности может, в частности, иметь следующие последствия:

- Механические травмы людей и поражение электрическим током.
- Материальный ущерб.
- Отказ важных функций изделия или его частей.

2.4. Выполнение работ с учетом техники безопасности

Необходимо соблюдать все требования и рекомендации по технике безопасности, приведенные в настоящей инструкции по монтажу и эксплуатации, все действующие национальные законы и предписания по технике безопасности и предотвращению несчастных случаев, все инструкции местных организаций электроснабжения, а также возможные рабочие и эксплуатационные инструкции пользователя.

2.5. Рекомендации по технике безопасности для пользователя

Во время эксплуатации изделия запрещается снимать защиту от случайного прикосновения к движущимся деталям (например, к муфтам).
Категорически запрещается держать вблизи изделия легковоспламеняющиеся материалы.
Следует исключить риск поражения людей электрическим током.

Необходимо соблюдать все действующие национальные законы и предписания по технике безопасности и предотвращению несчастных случаев, а также все инструкции местных организаций электроснабжения.

2.6. Рекомендации по технике безопасности при монтаже и техническом обслуживании

Пользователь обязан обеспечить, чтобы все проверочные работы (по монтажу, эксплуатации и техническому обслуживанию изделия) проводились только квалифицированным, имеющим допуск персоналом, который перед началом работ должен внимательно изучить требования настоящей инструкции по монтажу и эксплуатации. Любые работы с изделием можно проводить только, если изделие отключено от электросети и только после полной остановки его работы.

ОПАСНО! Опасно для жизни!
Категорически запрещается проводить любые работы при включенном изделии!

Необходимо обязательно соблюдать последовательность действий по остановке изделия, приведенную в настоящей инструкции по монтажу и эксплуатации. Сразу после завершения работ все предохранительные и защитные устройства должны быть установлены на свои места и/или приведены в действие.

2.7. Самовольное изменение конструкции и изготовление запасных частей

Самовольное изменение конструкции изделия, изготовление запасных частей или использование не фирменных запасных частей нарушает безопасность изделия и людей, что может привести к серьезным повреждениям изделия и/или травмированию людей, лишает силы приведенные изготовителем указания по технике безопасности и ведет к потере всех прав на предъявление претензий. Внесение изменений в конструкцию изделия допускается только при согласовании с производителем. Фирменные запасные части и разрешенные изготовителем принадлежности гарантируют надежную и безопасную работу изделия. При использовании других (не фирменных) запасных частей изготовитель не несет никакой ответственности за возможные последствия.

2.8. Недопустимые способы эксплуатации

Безопасная и надежная эксплуатация изделия гарантирована только при условии использования изделия по назначению в соответствии настоящей инструкции по монтажу и эксплуатации. При эксплуатации изделия ни в коем случае нельзя выходить за рамки предельных значений, указанных в каталоге, программе подбора и настоящей инструкции.

3. Транспортировка и промежуточное хранение

Изделие поставляется закрепленным на паллете (поддоне), на деревянных брусках или в транспортировочном ящике, защищенное пленкой от влаги и пыли. Необходимо следовать правилам транспортировки, указанным на наклейках упаковки. Нарушение правил транспортировки может привести к повреждению изделия, как в целом, так и его частей и/или травмированию людей.

ВНИМАНИЕ!
Опасность повреждения изделия в целом или его частей! Транспортировка изделия допускается только с помощью соответствующих грузозахватных приспособлений! Особенно нужно следить за устойчивостью изделия, потому что из–за особенностей конструкции центр тяжести изделия смещен, поэтому для исключения падения при подъеме или транспортировке изделие необходимо закреплять. Транспортировочные ремни/тросы следует крепить только за имеющиеся на изделии проушины для транспортировки или проложить их вокруг рамы основания. Трубопроводы не приспособлены для принятия нагрузок, их запрещается использовать для подъема изделия или в качестве упора при транспортировке. Грузоподъемность механизма, используемого для подъема, должна соответствовать весу изделия.

ВНИМАНИЕ!
Опасность повреждения изделия в целом или его частей! Воздействие нагрузок на трубопроводы при транспортировке может привести к нарушению герметичности в местах соединений!

Габаритные размеры изделия, вес приведены в каталоге или программе подбора.

ВНИМАНИЕ!
Опасность повреждения изделия в целом или его частей!

Необходимо принять соответствующие меры для защиты изделия от влаги, воздействия низких и высоких температур, а также механических повреждений!

Если при распаковывании изделия или входящих в объем поставки принадлежностей обнаружены повреждения упаковки, которые могли бы образоваться в результате падения или другого происшествия, необходимо внимательно осмотреть изделие и принадлежности на возможные повреждения и сообщить фирме, выполнившей доставку (экспедитору) или представителю компании ВИЛО РУС в установленные сроки уведомления.Это необходимо сделать и в том случае, если причины повреждения не установлены. Обнаруженные недостатки в комплектации и/или повреждения должны быть зафиксированы в документах на перевозку.

ВНИМАНИЕ! Риск материального ущерба!
Ненадлежащие условия транспортировки и промежуточного хранения изделия могут стать причиной повреждений изделия. При обращении с изделием следует соблюдать осторожность, чтобы не допустить его повреждений до монтажа!

Если монтаж изделия в ближайшее время не планируется, хранить изделие необходимо в месте, надежно защищенном от внешних воздействий: влаги, замерзания и механических повреждений. Изделия подготовлены таким образом, что они могут храниться на складе в течение 1 года. При более длительном хранении необходимо проинформировать изготовителя (компанию ВИЛО РУС) о продолжительности хранения, чтобы узнать о дополнительных мерах предосторожности, которые могут потребоваться.

4. Назначение (область применения)

Установки повышения давления для подпитки системы пожаротушения (далее установка) предназначены для обеспечения требуемого давления в системах пожаротушения в дежурном режиме.

5. Характеристики изделия

5.1. Обозначение установок

Пример	CO 1 MVL 412/J-ET-IPN-65-100-R-XXX
CO	Компактная установка
1	Количество насосов в установке
MVL	Тип насоса (возможно также Helix V)
4	Номинальная подача одного насоса
12	Количество ступеней одного насоса
J-ET	Установка подпитки с мембранным баком
IPN	Модуль к насосной установке CO..IPN..SK-FFS-R
65-100	Жокей для CO..IPN..SK-FFS-R с типоразмерами насосов IPN 65-80-100 (есть обозначение для IPN 125-150)
R	Российское производство
XXX	Иные обозначения в конце установки обозначают специальное исполнение

5.2. Технические характеристики

Параметры и характеристики конкретных установок указаны на заводских табличках, в каталоге или программе подбора selectonline.ru.

5.3. Объем (комплект) поставки

- Установка;
- Паспорт и инструкция по монтажу и эксплуатации установки ;
- Паспорт и инструкция по монтажу и эксплуатации насосов;
- Протокол проверки и испытаний установки.

6. Описание и функции

6.1. Описание изделия

Различают 2 вида изделия в соответствии с Рис. 1 и 2.

6.1.1. Установка подпитки MVL/HELIX.../J-ET-IPN

- Полностью проверенная и готовая к подключению установка подпитки (жокей-насос) MVL/HELIX.../J-ET-IPN с высоконапорным центробежным насосом MVL или Helix V. Разработана для применения как в самостоятельное изделие так и в качестве модуля к CO..IPN..SK-FFS-R – рама установки подпитки имеет унифицированные размеры с рамой модульной насосной установки (МНУ) пожаротушения CO..IPN..SK-FFS-R.

6.1.2. Установка подпитки MVL/HELIX.../J-ET

- Полностью проверенная и готовая к подключению установка подпитки (жокей-насос) MVL/HELIX.../J-ET с высоконапорным центробежным насосом MVL или Helix V. Рама установки подпитки имеет виброопоры.

6.2. Комплектация

6.2.1. Состав установки CO 1 MVL/HELIX.../J-ET-IPN

Установка имеет общую раму, один центробежный насос, напорный патрубок с обратным клапаном, шаровым краном и манометром, мембранный бак объемом не менее 40 л. Для подключения к установке пожаротушения в качестве гибкой подводки серийно используется гофрированный шланг с номинальным рабочим давлением 10 бар. В состав установки также дополнительно входят 2 шаровых крана DN40 с датчиками положения.

ВНИМАНИЕ!
УКАЗАНИЕ
Опасность повреждения изделия в целом или его частей!
Риск материального ущерба!

Если параметры установки с учетом подпора превышают 10 бар на закрытую задвижку, то требуется замена гофрированного шланга на подводку с номинальным давлением не менее максимального давления в системе!
За корректность монтажа и применяемые материалы подводки производитель ответственности не несет.

6.2.2. Состав установки CO 1 MVL/HELIX.../J-ET

Установка имеет общую раму на виброопорах, один центробежный насос, напорный патрубок с обратным клапаном, шаровым краном и манометром, мембранный бак объемом не менее 40 л. В состав данной установки не входят гибкая подводка и дополнительные шаровые краны.

6.3. Высоконапорные центробежные насосы

В зависимости от назначения, а также требуемых параметров, установки, могут поставляться с различными типами высоконапорных центробежных насосов. Информация о насосах содержится в прилагаемых к ним паспорте и инструкции по монтажу и эксплуатации.

6.4. Функционирование установки

Серийные установки компании ВИЛО РУС оснащаются нормальновсасывающими центробежными насосами.

ВНИМАНИЕ! Опасность повреждения изделия!
Запрещается работа установок без воды в режиме сухого хода!
Это может привести к выходу из строя скользящего торцевого уплотнения насосов.
Трубопровод и насосы обязательно должны быть заполнены водой. Недопустимо наличие вакуума (отрицательного манометрического давления) в трубопроводе перед неработающим насосом.

Насосы повышают давление и подают воду по трубопроводу к потребителю. С этой целью насос включаются или выключаются, а также регулируются, в зависимости от давления. Преобразователь давления постоянно измеряет текущее значение давления, преобразует это значение в электрический сигнал, который затем передает на прибор управления (преобразователь давления и прибор управления относятся к МНУ СО.../SK-FFS-R). Мембранный бак повышает точность измерения датчиком давления, компенсирует гидравлические удары, снижает количество пусков насоса. Датчики подключаются к прибору управления в соответствии с паспортом и инструкцией по монтажу и эксплуатации прибора управления и инструкцией по монтажу и эксплуатации датчика.

6.5. Уровень шума

Параметр (уровень) шума установок определяется уровнем шума работающих в ней насосов.

ОСТОРОЖНО! Опасно для здоровья!
В случае, если уровень звукового давления при работе установки превышает 80 дБ(А), обслуживающий персонал и лица, находящиеся вблизи установки, должны обязательно использовать соответствующие средства защиты органов слуха!

7. Монтаж установки

7.1. Общие требования к монтажу

Установка монтируется (устанавливается) в отдельном, сухом, защищенном от мороза техническом помещении, которое имеет хорошую вентиляцию и запирается на ключ.
Допустимый диапазон температуры окружающей среды от +5 °C до +40 °C при относительной влажности воздуха не более 80%. Не допускать образование конденсата.
В помещении, где монтируется установка, следует предусмотреть дренажную систему достаточную для отвода воды при небольших протечках и дренаже системы.
В помещении не допускается наличие вредных (агрессивных) и взрывоопасных газов.
Вокруг установки необходимо предусмотреть достаточно места для технического обслуживания, а также свободного доступа к ней, как минимум, с двух сторон.
Основные размеры установки можно найти в каталогах и программе подбора.
Не рекомендуется устанавливать и эксплуатировать установку вблизи жилых и спальных помещений.
Для исключения передачи вибраций и шумов по конструкциям здания трубопроводы к установке следует подключать без передачи механических напряжений, используя муфты компенсаторы с ограничителями длины, или гибкие соединительные шланги.

7.2. Монтаж

Установка должна устанавливаться на фундаменте с горизонтальной ровной твердой поверхностью. Масса фундамента должна составлять не менее четырех масс

насосного агрегата, входящего в состав установки. При установлении габаритных размеров фундамента его высота определяется с учетом требований по проектированию крепления оборудования/ конструкций при помощи анкерных болтов. Крепление рамы основания к фундаменту обязательно (анкерные болты в комплект поставки не входят). Установки CO 1 MVL/HELIX.../J-ET с рамой на виброопорах (Рис. 2) допускается устанавливать без обустройства дополнительного фундамента. При подключении к сети водоснабжения следует соблюдать требования местных предприятий водоснабжения. Подключение необходимо производить только после выполнения всех монтажных работ (включая сварку, пайку и т.д.), после промывки трубопроводов и, если необходимо, после дезинфекции системы трубопроводов. Подсоединение к трубопроводам водопроводной системы следует проводить так, чтобы механические напряжения не передавались на установку. Во всасывающем трубопроводе необходимо обеспечить как можно меньшее гидравлическое сопротивление (трубопровод должен быть минимальной длины, иметь минимальное количество поворотов/колен, а также должен быть снабжен запорной арматурой соответствующего размера). Выбирая диаметр подающих трубопроводов, следует учитывать то, что скорость движения воды в этих трубопроводах не должна превышать значений, указанных в действующих нормах местных предприятий водоснабжения.

7.3. Мембранный бак

Для установки подпитки серийно применяется бак объемом не менее 40 л.

Необходимо следить за тем, чтобы перед началом работы запорная арматура мембранного бака была открыта (кроме сливного крана у бака).

При монтаже дополнительного мембранного бака большей емкости следует соблюдать указания в его инструкции по монтажу и эксплуатации.

УКАЗАНИЕ
Необходимо регулярно проводить проверки состояния мембранного бака в соответствии с требованиями, предъявляемыми к сосудам, работающим под давлением.

Электрическое подключение установок должно проводиться только квалифицированным персоналом, допущенным к таким работам местными организациями электроснабжения. Электрическое подключение должно быть выполнено в соответствии с действующими местными законами и предписаниями.

ОПАСНО! Опасно для жизни!
Опасность поражения электрическим током! Подключение электричества и любые работы с электрическими устройствами должны выполняться только персоналом, имеющим соответствующую квалификацию и разрешение (допуск) для выполнения данных работ. Все работы должны производиться в строгом соответствии с действующими местными законами и предписаниями.

7.4. Электрическое подключение

Необходимо выполнять следующие общие положения:

- Параметры тока и напряжения подключаемой электросети должны соответствовать данным заводских табличек (шильдиков) и электрической схемы прибора управления, насосов.
- Сечение сетевых кабелей рассчитывается в соответствии с общей мощностью установки (данные заводских табличек

(шильдиков) насосов, прибора управления и данных программы подбора).
- Необходимо провести внешнюю защиту установки с помощью предохранителей с плавкими вставками или АЗС в соответствии с правилами технической эксплуатации энергоустановок потребителей.
- Также в качестве защитной меры установку следует заземлить в соответствии с действующими местными законами и предписаниями.

8. Эксплуатация

Монтаж и ввод оборудования в эксплуатацию должны осуществляться только квалифицированным персоналом! Только квалифицированная техническая поддержка может обеспечить многолетнюю надежную, безопасную работу оборудования. В связи с этим при работе с оборудованием ВИЛО РУС настоятельно рекомендуем обращаться за технической поддержкой в авторизованные сервисные центры компании ВИЛО РУС.

8.1. Общие подготовительные работы и контрольные операции

Перед первым включением установки необходимо:
- Проверить правильность выполнения электрического подключения установки и обязательно на наличие заземления.
- Проверить правильность соединения трубопроводов.
- Открыть запорную арматуру на всасывающем и напорном трубопроводах и на всасывающем и напорном коллекторах установки.
- Заполнить установку водой. Для этого в верхней части корпуса насоса необходимо открыть винт для отвода воздуха, затем, медленно заполнив насос водой, полностью удалить воздух и закрыть винты.
- Осмотреть установку на нарушение герметичности (на наличие течей), и в случае их наличия уплотнить стыки соединений.

ВНИМАНИЕ! Опасность повреждения изделия!
Запрещается работа установок без воды в режиме сухого хода!

- В системах, когда уровень воды в приемном резервуаре (баке) ниже уровня отверстий для отвода воздуха (ниже верха насоса), заполнение всасывающего трубопровода и насосов проводится через отдельные линии, подключенные к отверстиям винтов для отвода воздуха (паспорт и инструкция по монтажу и эксплуатации насоса), либо при помощи отдельной вакуумной установки, подключенной к системе выше установки.
- Проверить правильность настройки начального давления в мембранном баке. Проверить начальное давление газа через воздушный клапан (снять защитный колпачок с ниппеля) мембранного бака с помощью манометра.
- При подключении установки через приемный резервуар (бак) проверить уровень воды в резервуаре.
- При прямом подключении установки проверить давление во всасывающем трубопроводе.
- Проверить правильность направления вращения насосов посредством кратковременного включения установки. Направление вращения насосов должно совпадать с направлением стрелки на корпусе насоса.

ОПАСНО! Опасно для жизни!
Опасность поражения электрическим током! Любые работы с изделием можно проводить только, если изделие отключено от электросети и только после полной остановки его работы.

Проверить настройку защитного автомата прибора управления на соответствие установленного номинального тока данным заводских табличек (шильдиков) электродвигателей насосов. При закрытой задвижке с напорной стороны насосы установки можно включать только кратковременно.
Проверить и настроить необходимые рабочие параметры на приборе управления в соответствии с паспортом и инструкцией по монтажу и эксплуатации, прилагаемым к этому прибору.

8.2. Ввод установки в эксплуатацию

После выполнения всех подготовительных, контрольных операций и проверки установки (п. 8.1) необходимо включить главный выключатель и провести настройку системы.

ОСТОРОЖНО! Опасно для здоровья!
Перед вводом в эксплуатацию необходимо обязательно провести промывку и если необходимо дезинфекцию системы

8.3. Перерыв в эксплуатации

В случаях, когда необходим перерыв в работе установки по разного рода причинам (техобслуживание, ремонт, модернизация системы водоснабжения) без осушения установки, отключите питание установки. В этом случае регулярно, раз в 1–2 недели, вручную проворачивайте насос, чтобы избежать возникновения блокирующих отложений на деталях гидравлической части, а также возможного дальнейшего повреждения СТУ. При перерыве в работе более 2–3 месяцев установки необходимо временно вывести из эксплуатации (см. п. 8.4). При повторном вводе в эксплуатацию проведите мероприятия согласно п. 8.1.

8.4. Вывод установки из эксплуатации

Для проведения работ по техническому обслуживанию, ремонту или других работ установку необходимо вывести из эксплуатации, для чего следует выполнить следующие действия:

- Отключить установку от источника электропитания, а также принять меры, препятствующие несанкционированному включению установки, повесить запрещающие плакаты.
- Закрыть запорную арматуру перед установкой и запорную арматуру за установкой.
- Открыть кран мембранного бака и опорожнить мембранный бак.
- При необходимости полностью опорожнить установку.

9. Техническое обслуживание

Для обеспечения высокой надежной, безопасной эксплуатации при минимальных затратах рекомендуется регулярно проводить контроль и техническое обслуживание установки. В связи с этим при работе с оборудованием ВИЛО РУС настоятельно предлагаем обращаться за технической поддержкой в авторизованные сервисные центры или службу сервиса компании производителя. Для этого рекомендуется заключить договор на техническое обслуживание со службой сервиса компании ВИЛО РУС. Проверки, которые необходимо проводить регулярно:

- Контроль скользящих торцевых уплотнений (СТУ) насосов на наличие утечек воды. Для смазки скользящих торцевых уплотнений насосов установки необходима вода, которая в небольших количествах может выступать из уплотнения. В случае, если замечены значительные утечки воды, следует заменить скользящее торцевое уплотнение.
- Проверку давления воздуха в мембранном баке рекомендуется проводить 1 раз в 3 месяца. При необходимости повысить давление воздуха рекомендуется использовать отдельный баллон со сжатым и осушенным воздухом, чтобы исключить коррозию внутренних поверхностей стенок мембранного бака.

ВНИМАНИЕ!
Опасность повреждения изделия! При неправильном давлении воздуха в мембранном баке или неисправности бака нормальная работа установки нарушается, увеличивается износ мембраны, что в целом может привести к повреждению установки.

- При длительном выводе установки из эксплуатации следует выполнить все работы, описанные в п. 8.3, а также слить воду из всех насосов установки, открыв сливное отверстие у их основания и отверстие выпуска воздуха.

10. Неисправности, причины и способы их устранения

Устранение неисправностей насосов, системы регулирования установки должны проводиться специалистами службы сервиса или авторизованных сервисных центров компании ВИЛО РУС.

ВНИМАНИЕ!
Все работы можно проводить только, если установка отключена от электросети и только после полной остановки ее работы. При эксплуатации и проведении любых работ по техническому обслуживанию и ремонту установок необходимо соблюдать все указания по технике безопасности и предотвращению несчастных случаев, а также требования и рекомендации, указанные в паспортах и инструкциях по монтажу и эксплуатации насосов и управления SK-F-FS (в случае его применения для управления установкой подпитки).

Служба сервиса компании ВИЛО РУС: 8 800 250 06 91
service.ru@wilo.ru

11. Запасные части

Заказ запасных частей осуществляется через сервисную службу изготовителя. Во избежание дополнительных запросов и неправильных заказов всегда необходимо указать серийный и/или артикульный номер насоса и/или установки.

12. Дополнительная информация

12.1. Срок службы

При правильном режиме эксплуатации, соблюдении всех указаний паспорта и инструкции по монтажу и эксплуатации, а также в случае своевременного выполнения планового технического обслуживания срок службы изделия составляет не менее 10 лет.

12.2. Критерии предельного состояния

Основным критерием предельного состояния изделия является отказ одной или нескольких составных частей, ремонт или замена которых не предусмотрены или являются экономически нецелесообразными.

12.3. Дата изготовления

Месяц и год изготовления изделия указаны на заводской табличке (шильдике) изделия.

12.4. Утилизация

Благодаря должной утилизации данного изделия предотвращаются причинение вреда окружающей среде и опасность для здоровья людей. Для утилизации изделия и его частей воспользуйтесь услугами государственных или частных компаний по переработке отходов. Дальнейшую информацию об утилизации можно получить в городской администрации, управлении по охране окружающей среды или там, где изделие было куплено.

Возможны технические изменения!

wilo

Pioneering for You

ВИЛО РУС
Россия, 109012, Москва,
ул. Охотный Ряд, д. 2,
этаж/пом 10/II,
ком/офис 3/2.10
Т +7 496 514 61 10
Ф +7 496 514 61 11
wilo@wilo.ru
www.wilo.ru