Библиотека СОК

NATIVE

ЦИРКУЛЯЦИОННЫЕ НАСОСЫ СЕРИИ NATIVE-NOC S

ЦИРКУЛЯЦИОННЫЕ НАСОСЫ СЕРИИ NATIVE-NOC S

ТИП

Стандартный циркуляционный насос с мокрым ротором с резьбовым или фланцевым соединением

ПРИМЕНЕНИЕ

Насос предназначен для установки в системах отопления и вентиляции

КОМПЛЕКТ ПОСТАВКИ:

- Циркуляционный насос в сборе
- Комплект чугунных монтажных гаек с уплотнениями для резьбовых насосов и комплект ответных фланцев с уплотнениями и крепежом для фланцевых насосов
- Инструкция по монтажу и эксплуатации

ПРЕИМУЩЕСТВА:

- Низкий уровень шума и увеличенная производительность благодаря обновлению конструкции ротора и гидравлической части
- Новые модели фланцевых насосов с трехфазным электродвигателем с тремя скоростями
- Улучшенные чугунные монтажные гайки для резьбовых насосов в комплекте
- Встроенная защита от перегрева у однофазных моделей
- Широкий диапазон рабочих характеристик
- Компактный дизайн
- Не требует технического обслуживания
- Однофазные насосы оснащены кабелем питания с вилкой
- Комбинированный фланец PN6/10
- Катафорезное покрытие гидравлической части

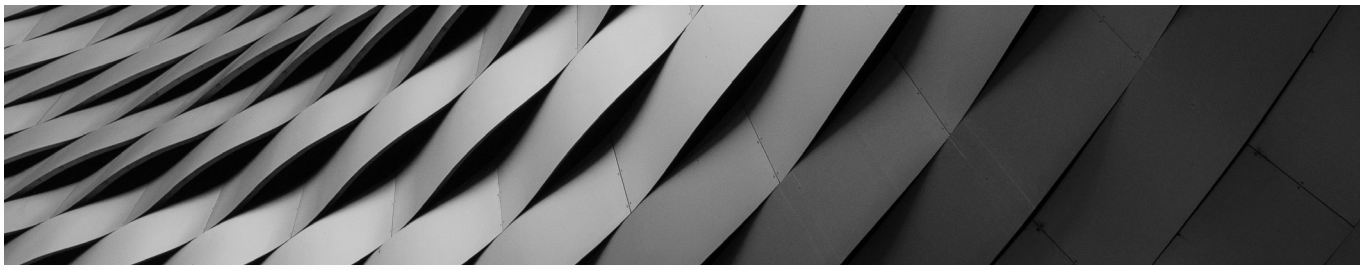

ОБОЗНАЧЕНИЕ:

Пример:	NATIVE-NOC 40/12 DM S3
NOC	Циркуляционный насос, с мокрым ротором для систем отопления
40	Резьбовое соединение [мм] 25 (Rp 1), 30 (Rp 1¼) Фланцевое соединение: DN 40, 50, 65, 80
12	Максимальный напор в [м] при Q = 0 м³/ч
EM **DM**	Однофазный мотор Трехфазный мотор
S3 **S**	3 скорости вращения 1 скорость вращения

МАТЕРИАЛЫ:

- Корпус электродвигателя: алюминий
- Обмотка: медь
- Вал: керамика или 2Cr13 в зависимости от модели
- Ротор: холоднокатанная сталь/медь
- Подшипники: керамика или карбид кремния в зависимости от модели
- Рабочее колесо: армированный полипропилен
- Корпус насоса: чугун с катафорезным покрытием

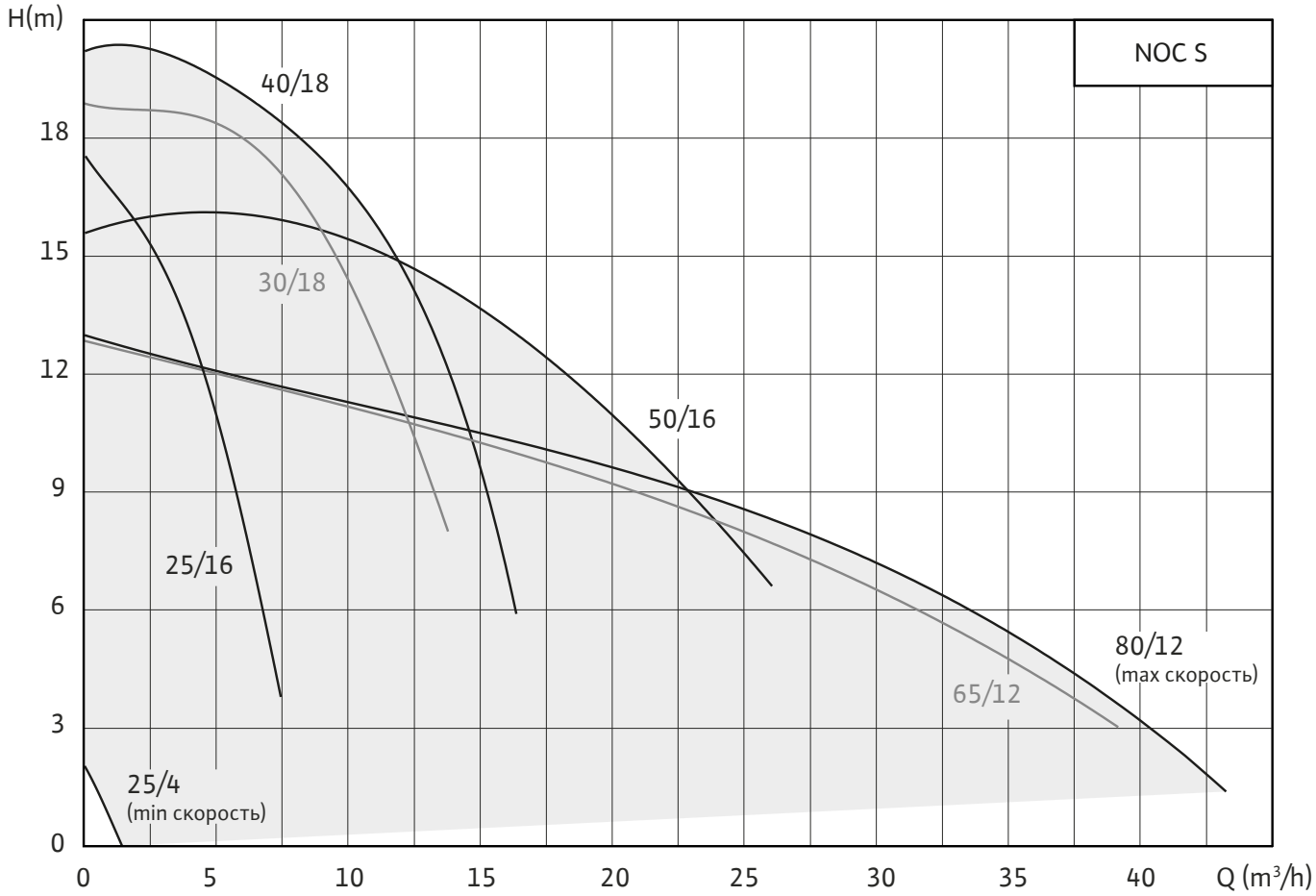

НОМЕНКЛАТУРНЫЙ РЯД:

Артикул	Название
2469746	NOC 25/4 EM S3
2469747	NOC 25/6 EM S3
2469748	NOC 30/4 EM S3
2469749	NOC 30/6 EM S3
2469750	NOC 25/8 EM S3
2469751	NOC 30/8 EM S3
2469752	NOC 25/13 EM S3
2469753	NOC 25/12 EM S
2469754	NOC 30/12 EM S
2469755	NOC 25/16 EM S
2471263	NOC 30/16 DM S3
3601355	NOC 30/18 DM S3

Артикул	Название
2469757	NOC 40/9 EM S
2471264	NOC 40/9 DM S
2469759	NOC 40/12 EM S
2469760	NOC 40/12 DM S3
2471266	NOC 40/16 EM S
2471268	NOC 40/16 DM S3
2469761	NOC 40/18 EM S
2469762	NOC 40/18 DM S3
2469763	NOC 50/9 EM S
2469764	NOC 50/9 DM S3
2469765	NOC 50/12 EM S
2469766	NOC 50/12 DM S3

Артикул	Название
2469767	NOC 50/16 EM S
2469768	NOC 50/16 DM S3
2469769	NOC 65/9 EM S
2469770	NOC 65/9 DM S3
2469771	NOC 65/12 EM S
2469772	NOC 65/12 DM S3
3601356	NOC 80/9 EM S
3601357	NOC 80/9 DM S3
3601358	NOC 80/12 EM S
2469773	NOC 80/12 DM S3

ТЕХНИЧЕСКИЕ ХАРАКТЕРИСТИКИ:

- Подключение к сети: 1~230 В/50 Гц или 3~400 В/50 Гц
- Максимальное рабочее давление: 10 бар
- Тип перекачиваемой жидкости: чистая вода без абразивных частиц и водогликолевые смеси с концентрацией до 50%
- Температура перекачиваемой жидкости: от +2 °C до +110 °C
- Температура окружающей среды: от 0 °C до +40 °C
- Степень защиты: IP 42 или IP44 (в зависимости от модели)
- Класс нагревостойкости изоляции: F или H (в зависимости от модели)
- Уровень звукового давления:
  при максимальной производительности ≤55 dB (A)
  при рабочем режиме ≤48 dB (A)

РАЗМЕРЫ:

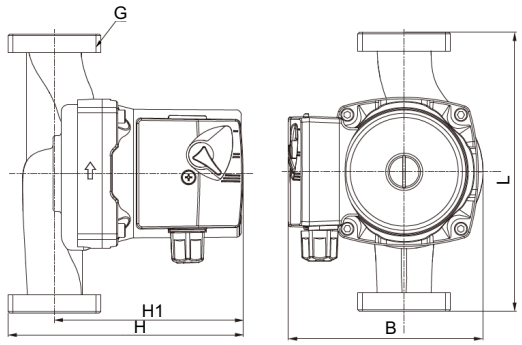

Модель	Размеры, мм					Вес, кг
Наименование	H	H1	L	G	B	
NOC 25/4 EM S3	127	103	180	G 1 1/2"	123	2,4
NOC 25/6 EM S3	133			G 2"		2,5
NOC 30/4 EM S3	127	103	180	G 1 1/2"	123	2,5
NOC 30/6 EM S3	133			G 2"		2,7
NOC 25/8 EM S3	146	122		G 1 1/2"	126	3,2
NOC 30/8 EM S3	152			G 2"		3,2

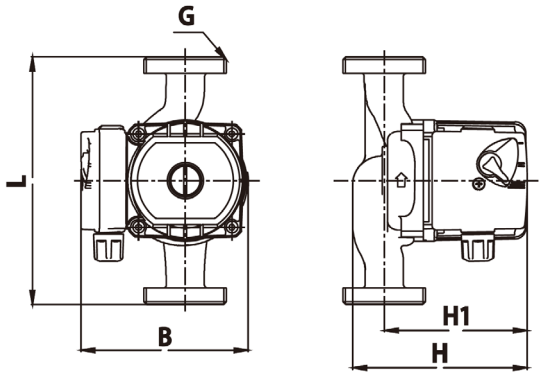

Модель	Размеры, мм					Вес, кг
Наименование	H	H1	L	G	B	
NOC 25/13 EM S3	160	130	180	G 1 1/2"	150	4,8

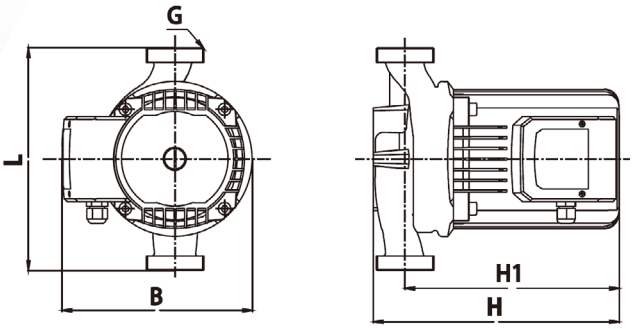

Модель	Размеры, мм					Вес, кг
Наименование	H	H1	L	G	B	
NOC 25/12 EM S	200	163	200	G 1 1/2"	165	6,6
NOC 30/12 EM S	245	200	220	G 2"	180	9,5
NOC 25/16 EM S	213	171	220	G 1 1/2"	173	8,2

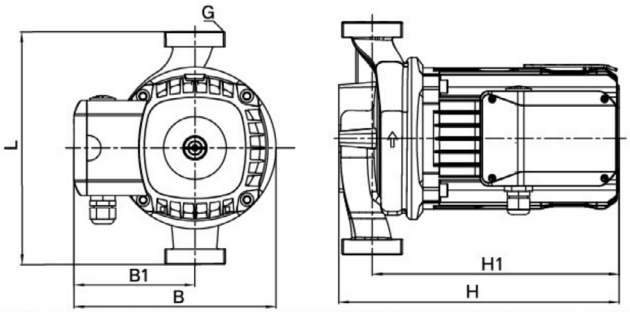

Модель	Размеры, мм						Вес, кг
Наименование	H	H1	L	G	B	B1	
NOC 30/16 DM S3	277	244	230	G 2"	200	120	12
NOC 30/18 DM S3							13,5

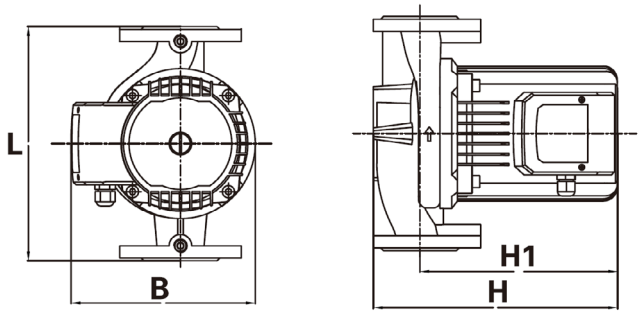

Модель	Размеры, мм					Вес, кг
Наименование	H	H1	L	G	B	
NOC 40/9 EM S	260	200	250	DN40	180	12,5
NOC 40/9 DM S						

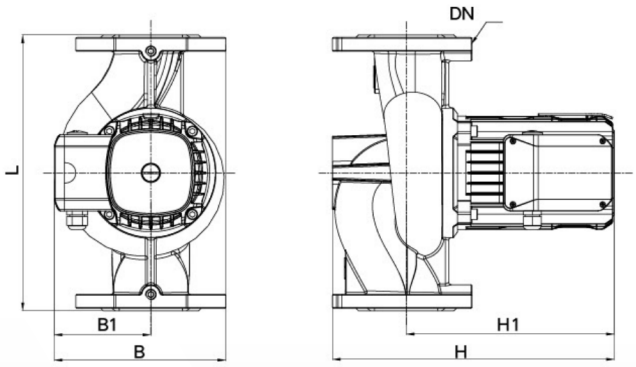

Модель	Размеры, мм						Вес, кг
Наименование	H	H1	L	B	B1	DN	
NOC 40/12 DM S3	300	244	250	205	119	40	17,5
NOC 40/16 DM S3							18,5
NOC 40/18 DM S3	302	245		211			19,5
NOC 50/9 DM S3	332		280	206		50	19,5
NOC 50/12 DM S3							21
NOC 50/16 DM S3							22
NOC 65/9 DM S3	329	248	340	217		65	23,7
NOC 65/12 DM S3	348	257		212			26
NOC 80/9 DM S3	345	255	360	219		80	26
NOC 80/12 DM S3	347	257					27,5

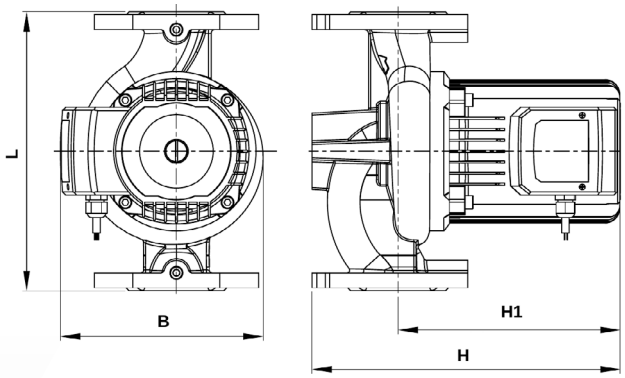

Модель	Размеры, мм					Вес, кг
Наименование	H	H1	L	G	B	
NOC 40/12 EM S	278	220	250	DN40	203	17
NOC 40/16 EM S						18,5
NOC 40/18 EM S	280	222			208	
NOC 50/9 EM S	309	223	280	DN50	204	19,8
NOC 50/12 EM S						21
NOC 50/16 EM S						22
NOC 65/9 EM S	307	226	340	DN65	218	24,5
NOC 65/12 EM S	326	235			209	26
NOC 80/12 EM S	324	234	360	DN80	216	27
NOC 80/12 EM S	325	235			217	27,5