Библиотека СОК

Блок автоматического управления насосом NWS CONTROL 1

Инструкция по монтажу и эксплуатации

1. Назначение

Блок автоматического управления насосом NWS CONTROL 1 предназначен для осуществления непрерывного контроля давления воды в автоматических системах водоснабжения, поливочных установках и т.п. при перекачке чистой воды, не содержащей твёрдых частиц. Может применяться совместно с разными типами насосов, включая самовсасывающие насосы, центробежные насосы, погружные насосы и т. д.

Устройство автоматически определяет максимальное давление и давление запуска насоса.

2. Основные функции

- блок автоматического управления не требует ручной настройки давления при работе
- функция задержки отключения при минимальном расходе
- защита от «сухого хода»
- автоматический запуск при наличии водоразбора
- встроенная грозозащита
- встроенный гидробак снижает скачки давления в системе и увеличивает срок службы насоса
- давление запуска можно настроить вручную, тем самым предотвратив частые перезапуски насоса вследствие утечки из трубопровода

3. Информация об изделии

3.1. Технические характеристики:

Гидравлические характеристики:	
Давление перезапуска	0-10 бар
Макс. температура перекачиваемой жидкости	+80 °C
Диаметр гидравлического соединения	наружная резьба 1" (DN25)
Электрические характеристики:	
Мощность:	0,1-2,2 кВт
Напряжение:	90-260 В
Частота:	50/60 Гц
Максимальный ток:	10А
Класс защиты:	IP65
Массо-габаритные характеристики:	
Габариты:	195*135*195 мм
Масса:	1,5 кг

3.2. Внешний вид, элементы управления и индикации:

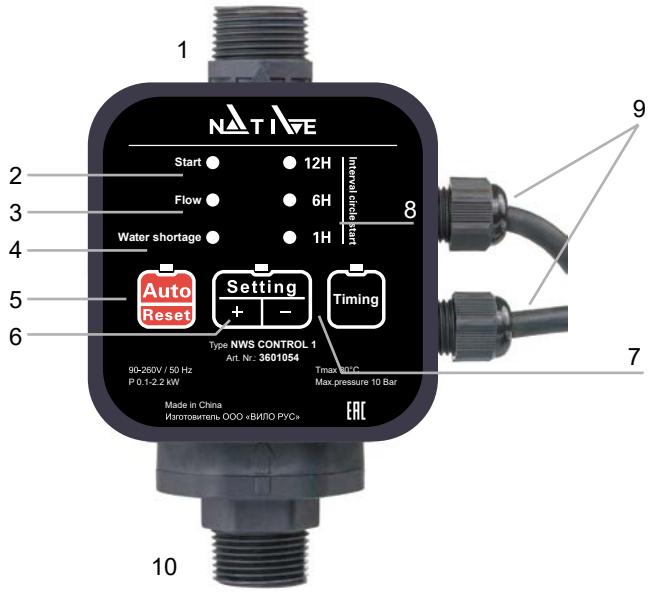

1. Напорный патрубок, 1’’
2. Start - индикатор работы
3. Flow - индикатор наличия протока
4. Water shortage - индикатор сухого хода
5. Auto - клавиша автоматической адаптации к давлению трубопровода с индикатором
   Reset – клавиша сброса защиты от сухого хода
6. Setting +/- – клавиши настройки давления перезапуска
7. Timing - клавиша включения режима периодического запуска с индикатором
8. Индикатор выбранного интервала периодического запуска
9. Соединительные кабели
10. Подводящий патрубок, 1’’

3.3. Габаритный чертёж

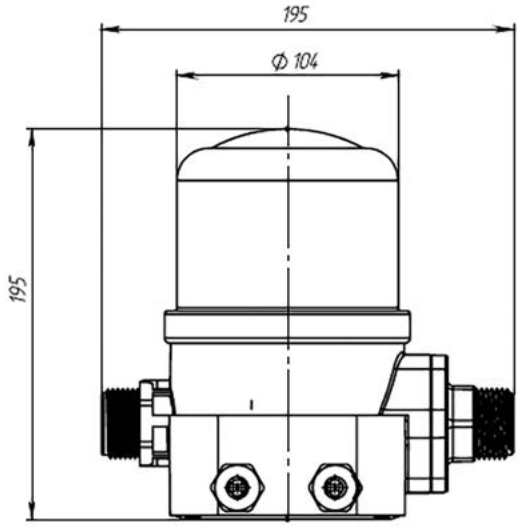

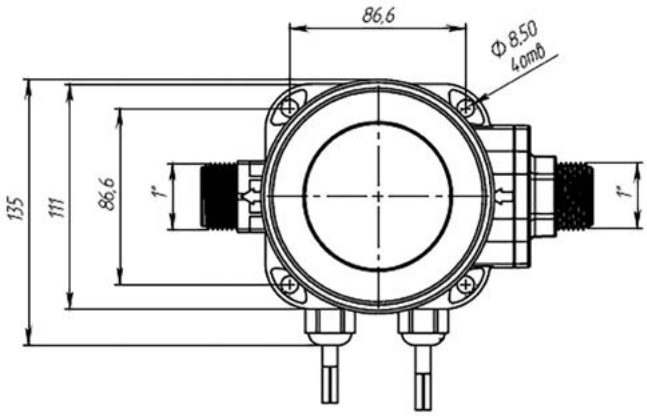

3.4. Объём поставки:

- блок автоматического управления насосом NWS CONTROL 1 в комплекте с кабелем (кабель питания 0,3м с вилкой, кабель 0,9 м со штепсельной розеткой для подключения насоса)
- инструкция по эксплуатации

4. Описание работы:

- При открытии вентиля давление в системе снижается, и насос незамедлительно начинает работать при достижении значения давления запуска. Насос продолжает работать до тех пор, пока в трубопроводе поддерживается минимальный расход. При закрытии вентиля насос автоматически останавливается с задержкой.
- Блок автоматического управления защищает насос от сухого хода. Проверка наличия воды после срабатывания защиты, происходит через 200 секунд. Об остановке двигателя по сухому ходу свидетельствует включение светового индикатора Water shortage. Нажмите кнопку сброса Reset, чтобы перезапустить насос.
- Насос останавливается, если значение расхода падает ниже порогового значения, и перезапускается, если достигнуто значение давления перезапуска.
- Давление перезапуска возможно настроить в диапазоне 0..10 бар в режиме Setting кнопками «+» или «-».
- Нажатие кнопки Auto производит адаптацию к давлению трубопровода и автоматически устанавливает давление перезапуска.
- Режим периодического запуска активируется нажатием кнопки Timing. При этом блок автоматического управления включает насос в работу с заданным интервалом. Выбор интервала периодического запуска (каждые 1/6/12ч) производится нажатием клавиши «Timing». Светодиод выбранного интервала постоянно горит
- Электронный контроллер управляет запусками и остановками насоса в отсутствие открытия или закрытия вентилей или клапанов системы. Отличительной особенностью этого продукта является его способность поддерживать давление в трубопроводе системы водоснабжения с закрытыми вентилями.

5. Монтаж и электроподключение

Все работы по монтажу и электрическому подключению должны выполняться исключительно имеющим допуск квалифицированным персоналом в соответствии с требованиями местных норм и правил!

ОСТОРОЖНО!
Опасность травмирования людей!
Строго соблюдать действующие нормы по предотвращению аварий

ОСТОРОЖНО!
Опасность поражения электрическим током!
Следует исключить риск поражения электрическим током.

5.1. Установка:

- Блок автоматического управления насосом NWS CONTROL 1 должен быть установлен точно в вертикальном положении путем присоединения всасывающего патрубка непосредственно к нагнетательному патрубку насоса.
- Поскольку в блок автоматического управления интегрирован обратный клапан, мы настоятельно не рекомендуем устанавливать его на трубопроводе, на котором уже имеется обратный клапан.

При необходимости визуального контроля давления, предусмотреть установку манометра в напорном патрубке (не входит в комплект поставки)

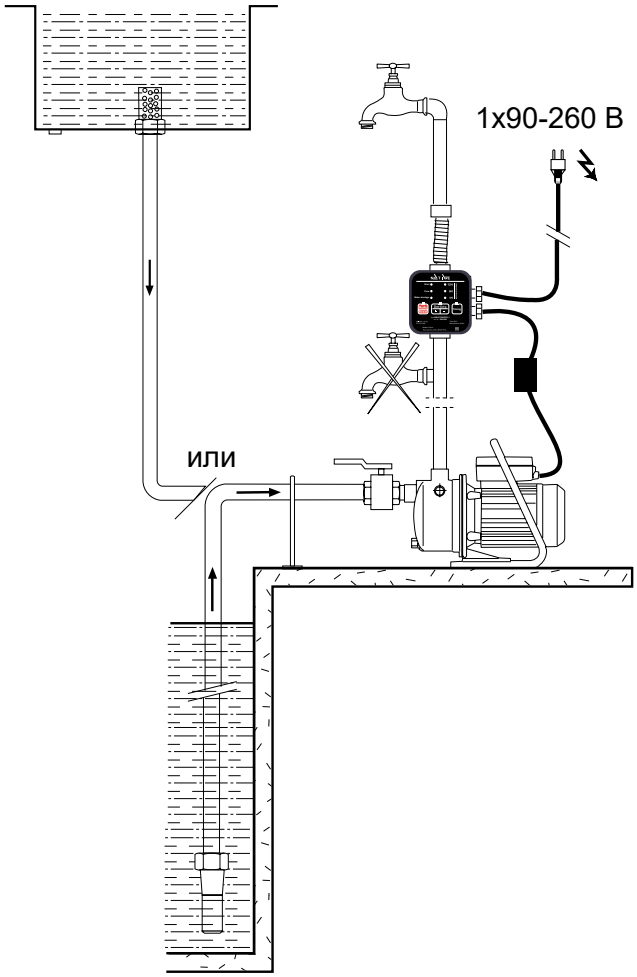

5.2. Гидравлическое соединение:

- Мы рекомендуем установить запорные клапаны на сторонах всасывания и нагнетания насоса.
- Поперечное сечение трубы должно быть не меньше диаметра всасывающего патрубка на корпусе насоса.
- При прямом подключении насоса к коммунальной системе водоснабжения на патрубке всасывания также следует установить обратный и запорный клапаны.
- Для непрямого подключения через резервуар на всасывающем патрубке следует установить приемный сетчатый фильтр для предотвращения попадания в насос загрязнений и обратный клапан.

5.3. Электрическое подключение:

ОСТОРОЖНО!

Опасность поражения электрическим током!

Следует исключить риск поражения электрическим током.

- Все электромонтажные работы должны выполняться квалифицированными электриками.
- Перед выполнением электрических соединений обесточить насос и принять меры для исключения несанкционированного пуска.
- Для безопасной установки и эксплуатации необходимо обеспечить правильное заземление системы через клеммы заземления источника питания.

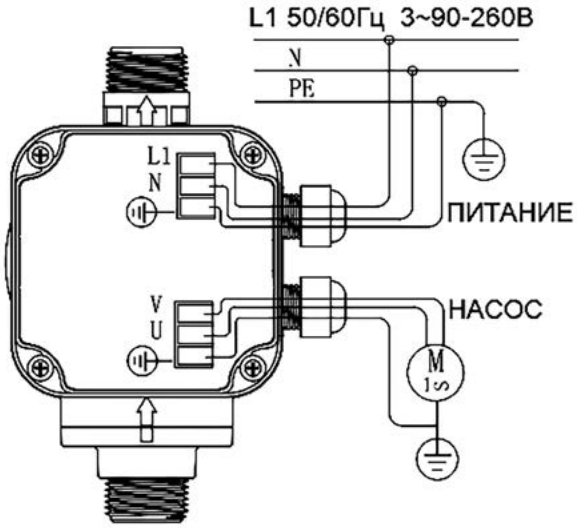

Блок автоматического управления насосом NWS CONTROL 1 можно использовать с насосами с номинальным током выше 10А. Для этого в схему подключения следует добавить контактор с катушкой 220В и осуществить подключение согласно схеме:

ВНИМАНИЕ! Опасность повреждения насоса!

Никогда не запускать насос всухую.

Перед запуском насоса система должна быть заполнена.

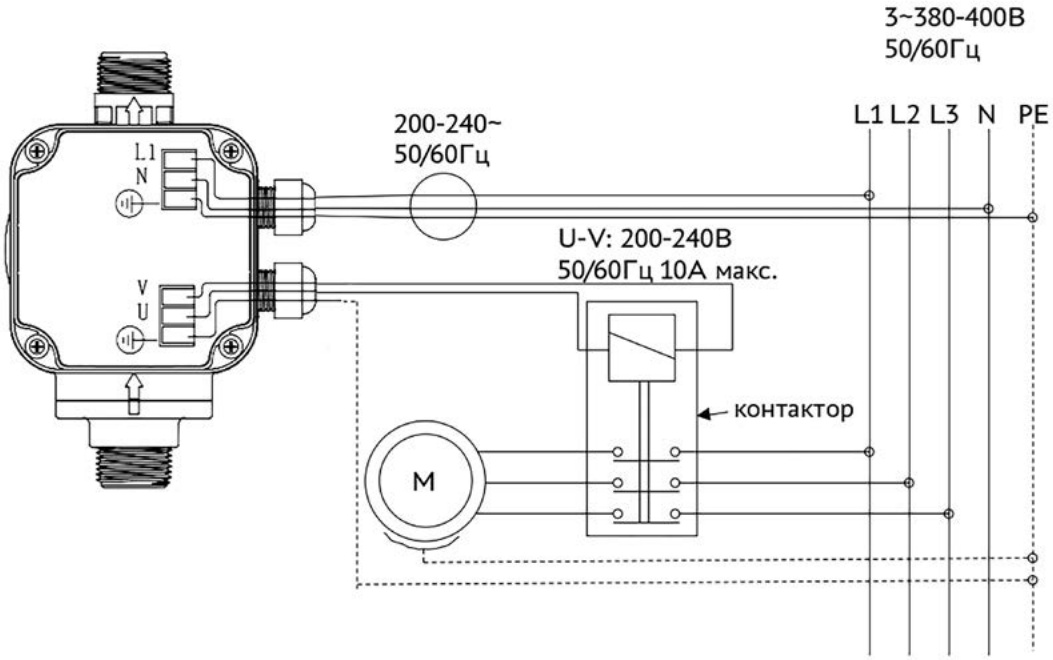

6. Неисправности, причины и способы устранения

Неисправность	Причина	Способ устранения
Не запускается	Моргает индикатор сухого хода, устройство переходит в состояние остановки по сухому ходу	Проверить наличие воды, нажать Reset или перезагрузить устройство
	Насос подобран неверно или высота установки некорректна	Нажимать клавишу «+» в режиме Setting
Насос не останавливается или частые перезапуски	Когда кран закрыт, индикатор наличия протока горит продолжительное время	Демонтировать датчик протока, прочистить его, вернуть на место
	Частые перезапуски вследствие утечки	Нажимать клавишу «-» в режиме Setting
Индикатор наличия протока горит продолжительное время	Кран закрыт, индикатор наличия протока горит продолжительное время и насос не останавливается	Прочистите обратный клапан
Мигает индикатор сухого хода	Недостаток воды на входе	Нажать Reset или перезагрузить устройство

Если самостоятельно не удается устранить проблему в работе прибора, обращайтесь на Горячую сервисную линию 8-800-250-0691 или в службу сервиса ООО ВИЛО РУС (service.ru@wilo.ru).

7. Транспортировка и хранение

При получении изделия необходимо проверить его на отсутствие повреждений при транспортировке. В случае обнаружения дефектов обратитесь к перевозчику и выполнить необходимые процедуры в рамках указанного срока.

Новое оборудование может храниться как минимум в течение 1 года. Оборудование должно быть тщательно очищено перед помещением на временное хранение. Оборудование следует хранить в чистом, сухом, защищенном от замерзания месте.

ВНИМАНИЕ!

Условия хранения могут стать причиной повреждений. Если монтаж оборудования в ближайшее время не планируется, хранить его необходимо в сухом месте, защищенном от ударов и внешних воздействий (влага, мороз и т. д.).

8. Утилизация

Материалы, используемые в конструкции блока управления насосом, подлежат вторичной переработке в целях экономии ресурсов и защиты окружающей среды.

9. Гарантии производителя

Предприятие-изготовитель гарантирует:

- Соответствие характеристик блока автоматического управления характеристикам, указанным в данной инструкции.
- Надежную и безаварийную работу блока автоматического управления в его рабочем диапазоне при соблюдении потребителем правил монтажа, эксплуатации, указанных в настоящей инструкции, а также при соблюдении условий транспортирования и хранения.
- Безвозмездное устранение в кратчайший, технически возможный срок, дефектов в течение гарантийного срока за исключением случаев, когда дефекты и поломки произошли по вине потребителя или вследствие неправильного транспортирования, хранения, монтажа и эксплуатации.
- Гарантийный срок на блок автоматического управления устанавливается 12 месяцев и исчисляется от даты продажи оборудования, которая подтверждается соответствующей записью, заверенной печатью Продавца в Гарантийном талоне и/или документе продажи, но не позднее 3-х месяцев со дня отгрузки со склада ВИЛО РУС.
- Изготовитель рекомендует ввод в эксплуатацию оборудования выполнять силами авторизованных сервисных специалистов.
- За неправильность выбора блока автоматического управления предприятие-изготовитель ответственности не несет.
- При нарушении условий монтажа, транспортирования, хранения и эксплуатации предприятие-изготовитель снимает с себя гарантийные обязательства.

10. Дополнительная информация

Техническое обслуживание:
Оборудование не требует обслуживания. Рекомендуется регулярная проверка каждые 12 000 ч.

Критерии предельных состояний:
Основным критерием предельного состояния изделия является отказ одной или нескольких составных частей, ремонт или замена которых не предусмотрены или являются экономически нецелесообразным.

Информация о дате изготовления:
Дата изготовления указана на заводской табличке оборудования.
Разъяснения по определению даты изготовления:
Например: YYYYmmDDsssss
YYYY = год изготовления
mm = месяц изготовления
DD = день изготовления
sssss = серийный номер

Сертификат соответствия ЕАЭС RU C-RU.БЛ08.В.02271/26, действителен с 31.03.2026 по 30.03.2031.

Изготовитель ООО «ВИЛО РУС», 109012, г. Москва,
ул. Охотный ряд, д.2, пом 10/II, ком/офис 3/2.10
Телефон: +7 496 514-61-10 Факс: +7 496 514-61-11.

Сделано в КНР.

Версия 01.04.2026