Библиотека СОК

VIESMANN

VITOCELL 300-V

Вертикальный емкостный водонагреватель
Объем 130 - 500 л

Технический паспорт

Номер заказа и цены см. в прайс-листе



Vitocell 300-V (EVA)
130-200 L

Vitocell 300-V (EVI)
200/300 L

Vitocell 300-V (EVI)
500 L

VITOCELL 300-V Тип EVA и EVI

Вертикальный емкостный водонагреватель
из **специальной нержавеющей стали**

5457 961 GUS 5/2013

Информация об изделии

Отвечающее санитарно-гигиеническим нормам, комфортное и экономичное приготовление горячей воды с помощью емкостных водонагревателей, изготовленных из высококачественной нержавеющей стали, – в вертикальном исполнении.

Основные преимущества

- Длительный срок службы благодаря коррозионной стойкости водонагревателя, изготовленного из высококачественной нержавеющей стали.
- Гигиеничный и пригодный для пищевых целей благодаря высокому качеству поверхности.
- Для дополнительных противокоррозионных мер защитный анод не требуется, благодаря чему исчезает необходимость в дополнительных затратах.
- Нагрев всего объема воды с помощью поверхностей нагрева, достигающих дна емкостного водонагревателя.
- Высокая степень комфорта при приготовлении горячей воды благодаря быстрому и равномерному нагреву теплообменными поверхностями больших размеров.
- Незначительные тепловые потери благодаря высокоэффективной круговой теплоизоляции.
- Компактность конструкции и малый вес облегчают доставку на место установки.
- Универсальное применение – при повышенной потребности в горячем водоснабжении можно соединить несколько емкостных водонагревателей Vitocell 300-V в батареи посредством коллекторов.
- Для облегчения подачи на место емкостный водонагреватель Vitocell 300-V (500 л) снабжен съемной теплоизоляцией.

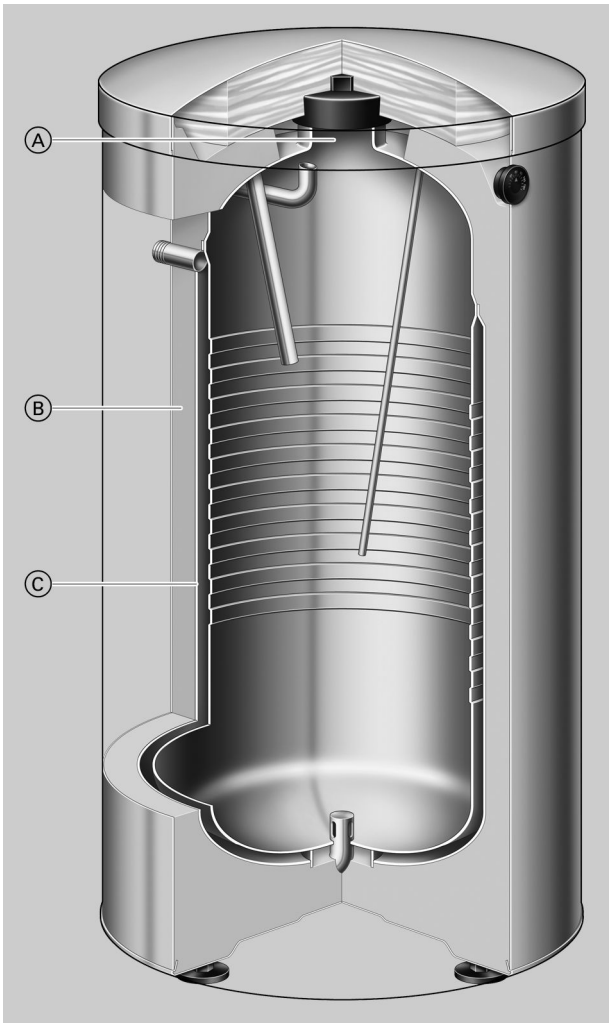

Vitocell 300-V, тип EVA, с наружным подогревом

Ⓐ Отверстие для визуального контроля и чистки
Ⓑ Высокоэффективная круговая теплоизоляция
Ⓒ Наружные теплообменные поверхности из высококачественной нержавеющей стали доходят до дна емкости – благодаря этому обеспечивается равномерный нагрев емкостного водонагревателя и соблюдение санитарно-гигиенических норм

5457 961 GUS

Основные преимущества (продолжение)

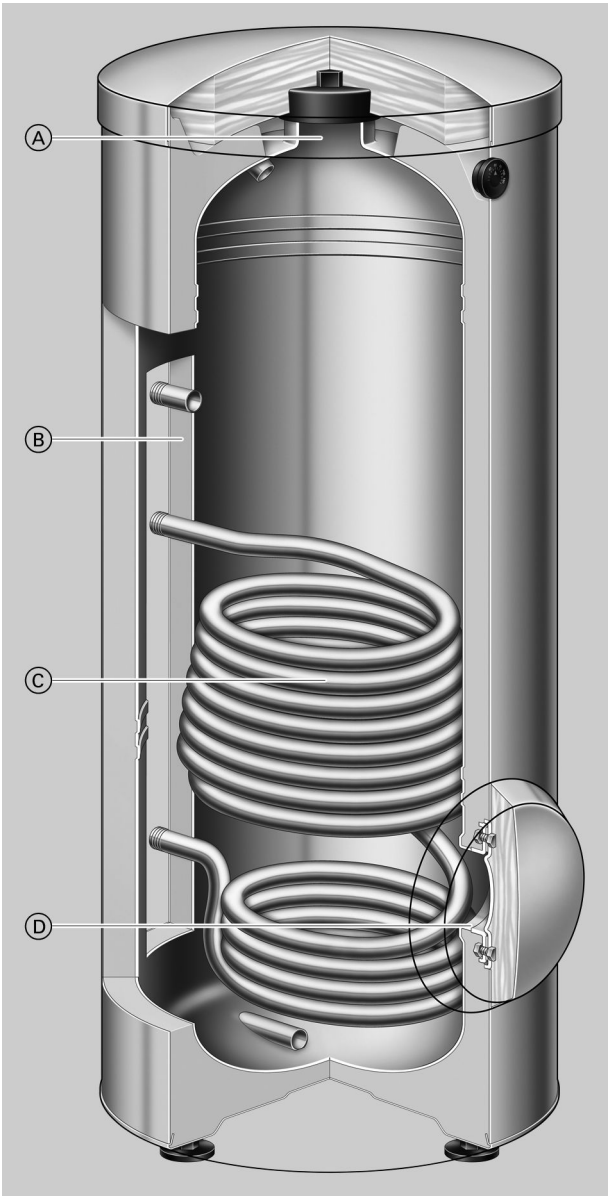

Vitocell 300-V, тип EVI, с внутренним подогревом

Ⓐ Отверстие для визуального контроля и чистки
Ⓑ Высокоэффективная круговая теплоизоляция
Ⓒ Нагревательная спираль из высококачественной нержавеющей стали доходит до дна емкости – благодаря этому обеспечивается равномерный нагрев емкостного водонагревателя и соблюдение санитарно-гигиенических норм.
Ⓓ Фланцевое отверстие в качестве дополнительного отверстия для чистки или для монтажа электронагревательной вставки

Технические данные Vitocell 300-V (тип EVA)

Для приготовления горячей воды в сочетании с водогрейными котлами, **с наружным нагревом**

Для установок со следующими характеристиками:
- Температура подающей магистрали греющего контура до **110 °C**
- Рабочее давление в **греющем контуре** до **3 бар (0,3 МПа)**
- Рабочее давление в **контуре ГВС** до **10 бар (1,0 МПа)**

Объем		**л**	**130**	**160**	**200**
Регистрационный номер по DIN				0166/09–10MC	
Долговременная мощность при нагреве воды в контуре ГВС с **10 до 45 °C** и температуре подающей магистрали **теплоносителя** … при указанном ниже расходе теплоносителя	90 °C	кВт	37	40	62
		л/ч	909	982	1523
	80 °C	кВт	30	32	49
		л/ч	737	786	1024
	70 °C	кВт	22	24	38
		л/ч	540	589	933
	60 °C	кВт	13	15	25
		л/ч	319	368	614
	50 °C	кВт	9	10	12
		л/ч	221	245	294
Долговременная мощность при нагреве воды в контуре ГВС с **10 до 60 °C** и температуре подающей магистрали **теплоносителя** … при указанном ниже расходе теплоносителя	90 °C	кВт	32	36	57
		л/ч	550	619	980
	80 °C	кВт	25	28	43
		л/ч	430	481	739
	70 °C	кВт	16	19	25
		л/ч	275	326	430
Расход теплоносителя при указанной долговременной мощности		$м^3$/ч	3,0	3,0	3,0
Затраты тепла на поддержание готовности q_{BS} при разности температур 45 K (значение, измеренное в соответствии с DIN 4753-8)		кВтч/24 ч	1,30	1,40	1,60
Размеры					
Длина (∅) a		мм	633	633	633
Ширина b		мм	667	667	667
Высота c		мм	1111	1203	1423
Кантовальный размер		мм	1217	1297	1493
Масса Емкостный водонагреватель с теплоизоляцией		кг	77	84	98
Объем теплоносителя		л	25	28	35
Теплообменная поверхность		$м^2$	1,1	1,3	1,6
Патрубки (наружная резьба)					
Подающ. и обрат. магистраль ОК		R	1	1	1
Холодная вода, горячая вода		R	¾	¾	¾
Циркуляция		R	½	½	½

Указание по долговременной мощности
При проектировании установки для работы с указанной или рассчитанной долговременной мощностью необходимо предусмотреть соответствующий насос загрузки водонагревателя. Указанная долговременная мощность достигается только при условии, что номинальная тепловая мощность водогрейного котла ≥ долговременной мощности.

Технические данные Vitocell 300-V (тип EVA) (продолжение)

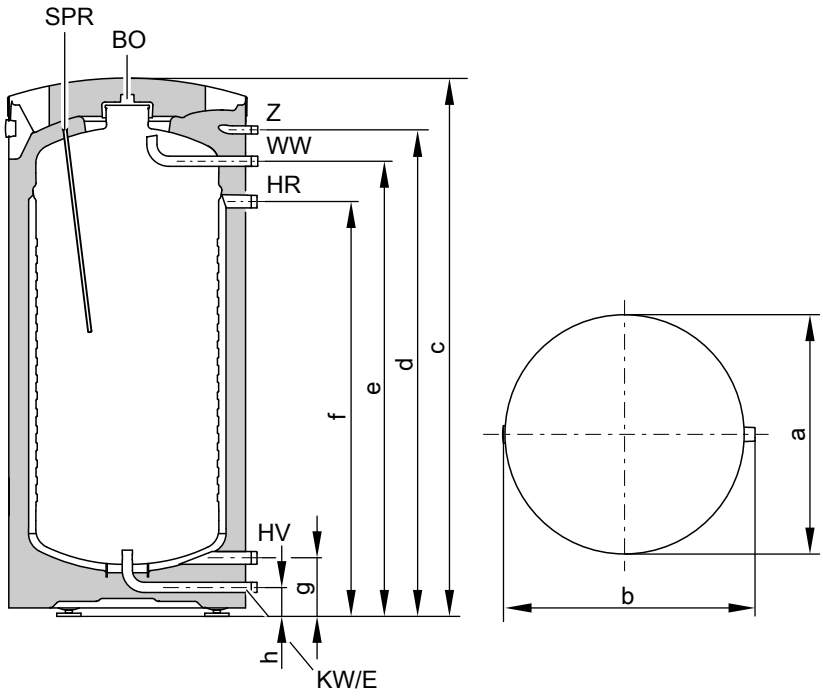

BÖ Отверстие для визуального контроля и чистки
E Опорожнение
HR Обратная магистраль греющего контура
HV Подающая магистраль греющего контура
KW Холодная вода
SPR Погружная гильза для датчика температуры водонагревателя или терморегулятора
WW Горячая вода
Z Циркуляция

Таблица размеров

Объем	л	130	160	200
a	мм	633	633	633
b	мм	667	667	667
c	мм	1111	1203	1423
d	мм	975	1067	1287
e	мм	892	984	1204
f	мм	785	877	1097
g	мм	155	155	155
h	мм	77	77	77

Коэффициент мощности N_L

согласно DIN 4708

Температура запаса воды в емкостном водонагревателе T_{sp} = температура на входе холодной воды + 50 K $^{+5\ K/-0\ K}$

Объем	л	130	160	200
Коэффициент мощности N_L при температуре подачи греющего контура				
90 °C		2,4	3,3	6,8
80 °C		1,9	2,9	5,2
70 °C		1,4	2,0	3,2

Указания к коэффициенту мощности N_L

Коэффициент мощности N_L меняется в зависимости от температуры запаса воды в емкостном водонагревателе T_{sp}.

Нормативные показатели

- *T_{sp} = 60 °C → 1,0 × N_L*
- *T_{sp} = 55 °C → 0,75 × N_L*
- *T_{sp} = 50 °C → 0,55 × N_L*
- *T_{sp} = 45 °C → 0,3 × N_L*

Технические данные Vitocell 300-V (тип EVA) (продолжение)

Кратковременная производительность (10-минутная)
Относительно коэффициента мощности N_L.
Нагрев воды в контуре ГВС с 10 до 45 °C.

Объем	**л**	**130**	**160**	**200**
Кратковременная производительность (л/10 мин)				
при температуре подачи греющего контура				
90 °C		207	240	340
80 °C		186	226	298
70 °C		164	190	236

Макс. расход воды (10-минутный)
Относительно коэффициента мощности N_L.
С догревом
Нагрев воды в контуре ГВС с 10 до 45 °C.

Объем	**л**	**130**	**160**	**200**
Макс. расход воды (л/мин)				
при температуре подачи греющего контура				
90 °C		21	24	34
80 °C		19	23	30
70 °C		16	19	24

Возможный расход воды
Водонагреватель нагревается до 60 °C.
Без догрева

Объем	**л**	**130**	**160**	**200**
Норма водозабора	л/мин	10	10	10
Возможный расход воды	л	103	120	150
Вода с t = 60 °C (постоянно)				

Время нагрева
Приведенные периоды нагрева достигаются только в том случае, если при соответствующей температуре подачи и нагреве воды в контуре ГВС с 10 до 60 °C обеспечена максимальная долговременная мощность емкостного водонагревателя.

Объем	**л**	**130**	**160**	**200**
Время нагрева (мин)				
при температуре подачи греющего контура				
90 °C		15	15	12
80 °C		19	19	16
70 °C		29	29	24

Технические данные Vitocell 300-V (тип EVA) (продолжение)

Гидродинамическое сопротивление

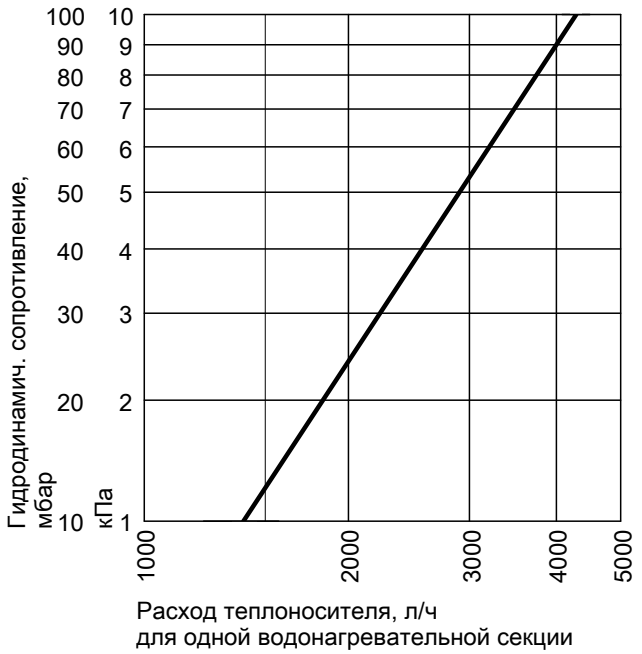

Гидродинамическое сопротивление греющего контура

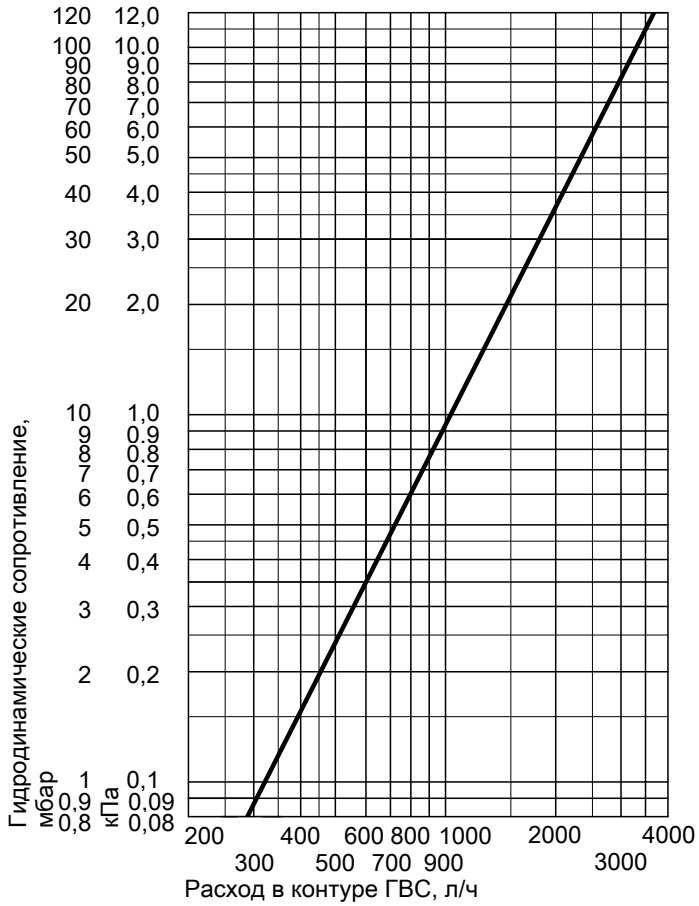

Гидродинамическое сопротивление в контуре ГВС

Технические данные Vitocell 300-V (тип EVA) (продолжение)

Долговременная мощность

Vitocell 300-V (тип EVA) объемом 130 л

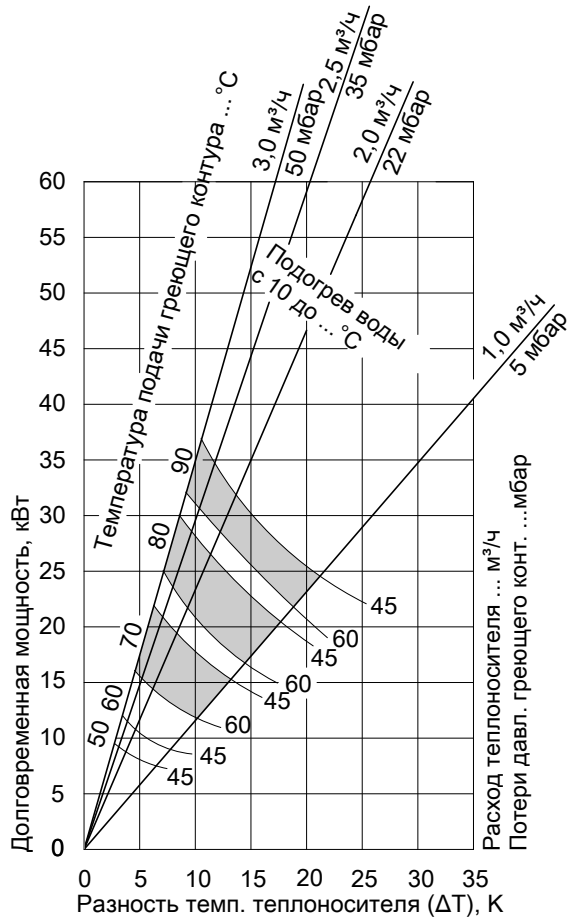

Vitocell 300-V (тип EVA) объемом 160 л

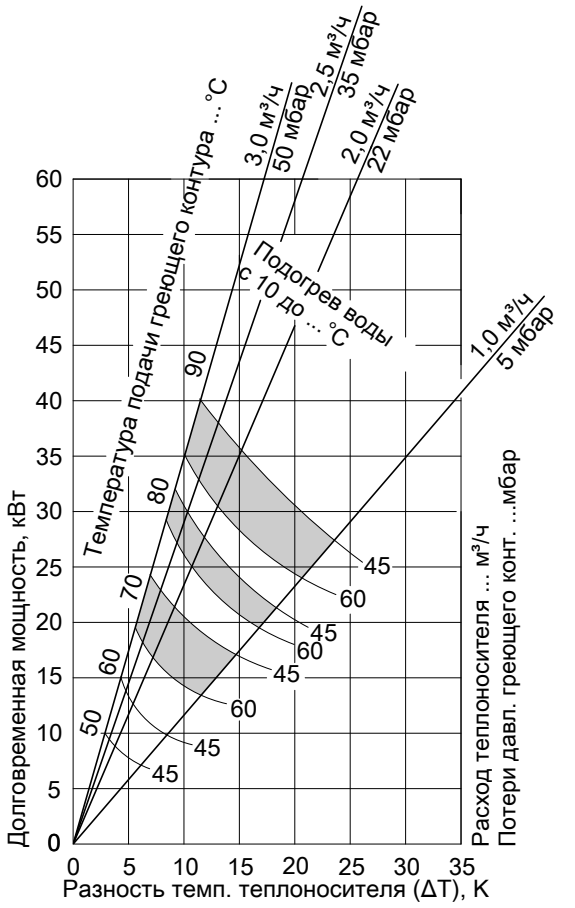

Технические данные Vitocell 300-V (тип EVA) (продолжение)

Vitocell 300-V (тип EVA) объемом 200 л

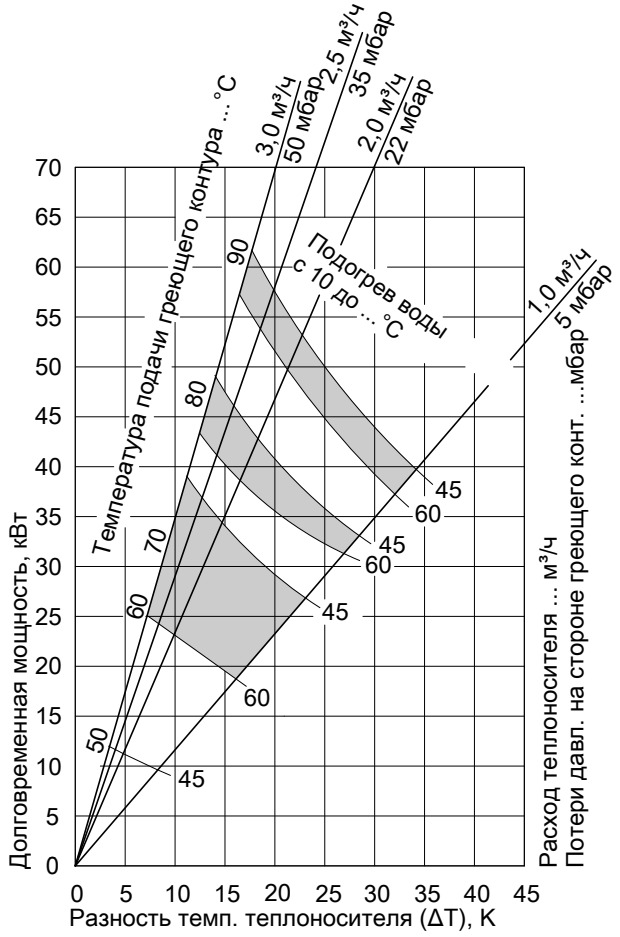

Состояние при поставке

Vitocell 300-V, тип EVA, с наружным подогревом
Объем 130 - 200 литров
Емкостный водонагреватель контура ГВС из высоколегированной специальной нержавеющей стали с установленной теплоизоляцией.

- Встроенная погружная гильза для датчика температуры водонагревателя или терморегулятора
- Встроенный термометр
- Вкручиваемые регулируемые опоры

Цвет эпоксидного покрытия облицовки - серебряный.
Емкостные водонагреватели объемом 160 и 200 литров поставляются также в белом цвете.

Технические данные Vitocell 300-V (тип EVI)

Для приготовления горячей воды в сочетании с водогрейными котлами и системами централизованного отопления, по выбору с электронагревателем в качестве дополнительного оборудования.

Годится для следующих установок:
- температура воды в контуре ГВС до **95 °C**
- температура подачи отопительного контура до **200 °C**
- рабочее давление **отопительного контура** до **25 бар (2,5 МПа)**
- рабочее давление **в контуре ГВС** до **10 бар (1,0 МПа)**

Объем водонагревателя		**л**	**200**	**300**	**500**
Регистрационный номер по DIN			9W71-10 MC/E		
Долговременная мощность при нагреве воды в контуре ГВС с **10 до 45 °C** и температуре подачи **в отопительном контуре** … при приведенном ниже расходе теплоносителя	90 °C	кВт	71	93	96
		л/ч	1745	2285	2358
	80 °C	кВт	56	72	73
		л/ч	1376	1769	1793
	70 °C	кВт	44	52	56
		л/ч	1081	1277	1376
	60 °C	кВт	24	30	37
		л/ч	590	737	909
	50 °C	кВт	13	15	18
		л/ч	319	368	442
Эксплуатационная мощность при нагреве воды в контуре ГВС с **10 до 60 °C** и температуре подачи **в отопительном контуре** … при приведенном ниже расходе теплоносителя	90 °C	кВт	63	82	81
		л/ч	1084	1410	1393
	80 °C	кВт	48	59	62
		л/ч	826	1014	1066
	70 °C	кВт	29	41	43
		л/ч	499	705	739
Расход теплоносителя при указанной эксплуатационной мощности		$м^3/ч$	5,0	5,0	6,5
Затраты теплоты на поддержание готовности q_{BS} при разности температур 45 K (результаты измерений согласно DIN 4753-8)		кВтч/24 ч	1,70	2,10	2,40
Размеры					
Длина (Ø), a					
– с теплоизоляцией		мм	581	633	925
– без теплоизоляции		мм	–	–	715
Ширина b					
– с теплоизоляцией		мм	649	704	975
– без теплоизоляции		мм	–	–	914
Высота, d					
– с теплоизоляцией		мм	1420	1779	1738
– без теплоизоляции		мм	–	–	1667
Кантовальный размер					
– с теплоизоляцией		мм	1471	1821	–
– без теплоизоляции		мм	–	–	1690
Масса в сборе с теплоизоляцией		кг	76	100	111
Объем теплоносителя		л	10	11	15
Теплообменные поверхности		$м^2$	1,3	1,5	1,9
Подключения (наружная резьба)					
Подающая и обратная магистраль отопительного контура		R	1	1	1¼
Трубопроводы холодной и горячей воды		R	1	1	1¼
Циркуляционный трубопровод		R	1	1	1¼

Указание по эксплуатационной мощности
При проектировании установки для работы с указанной или рассчитанной эксплуатационной мощностью следует предусмотреть использование соответствующего насоса. Указанная эксплуатационная мощность достигается только при условии, что номинальная тепловая мощность водогрейного котла ≥ эксплуатационной мощности.

Технические данные Vitocell 300-V (тип EVI) (продолжение)

Объем 200 и 300 литров

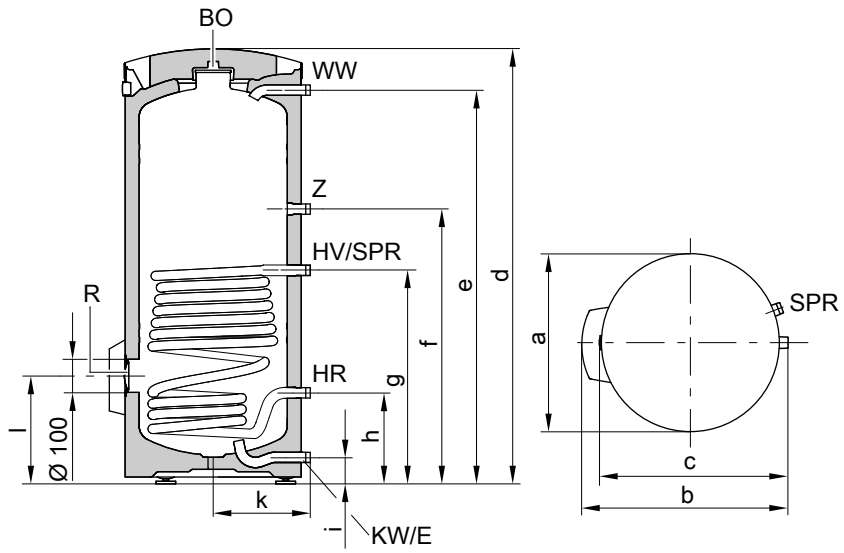

BÖ Отверстие для визуального контроля и чистки
E Линия опорожения
HR Обратная магистраль отопительного контура
HV Подающая магистраль отопительного контура
KW Трубопровод холодной воды
R Дополнительное отверстие для чистки или электронагревательная вставка
SPR Датчик температуры емкостного водонагревателя или термостатический регулятор (патрубок R 1 с переходной муфтой на R ½ для погружной гильзы)
WW Трубопровод горячей воды
Z Циркуляционный трубопровод

Объем водонагревателя	л	200	300
a	мм	581	633
b	мм	649	704
c	мм	614	665
d	мм	1420	1779
e	мм	1286	1640
f	мм	897	951
g	мм	697	751
h	мм	297	301
i	мм	87	87
k	мм	317	343
л	мм	353	357

Технические данные Vitocell 300-V (тип EVI) (продолжение)

Объем 500 л

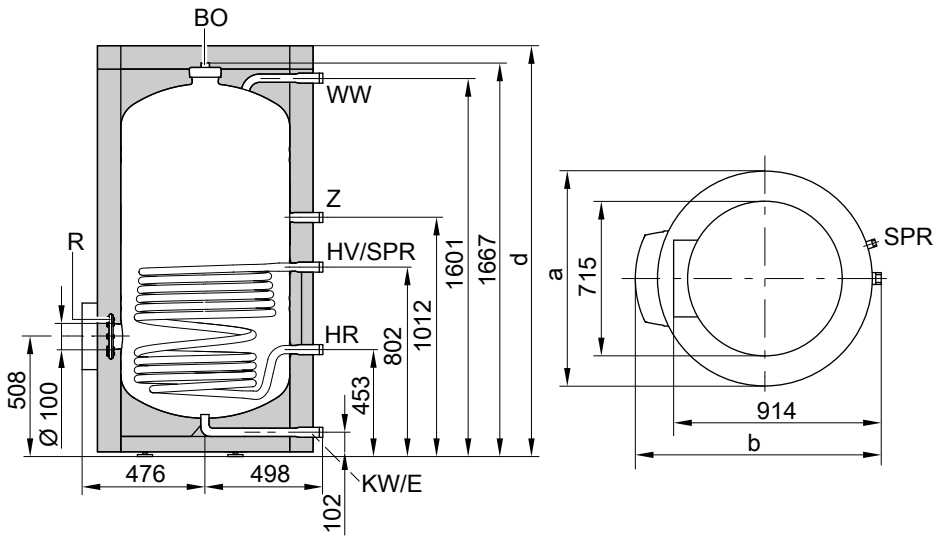

BÖ Отверстие для визуального контроля и чистки
E Линия опорожения
HR Обратная магистраль отопительного контура
HV Подающая магистраль отопительного контура
KW Трубопровод холодной воды
R Дополнительное отверстие для чистки или электронагревательная вставка
SPR Датчик температуры емкостного водонагревателя или термостатический регулятор (патрубок R 1 с переходной муфтой на R ½ для погружной гильзы)
WW Трубопровод горячей воды
Z Циркуляционный трубопровод

Объем водонагревателя	**л**	**500**
a	мм	925
b	мм	975
d	мм	1738

Коэффициент мощности N_L
Согласно DIN 4708.
Температура запаса воды в емкостном водонагревателе $T_{вод.}$= температура холодной воды на входе + 50 K $^{+5\ K/-0\ K}$

Объем водонагревателя **л**	**200**	**300**	**500**
Коэффициент производительности N_L при температуре подачи теплоносителя			
90 °C	6,8	13,0	21,5
80 °C	6,0	10,0	21,5
70 °C	3,1	8,3	18,0

Указание по коэффициенту производительности N_L
Коэффициент производительности N_L изменяется в зависимости от температуры запаса воды в емкостном водонагревателе $T_{вод.}$.

Нормативные показатели
- *$T_{вод.}$ = 60 °C → 1,0 × N_L*
- *$T_{вод.}$ = 55 °C → 0,75 × N_L*
- *$T_{вод.}$ = 50 °C → 0,55 × N_L*
- *$T_{вод.}$ = 45 °C → 0,3 × N_L*

Кратковременная производительность (10-минутная)
Относительно коэффициента производительности N_L.
Нагрев воды в контуре ГВС с 10 до 45 °C.

5457 961 GUS

Технические данные Vitocell 300-V (тип EVI) (продолжение)

Объем водонагревателя л	200	300	500
Кратковременная производительность (л/10 мин) при температуре подачи теплоносителя			
90 °C	340	475	627
80 °C	319	414	627
70 °C	233	375	566

Максимальный забор воды (10-минутный)
Относительно коэффициента производительности N_L.
С догревом.
Нагрев воды в контуре ГВС с 10 до 45 °C.

Объем водонагревателя л	200	300	500
Максимальный забор воды (л/мин) при температуре подачи теплоносителя			
90 °C	34	48	63
80 °C	32	42	63
70 °C	23	38	57

Возможный расход воды
Объем водонагревателя нагрет до 60 °C.
Без догрева.

Объем водонагревателя	л	200	300	500
Норма водоразбора	л/мин	10	15	15
Возможный расход воды Вода с t = 60 °C (постоянно)	л	139	272	460

Время нагрева
Приведенные данные о времени нагрева достигаются только в том случае, если при соответствующей температуре подачи теплоносителя и нагреве воды в контуре ГВС с 10 до 60 °C обеспечена максимальная эксплуатационная мощность емкостного водонагревателя.

Объем водонагревателя л	200	300	500
Время нагрева (мин) при температуре подачи теплоносителя			
90 °C	14,4	15,5	20,0
80 °C	15,0	21,5	24,0
70 °C	23,5	32,5	35,0

Технические данные Vitocell 300-V (тип EVI) (продолжение)

Гидродинамические сопротивления

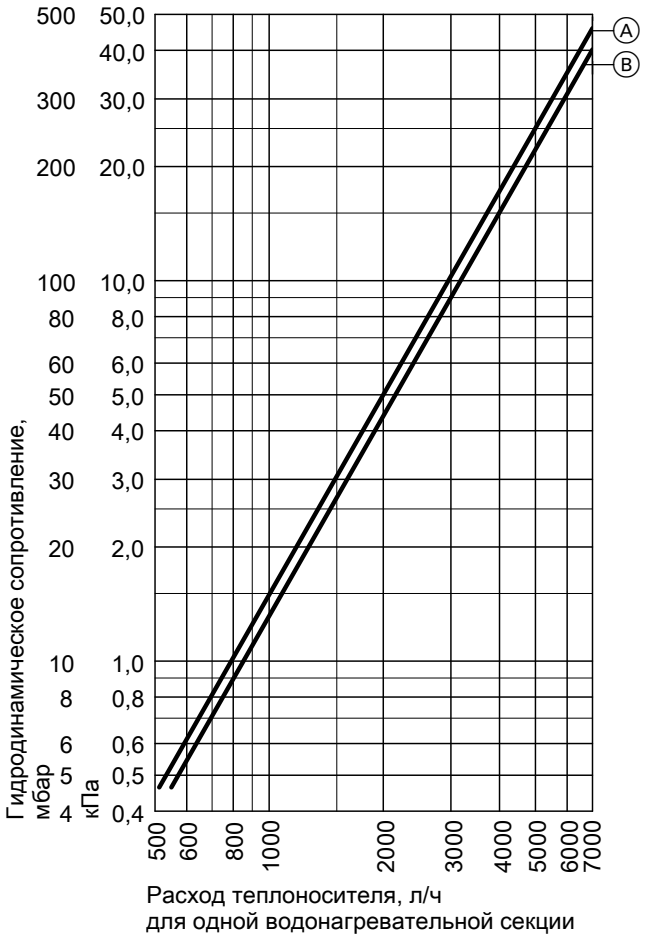

Гидродинамическое сопротивление отопительного контура

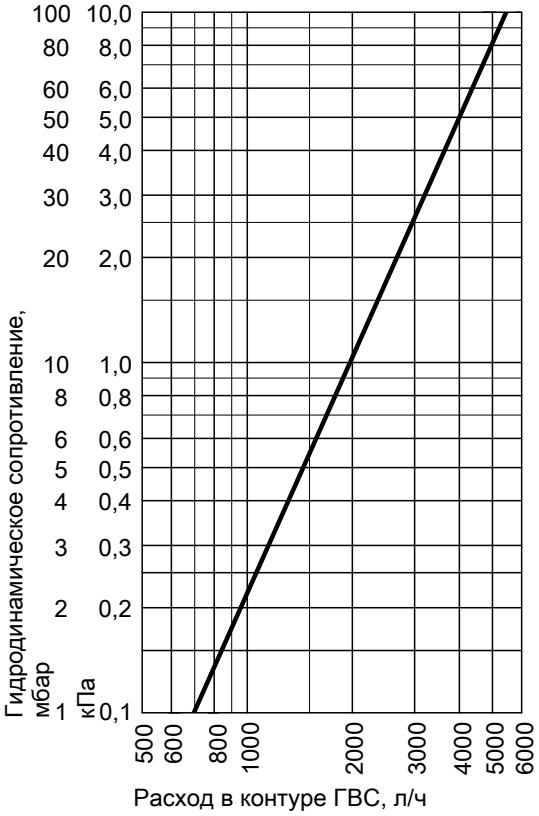

Гидродинамическое сопротивление в контуре ГВС

Ⓐ Объем водонагревателя 300 и 500 л
Ⓑ Объем водонагревателя 200 л

Долговременная мощность

Vitocell 300-V (тип EVI) объемом 200 л

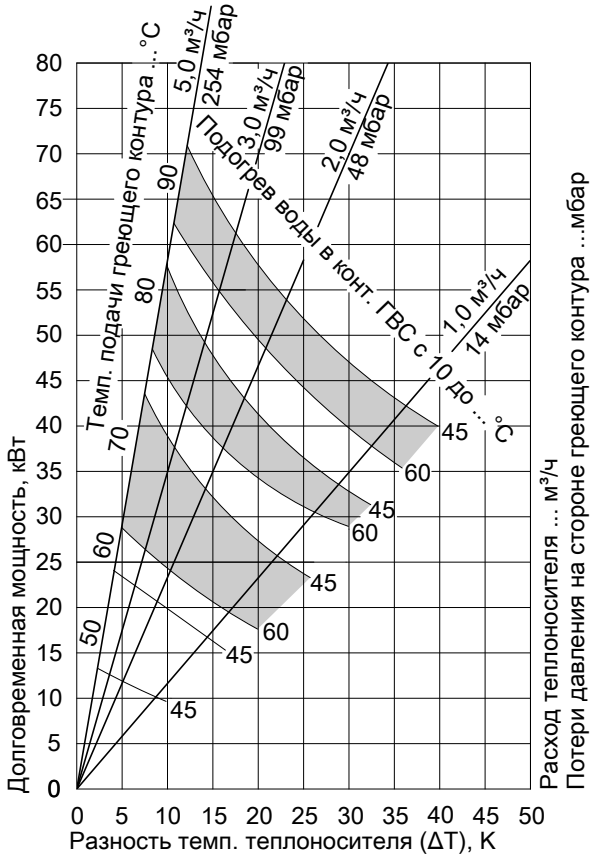

Vitocell 300-V (тип EVI) объемом 300 л

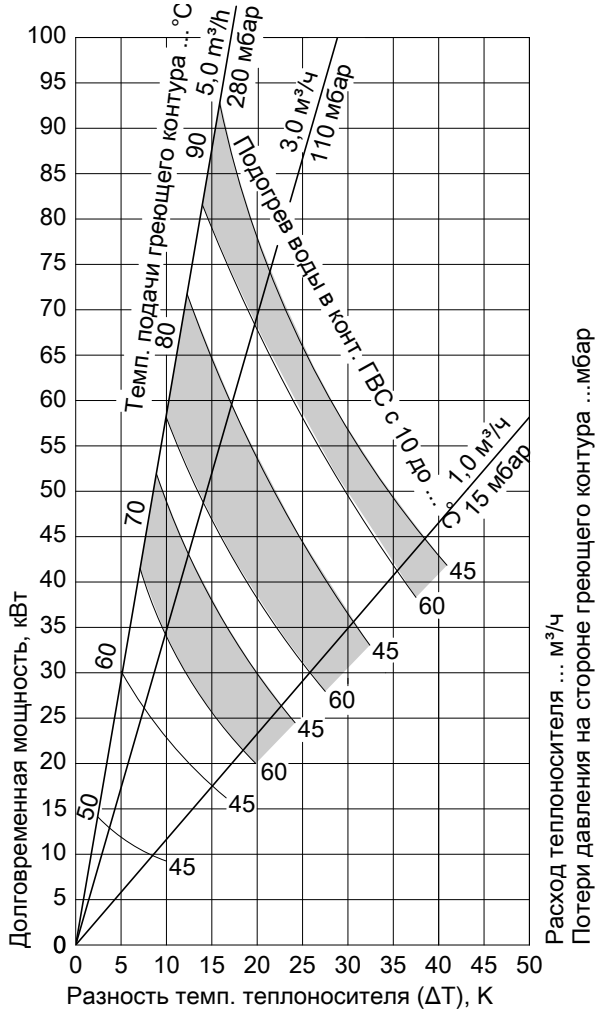

①, ②, ③ см. пример расчета в разделе "Определение параметров".

Технические данные Vitocell 300-V (тип EVI) (продолжение)

Vitocell 300-V (тип EVI) объемом 500 л

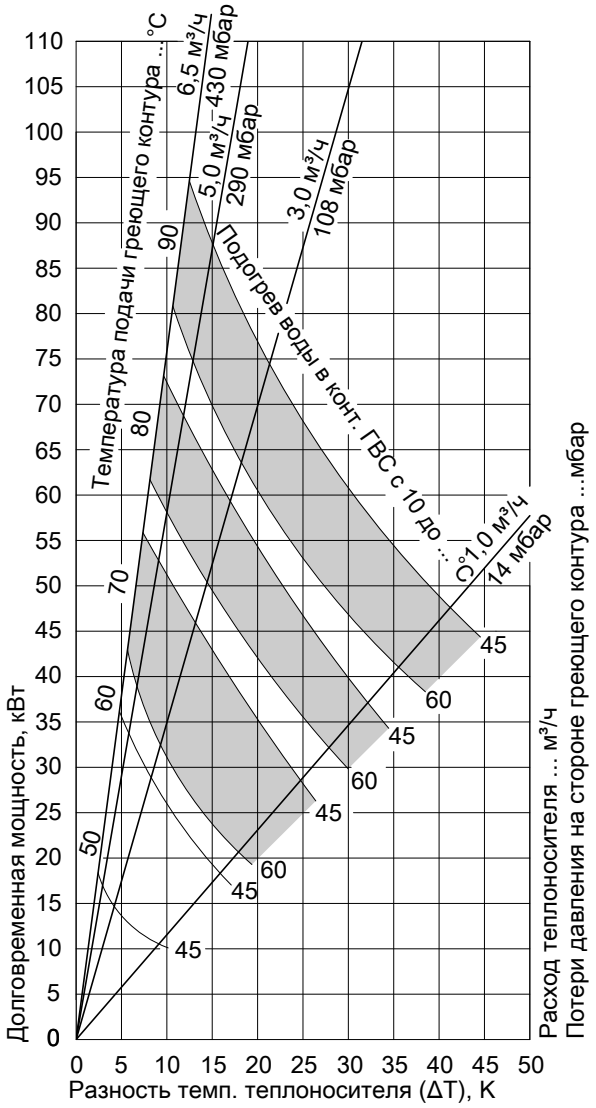

Состояние при поставке

Vitocell 300-V, тип EVI, с внутренним подогревом
Объем 200 и 300 л

Емкостный водонагреватель из высоколегированной нержавеющей стали со смонтированной теплоизоляцией.

- Присоединительный патрубок для датчика температуры водонагревателя или терморегулятора
- Встроенный термометр
- Ввинченные регулируемые опоры

Отдельно упакованы и закреплены на упаковочной клети:

- переходная муфта R 1 × ½
- погружная гильза
- теплоизолирующая деталь для погружной гильзы

Цвет эпоксидного покрытия листовой обшивки - серебристый.

Vitocell 300-V, тип EVI, с внутренним подогревом
Объем 500 л

Емкостный водонагреватель из высоколегированной нержавеющей стали с теплоизоляцией в отдельной упаковке

- Присоединительный патрубок для датчика температуры водонагревателя или терморегулятора
- Ввинченные регулируемые опоры

Отдельно упакованы и закреплены на упаковочной клети:

- термометр
- переходная муфта R 1 × ½
- погружная гильза
- теплоизолирующая деталь для погружной гильзы

Цвет пластикового покрытия листовой облицовки - серебристый

5457 961 GUS

Технические данные батареи водонагревателей (тип EVI)

Емкостные водонагреватели **Vitocell 300-V, тип EVI объемом 300 и 500 л**, могут быть соединены в батареи из 2 или 3 водонагревателей. Возможна поставка коллекторов контура ГВС и греющего контура с завода-изготовителя. Их необходимо заказать отдельно. Батареи из более чем 3 водонагревателей могут быть составлены из нескольких батарей, содержащих до 3 водонагревателей. Подключение этих батарей водонагревателей к греющему контуру и контуру ГВС должно быть выполнено монтажной организацией.

Технические данные

Для приготовления горячей воды в сочетании с водогрейными котлами, системами централизованного теплоснабжения и низкотемпературными системами отопления, по выбору с электронагревателем

Предназначен для установок со следующими условиями эксплуатации:
- Температура подачи воды/**в греющем контуре** рабочее давление до **120 °C/18 бар (1,8 МПа), 160 °C/16 бар (1,6 МПа) и 180 °C/15 бар (1,5 МПа)**
- Рабочее давление в **контуре ГВС** до **10 бар (1,0 МПа)**

Объем емкости		**л**	**300**		**500**
Общий объем батареи водонагревателей		**л**	**600**	**1000**	**1500**
количество водонагревателей			**2**	**2**	**3**
Расположение			●●	●●	●●●
Долговременная мощность*1 при нагреве воды в контуре водоразбора ГВС с **10 до 45 °C** и **температуре подачи в греющем контуре** … при приведенном ниже расходе теплоносителя	90 °C	кВт	186	192	288
		л/ч	4570	4716	7074
	80 °C	кВт	144	146	219
		л/ч	3538	3586	5379
	70 °C	кВт	104	112	168
		л/ч	2554	2752	4128
	60 °C	кВт	60	74	111
		л/ч	1474	1818	2727
	50 °C	кВт	30	36	54
		л/ч	736	884	1326
Долговременная мощность при нагреве воды в контуре водоразбора ГВС с **10 до 60 °C** и **температуре подачи в греющем контуре** … при приведенном ниже расходе теплоносителя	90 °C	кВт	164	162	243
		л/ч	2820	2786	4179
	80 °C	кВт	118	124	186
		л/ч	2028	2132	3198
	70 °C	кВт	82	86	129
		л/ч	1410	1478	2217
Расход теплоносителя при указанных значениях длительной производительности		$м^3/ч$	10	13	19,5
Габаритные размеры с теплоизоляцией					
Длина (Ø), a		мм	1461	1926	2914
Ширина, b		мм	1109	1278	1278
Высота, d		мм	1779	1738	1738
Масса Емкостный водонагреватель с теплоизоляцией и коллекторами		кг	250	270	410
Объем теплоносителя включая коллекторы		л	30	37	58
Теплообменная поверхность		$м^2$	2,8	3,6	5,4
Подключения					
Подающая магистраль и обратная магистраль отопительного контура (фланцевое соединение)		DN	50	50	50
Трубопроводы холодной и горячей воды (наружная резьба)		R	1¼	1¼	1½
Циркуляционный трубопровод (наружная резьба)		R	1¼	1¼	1¼

**1 При проектировании установки для работы с указанной или рассчитанной эксплуатационной мощностью предусмотреть соответствующий циркуляционный насос. Указанная долговременная мощность достигается только в том случае, если номинальная тепловая мощность водогрейного котла ≥ долговременной мощности.*

Технические данные батареи водонагревателей (тип EVI) (продолжение)

Пример:
Объем 500 литров

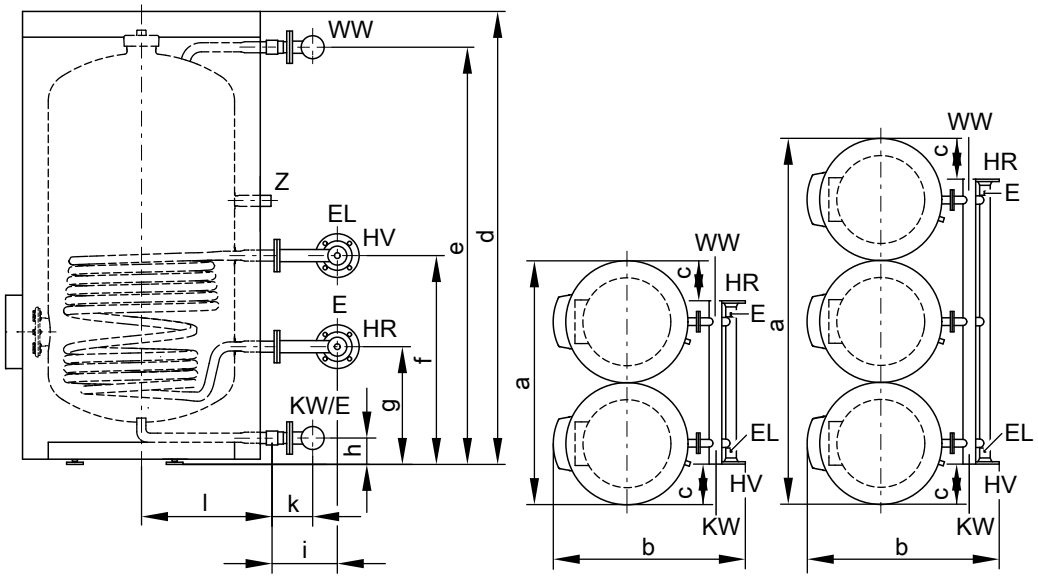

Вид сбоку и сверху

E Патрубок опорожнения на стороне греющего контура (внутренняя резьба R ½)
EL Воздухоотводчик (внутренняя резьба R ½)
HR Обратная магистраль отопительного контура
HV Подающая магистраль отопительного контура
KW/E Трубопровод холодной воды и вентиль опорожнения на стороне контура водоразбора ГВС
WW Горячая вода
Z Циркуляционная линия

Таблица размеров

Объем емкости	**л**	**300**		**500**
Общий объем батареи водонагревателей	**л**	**600**	**1000**	**1500**
Количество водонагревателей		**2**	**2**	**3**
a	мм	1461	1936	2924
b	мм	1109	1278	1278
c	мм	206	364	364
d	мм	1779	1738	1738
e	мм	1640	1601	1601
f	мм	751	802	802
g	мм	301	453	453
h	мм	87	102	102
i	мм	237	217	217
k	мм	127	130	135
л	мм	343	498	498

Коэффициент производительности N_L согласно DIN 4708

Температура запаса воды в емкостном водонагревателе = температура холодной воды на входе + 50 $K^{+5\ K/-0\ K}$

Объем емкости	**л**	**300**		**500**
Общий объем батареи водонагревателей	**л**	**600**	**1000**	**1500**
Количество водонагревателей		**2**	**2**	**3**
Коэффициент мощности N_L при температуре подачи греющего контура				
90 °C		40	63	105
80 °C		38	63	105
70 °C		26	52	89

5457 961 GUS

Технические данные батареи водонагревателей (тип EVI) (продолжение)

Кратковременная производительность (10-минутная)

Относительно коэффициента мощности N_L — Подогрев воды в контуре ГВС с 10 до 45 °C

Объем емкости	**л**	**300**		**500**
Общий объем батареи водонагревателей	**л**	**600**	**1000**	**1500**
Количество водонагревателей		**2**	**2**	**3**
Кратковременная производительность (л/10 мин) при температуре подачи греющего контура				
90 °C		898	1190	1600
80 °C		870	1190	1600
70 °C		698	1050	1470

Максимальный расход воды (10-минутный)

Относительно коэффициента мощности N_L — Подогрев воды в контуре ГВС с 10 до 45 °C

С догревом

Объем емкости	**л**	**300**		**500**
Общий объем батареи водонагревателей	**л**	**600**	**1000**	**1500**
Количество водонагревателей		**2**	**2**	**3**
Максимальный расход воды (л/мин) при температуре подачи греющего контура				
90 °C		90	120	160
80 °C		87	120	160
70 °C		70	101	148

Возможный расход воды

Объем водонагревателя нагрет до 60 °C — Без догрева

Объем емкости	**л**	**300**		**500**
Общий объем батареи водонагревателей	**л**	**600**	**1000**	**1500**
Количество водонагревателей		**2**	**2**	**3**
Норма водоразбора	л/мин	30	30	45
Возможный расход воды Вода с t = 60 °C (постоянно)	л	544	920	1380

Указания по проектированию

Подключения в контуре ГВС

Подключения согласно DIN 1988

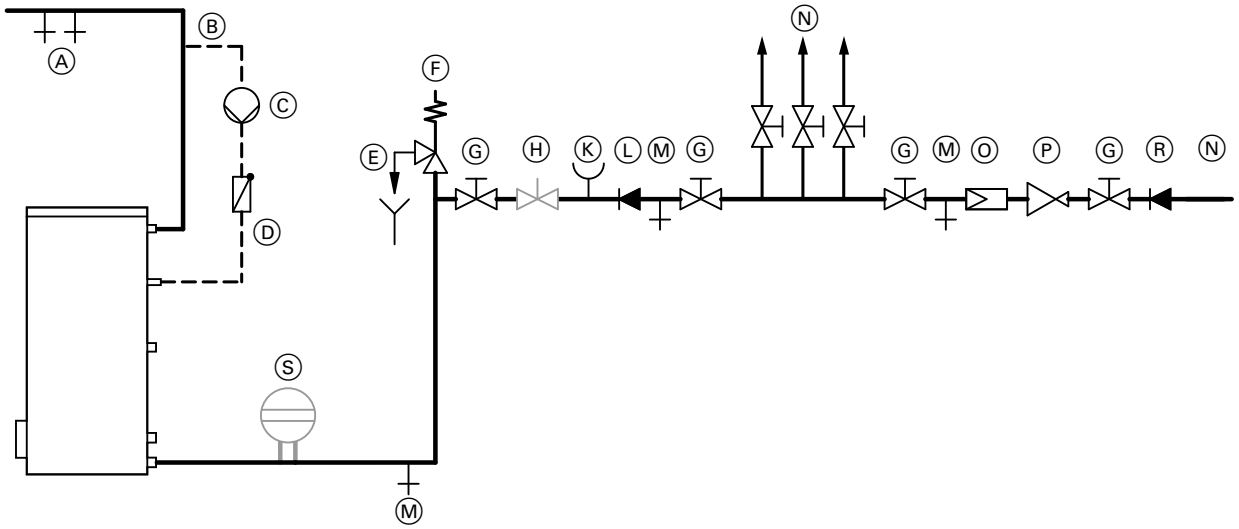

Ⓐ Горячая вода
Ⓑ Циркуляционный трубопровод
Ⓒ Циркуляционный насос ГВС
Ⓓ Подпружиненный обратный клапан

5457 961 GUS

Ⓔ Контролируемое выходное отверстие выпускной линии
Ⓕ Предохранительный клапан
Ⓖ Запорный вентиль
Ⓗ Регулировочный вентиль расхода:
(монтаж и рекомендуемая настройка максимального расхода воды должны соответствовать 10-минутной производительности емкостного водонагревателя)
Ⓚ Подключение манометра
Ⓛ Обратный клапан
Ⓜ Патрубок опорожнения
Ⓝ Трубопровод холодной воды
Ⓞ Фильтр для воды в контуре ГВС
Ⓟ Редукционный клапан
Ⓡ Обратный клапан/разделитель труб
Ⓢ Мембранный расширительный бак, пригодный для контура ГВС

Предохранительный клапан
Обязателен монтаж предохранительного клапана.

Рекомендация: Установить предохранительный клапан выше верхней кромки емкостного водонагревателя. За счет этого обеспечивается защита от загрязнения, образования накипи и высоких температур. Кроме того, при работах на предохранительном клапане опорожнение емкостного водонагревателя не требуется.

Погружная гильза

Vitocell 300-V, тип EVA, с наружным подогревом, объем 130 - 200 л

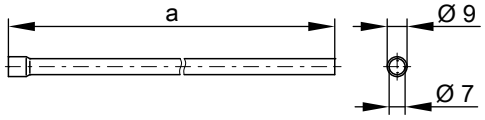

Погружная гильза вварена в емкостный водонагреватель.

Объем емкости	л	130	160	200
a	мм	550	650	650

Vitocell 300-V, тип EVI, с внутренним подогревом, объем 200 - 500 л

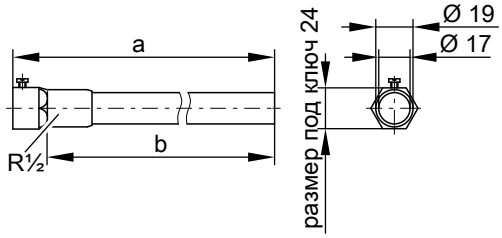

Для датчика или чувствительного элемента регулирующего устройства следует применять прилагаемую к комплекту поставки погружную гильзу из нержавеющей стали. Благодаря этому обеспечивается достижение максимальной эксплуатационной надежности.
Если вставляемый датчик или чувствительный элемент не подходят к этой погружной гильзе, необходимо использовать другую погружную гильзу из нержавеющей стали (1.4571 или 1.4435).

Объем емкости	л	200	300	500
a	мм	220	220	330
b	мм	200	200	310

Температура подачи воды выше 110 °C:

При этих условиях эксплуатации согласно DIN 4753 в водонагреватель необходимо дополнительно установить прошедший конструктивные испытания защитный ограничитель температуры, ограничивающий температуру до 95 °C.

Гарантия

Предоставляемая нами гарантия на емкостный водонагреватель сохраняет силу только при условии, что качество нагреваемой воды соответствует действующему Положению о питьевой воде, и имеющиеся водоподготовительные установки исправно работают.

Теплообменные поверхности

Коррозионно-стойкие и защищенные теплообменные поверхности (контур ГВС / отопительный контур) соответствуют исполнению C по DIN 1988-200.

Электронагревательной вставки

При использовании изделий других фирм ввинчиваемый подогреватель должен иметь необогреваемый участок длиной не менее 100 мм.

Указания по проектированию (продолжение)

Инструкция по проектированию

Дополнительные указания по проектированию и расчету приведены в "Инструкции по проектированию централизованной системы горячего водоснабжения с емкостными водонагревателями Vitocell".

Применение по назначению

Согласно назначению прибор может устанавливаться и эксплуатироваться только в закрытых системах в соответствии с EN 12828 / DIN 1988 или в гелиоустановках в соответствии с EN 12977 с учетом соответствующих инструкций по монтажу, сервисному обслуживанию и эксплуатации. Емкостные водонагреватели предусмотрены исключительно для аккумулирования и нагрева воды с качеством, эквивалентным питьевой; буферные емкости отопительного контура предназначены только для воды для наполнения с качеством, эквивалентным питьевой. Гелиоколлекторы должны эксплуатироваться только с использованием теплоносителя, имеющего допуск изготовителя.

Условием применения по назначению является стационарный монтаж в сочетании с элементами, имеющими допуск для эксплуатации с этой установкой.

Производственное или промышленное использование в целях, отличных от отопления помещений или приготовления горячей воды, считается использованием не по назначению.

Цели применения, выходящие за эти рамки, в отдельных случаях могут требовать одобрения изготовителя.

Неправильное обращение с прибором или его неправильная эксплуатация (например, вследствие открытия прибора пользователем установки) запрещено и ведет к освобождению от ответственности.

Неправильным обращением также считается изменение элементов системы относительно предусмотренной для них функциональности (например, непосредственное приготовление горячей воды в коллекторе).

Необходимо соблюдать законодательные нормы, в особенности относительно гигиены приготовления горячей воды.

Принадлежности

Блок предохранительных устройств по DIN 1988

Компоненты:
- Запорный вентиль
- Обратный клапан и контрольный штуцер
- Штуцер для подключения манометра
- Мембранный предохранительный клапан

Объем водонагревателя до 200 л
- 10 бар (1 МПа): **№ заказа 7219 722**
- Ⓐ 6 бар (0,6 МПа): **№ заказа 7265 023**
- DN 15/R ¾
- Макс. отопительная мощность: 75 кВт

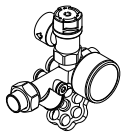

Объем водонагревателя свыше 300 л
- 10 бар (1 МПа): **№ заказа 7180 662**
- Ⓐ 6 бар (0,6 МПа): **№ заказа 7179 666**
- DN 20/R 1
- Макс. отопительная мощность: 150 кВт



Терморегулятор

Vitocell 300:
- тип EVA: **№ заказа 7151 989**
- тип EVI: **№ заказа 7151 988**

- С термостатической системой.
- С ручкой настройки снаружи на корпусе.
- Без погружной гильзы
  У емкостных водонагревателей Viessmann погружная гильза входит в комплект поставки.
- С рейкой для монтажа на емкостном водонагревателе или на стене.
- Для установки в емкостный водонагреватель.

№ заказа 7151989
С рейкой для монтажа на емкостном водонагревателе или на стене.

Принадлежности (продолжение)

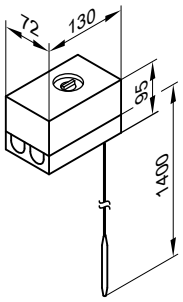

№ заказа 7151988
Для установки в емкостный водонагреватель.

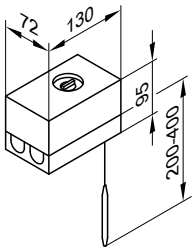

Технические данные

Подключение	3-проводным кабелем с сечением провода 1,5 мм²
Степень защиты	IP 41 согласно EN 60529
Диапазон настройки	от 30 до 60 °C, возможна перенастройка до 110 °C
Разность между температурой вкл. и выкл.	макс. 11 K
Коммутирующая способность	6(1,5) A 250 B~
Функция переключения	при повышающейся температуре с 2 на 3

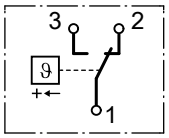

Рег. № по DIN	DIN TR 116807 или DIN TR 96808

Насос загрузки емкостного водонагревателя

№ заказа 7172 611 и 7172 612

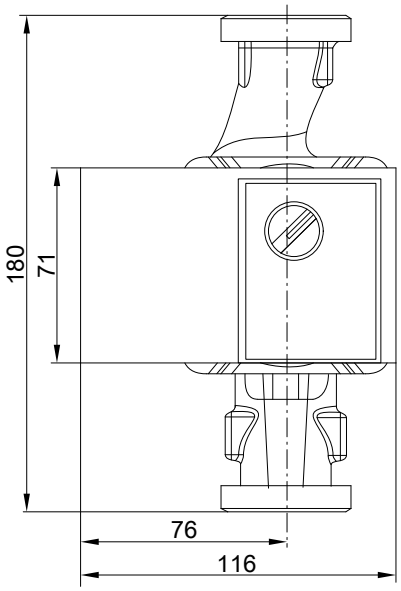

№ заказа		7172 611	7172 612
Тип насоса		Yonos Para 25/6	Yonos Para 30/6
Напряжение	B~	230	230
Потребляемая мощность	Вт	3-45	3-45
Подключение	G	1½	2
Соединительный кабель	м	5,0	5,0
для водогрейных котлов мощностью		до 40 кВт	от 40 до 70 кВт

5457 961 GUS

Принадлежности (продолжение)

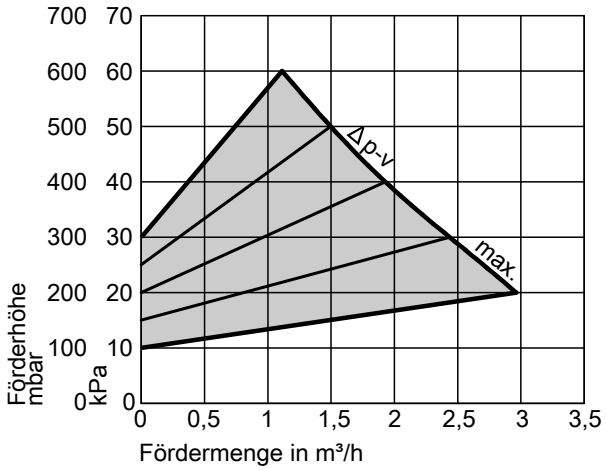

Δp-v (переменная)

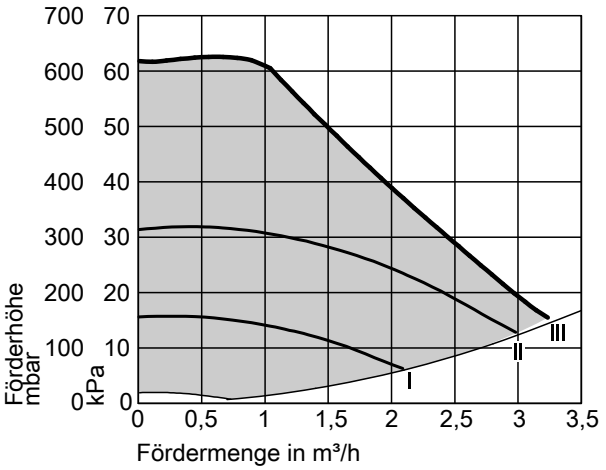

Постоянная скорость

Насос загрузки емкостного водонагревателя

№ заказа 7172 613

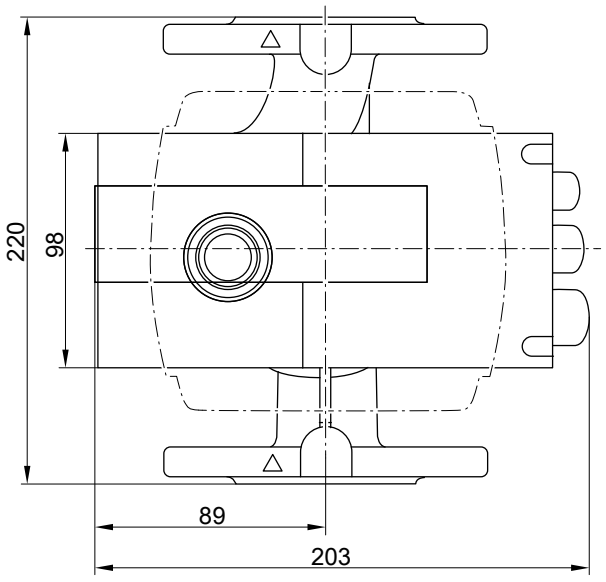

№ заказа		7172 613
Тип насоса		Stratos 40/1-4
Напряжение	В~	230
Потребляемая мощность	Вт	14-130
Подключение	DN	40
Соединительный кабель для водогрейных котлов мощностью	м	5,0 от 70 кВт

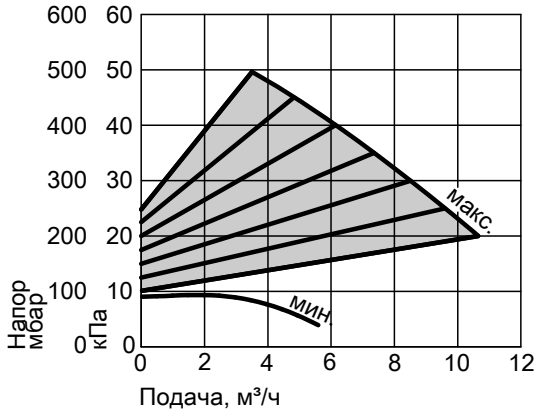

Δp-v (переменная)

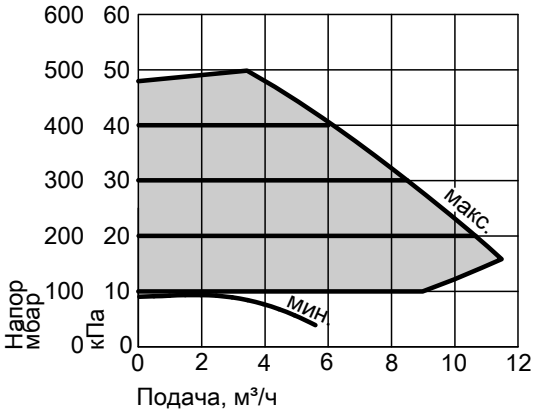

Δp-c (постоянно)

Принадлежности (продолжение)

Электронагревательная вставка EHE для установки в Vitocell 300-V (тип EVI)

Может использоваться только для воды мягкой и средней жесткости до 14 °нем. град. жесткости (степень жесткости 2 / 2,5 моль/м³)

Вид тока и номинальное напряжение **3/N/PE 400 В/50 Гц**					**Степень защиты:** **IP 54**
Номинальное потребление в нормальном режиме/при быстром нагреве		кВт	2	4	6
Номинальный ток		A	8,7	8,7	8,7
Время нагрева с 10 до 60 °C	200 л	ч	4,9	2,4	1,6
	300 л	ч	7,3	3,6	2,4
	500 л	ч	11,4	5,7	3,8

Емкостные водонагреватели с электронагревательной вставкой EHE				
Объем емкости	**л**	**200**	**300**	**500**
Объем, нагреваемый нагревательной вставкой	л	162	256	390
Размеры				
Ширина b (с электронагревательной вставкой)	мм	841	887	1137
Минимальное расстояние до стены для монтажа электронагревательной вставки EHE	мм	730	730	670
Масса				
Vitocell 300-V	кг	76	100	111
Электронагревательная вставка EHE	кг	2	2	2

Пример:
Объем 300 литров

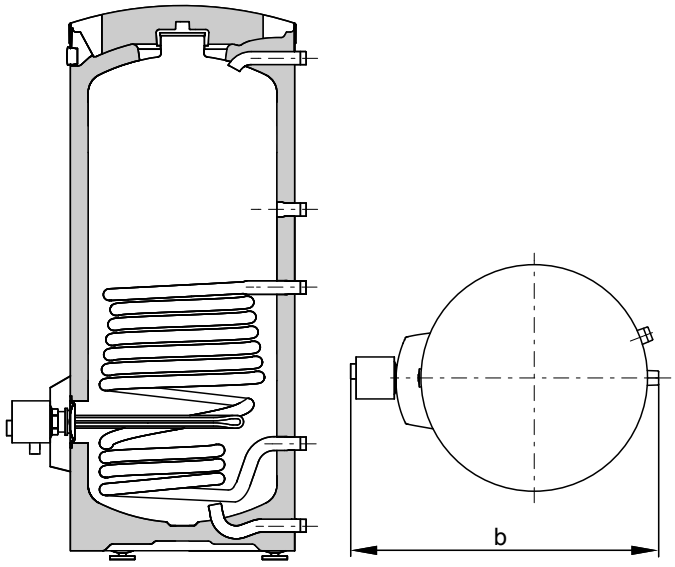

Vitocell 300-V с электронагревательной вставкой

b Общая ширина с электронагревательной вставкой EHE

Оставляем за собой право на технические изменения.

ТОВ "Віссманн"
вул. Димитрова, 5 корп. 10-А
03680, м.Київ, Україна
тел. +38 044 4619841
факс. +38 044 4619843

Viessmann Group
ООО "Виссманн"
г. Москва
тел. +7 (495) 663 21 11
факс. +7 (495) 663 21 12
www.viessmann.ru

5457 961 GUS