Библиотека СОК

VGR

Руководство по монтажу, техническому обслуживанию и эксплуатации

Буферные накопители VGR

VPS 60/1 H
VPS 60/1 V
VPS 100/1 V
VPS 200/1 V
VPS 300/1 V
VPS 500/1 V

Содержание

1 Информация для пользователей 3
1.1 Примечания 3
2 Описание продукта 3
2.1 Применение 3
2.2 Свойства продукта 3
3 Монтаж 4
3.1 Комплект поставки 4
3.2 Требования к месту установки 4
3.3 Подключение к другим устройствам 4
4 Технические параметры 4
5 Операции с продуктом 5
5.1 Заполнение водой 5
5.2 Опороженение буфера 5
6 Техническое обслуживание 5
6.1 Очистка корпуса 5
6.2 Защитный анод 5
7 Устранение неполадок 5
8 Гарантия и сервисная служба 5

1. **Информация для пользователей**

Благодарим вас за использование буферного накопителя VGR. Пожалуйста, заранее внимательно прочтите данное руководство и следуйте приведенным здесь инструкциям. Пожалуйста, сохраняйте данное руководство для Вас и для персонала по монтажу и техническому обслуживанию.

1.1 **Примечание**

Убедитесь, что в месте установки предусмотрен соответствующий дренаж, чтобы защитить другое оборудование от повреждений, при опорожнении буферного накопителя.

Все электрические цепи и устройства распределения электроэнергии должны быть выбраны и установлены в соответствии с действующими техническими требованиями и соответствующими правилами техники безопасности.

Изделие оснащено воздухоотводчиком. Регулярно удаляйте накипь с него. Опорожняйте устройство, если планируется снижение температуры теплоносителя до 0℃.

Допускается установка на открытом воздухе. Однако температура наружного воздуха должна быть выше -25℃.

Своевременно заменяйте анод в соответствии с качеством воды, что продлит срок службы изделия.

2. Описание продукта

.

2.1 Применение

- Буфер предназначен для накопление тепловой энергии, стабилизации изменения температуры теплоносителя, уменьшения частоты запуска теплогенерирующего оборудования для продления срока его службы.

- Удобная чистка и обслуживание изделия.

- Удобство интеграции и ввода в эксплуатацию.

- Позволяет сбалансировать распределение гидравлического давления в системе.

2.2 Свойства продукта

- Внутренний корпус выполнен из низкоуглеродистой стали и покрыт специальной эмалью, похожей на кожицу, которая наносится высокотемпературным способом. Данная комбинация
- Удлиненный анод защищает от коррозии и продлевать срок службы изделия.
- Толстый слой теплоизоляции из пенополиуретан обеспечивает превосходную теплоизоляцию и сводит к минимуму потери тепла.
- Внешний корпус изготовлен из оцинкованной стали и окрашен электростатическим способом в печи. Обладает антикоррозийными свойствами, устойчив к ультрафиолетовому излучению и долго сохраняет цвет.

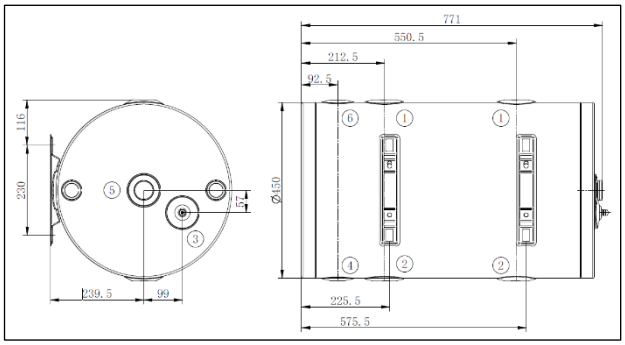

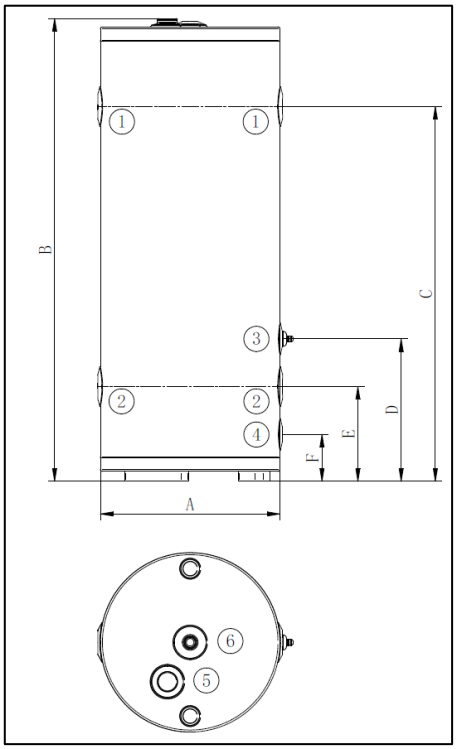

1	Гидравлическое соединение	4	Сливное соединение
2	Гидравлическое соединение	5	Подключение магниевого анода
3	Подключение датчика температуры	6	Отверстие под вентиль для выпуска воздуха

Модель	**VPS 60/V**	**VPS 100/V**	**VPS 200/V**	**VPS 300/V**	**VPS 500/V**
A(mm)	Ø450	Ø450	Ø520	Ø620	Ø710
B(mm)	796	1161	1562	1574	1777
C(mm)	575	940	1300	1270	1450
D(mm)	357	357	417	417	417
E(mm)	237	237	267	267	267
F(mm)	117	117	117	117	117

3 Монтаж

3.1 Комплект поставки

Количество	Описание
1	Буферная емкость
2	Инструкция по монтажу и эксплуатации
3	Упаковка
4	Дренажный клапан
5	Крепежные болты(VPS 60/H)

3.2 Требование к месту установки

- Оборудовние должно быть установлено в месте, доступном для обслуживания, а также достаточным по размерами для демонтажа и замены в будущем.
- Для буферных емкостей с напольным типом монтажа конструкция пола должна выдерживать общий вес изделия, заполненного водой. Аналогично и для буфера настенного монтажа – стена должны обладать достаточной несущей способностью, чтобы выдержать вес изделий, заполненного водой.
- Для вариантов напольного монтажа изделие должно быть установлено на огнеупорное основание высотой 50 мм или выше рядом с гладким и термостойким сливом. Такое расположение направлено на предотвращение повреждения изделия или его трубопроводов другим оборудованием.
- Буфер настенного монтажа также должен располагаться рядом с гладким и термостойким сливом.

3.3 Подключение к другим устройствам

- Подсоедините устройство к тепловому насосу или бойлеру через впускной и выпускной патрубки для циркуляции. Подключенное оборудование должно быть оснащено функциями автоматического обезвоздушивания и компенсаторами расширения теплоносителя.
- Компоненты подключенной системы должны выдерживать давление не менее 0,3МПа и температуру не менее 99°C, включая насосные станции и клапаны.
- Все отверстия закрыты негерметичными заглушками. Для избежания протечки все не задействованные отверстия буфера должны быть заглушены соответствующими герметичными заглушками.

4 Технические параметры

Модель	VPS 60/V VPS 60/H	VPS 100/V	VPS 200/V	VPS 300/V	VPS 500/V
Тип подключения	Side outlet				
Тип защиты	Metallic anode rod				
Размер защитного анода	Ø 18x500	Ø 21.3x900	Ø 21.3x1300	Ø 21.3x1300	Ø 21.3x1450
Номинальный объем (л)	60	100	200	300	500
Фактический объем (л)	59	98	195	298	430
Максимальное рабочее давление (Мпа)	0,8				
Подключение циркуляционных линий	G1-1/4, внутренняя резьба		G2, внутренняя резьба		
Подключение сливного отверстия	NPT3/4, внутренняя резьба (стандартная версия со сливным клапаном)				
Отверстие под вентиль для выпуска воздуха	G3/4, внутренняя резьба				
Внешний диаметр буфера (мм)	Ø 450	Ø 450	Ø 520	Ø 620	Ø 710
Высота (мм)	796 (верт.) /771 (гор.)	1161	1562	1574	1777
Материал внешнего корпуса	Окрашенный оцинкованный металл				
Материал бака	Эмалированная сталь				
Материал теплоизоляции	Пенополиуретан				
Толщина теплоизоляции (мм)	40				50
Диаметр бака (мм)	Ø 368	Ø 368	Ø 438	Ø 540	Ø610
Размер с упаковкой (мм)	515x515 x860	480x480 x1205	550x550 x1605	655x655 x1615	745x745 x1805
Масса с упаковкой (кг)	28 (верт.) /30 (гор.)	38	69	86	121

5 Операции с продуктом

5.1 Заполнение водой

После подключения буфера к внешнему оборудованию заполните систему водой. После заполнения водой проверьте наличие протечек на всех соединениях.

5.2 Опорожнение буфера

Опорожнять буфер следует только при необходимости технического обслуживания, а также при возможности заморозки системы.

6 Техническое обслуживание

6.1 Очистка корпуса

Чтобы сохранить безупречный внешний вид резервуара для воды, рекомендуется регулярно чистить корпус в соответствии со следующей процедурой:

- Смочите тряпку в мыльном растворе или моющем средстве и аккуратно протрите корпус. Не используйте бензин или другие агрессивные химические вещества.
- Протрите корпус насухо другой тканью и держите резервуар сухим.

6.2 Защитный анод

Анод должен проверяться или заменяться специалистами каждые два года. Если используется умягченная вода, интервал технического обслуживания должен быть сокращен до одного года. Если диаметр анодного стержня составляет менее 15 мм, его необходимо заменить. Гарантия будет недействительна при несоблюдении рекомендаций технического обслуживания.

7 Устранение неполадок

Симптом	Возможная причина	Решение
Протечка	Коррозия бака	Связаться с сервисным центром
	Потеря герметичности соединений.	Проверьте затяжку резьбовых соединений. Если соединение по-прежнему протекает, то следует обратиться в сервисный центр. .

8 Гарантия и сервисная служба

Действующие условия гарантии завода-изготовителя Вы найдёте в приложенном к Вашему аппарату паспорте изделия. Актуальную информацию по организациям, осуществляющим гарантийное и сервисное обслуживание продукции VGR Вы можете получить по телефону, указанному на обратной стороне обложки инструкции. Смотрите также информацию на Интернет-сайте.

ООО «Вендор Грин Рус», Россия
143421, Московская область, Красногорский р-н,
26-й км а/д «Балтия», БЦ «Рига Лэнд», стр. 3, 3-й подъезд, 5-й этаж.
Тел.: +7 (495) 788-45-44

JIANGSU GMO HI-TECH CO.,LTD

214500, No.2 Wei'er Road Jiangjiang Ecomomic Development Zone, Jiangsu Province, China

Данные руководства или их части охраняются авторским правом и могут копироваться или распространяться только с письменного согласия изготовителя. Возможны технические изменения.