Библиотека СОК

vPump LH
vPump LH stainless

Гидравлический разделитель

Руководство по монтажу и эксплуатации

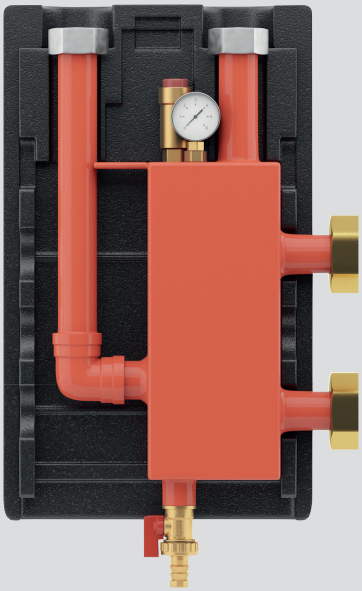

11.04.2025 © С правом на изменения ®

Содержание

1. Безопасность ... 3
1.1 Предупреждения об операциях ... 3
1.2 Использование по назначению ... 3
1.3 Общие указания по технике безопасности ... 3
1.4 Правила (инструкции, законы, стандарты) ... 4
2. Указания по документации ... 5
2.1 Соблюдение совместно действующей документации ... 5
2.2 Хранение документации ... 5
2.3 Действительность руководства ... 5
3. Строение изделия ... 5
3.1 Название изделия ... 5
3.2 Правила упаковки, транспортировки и хранения ... 5
3.3 Срок хранения ... 6
3.4 Срок службы ... 6
4. Комплектность поставки ... 6
5. Монтаж ... 6
5.1 Внимание при монтаже ... 6
5.2 Требования к воде-теплоносителю ... 6
6. Техническое обслуживание и уход ... 6
6.1 Техническое обслуживание ... 6
6.2 Уход за изделием ... 6
7. Вывод из эксплуатации ... 7
7.1 Временнный вывод из эксплуатации ... 7
7.2 Окончательный вывод изделия из эксплуатации ... 7
8. Переработка и утилизация ... 7
9. Гарантия и сервисное обслуживание ... 7
9.1 Гарантия ... 7
9.2 Сервисная служба ... 7
10. Изготовитель и поставщик ... 7
10.1 Изготовитель ... 7
10.2 Поставщик ... 7

1. Безопасность

1.1 Предупреждения об операциях

Классификация предупреждений, связанных с действиями

Предупреждения, связанные с действиями и эксплуатацией, классифицируются в зависимости от серьёзности потенциальных опасностей с помощью следующих предупредительных символов и сигнальных слов:

Предупреждающие символы и сигнальные слова:

ОПАСНОСТЬ!

Непосредственная угроза жизни или опасность тяжёлых травм.

ОПАСНОСТЬ!

Опасность для жизни в результате поражения электрическим током.

ПРЕДУПРЕЖДЕНИЕ!

Риск лёгкой травмы.

ОСТОРОЖНО!

Риск повреждения имущества или опасности для окружающей среды

1.2 Использование по назначению

В случае ненадлежащего использования или использования не по назначению возможна опасность для здоровья и жизни пользователя или третьих лиц, а также опасность нанесения ущерба изделию и другим материальным ценностям.

Данное изделие - это гидравлический разделитель, и он предназначен для гидравлического разделения контура подачи теплоносителя (котла) и контуров потребителей. В гидравлическом разделителе происходит взаимодействие и перемешивание потоков воды-теплоносителя, в результате которых происходит обмен и перераспределение потоков теплоты. Устройство рассчитано на работу при максимальном давлении 6 бар и температуре теплоносителя до 100 °C.

Также гидравлический разделитель предназначен для удаления воздуха и грязи из системы отопления при наличии в его устройстве воздухоотводчика и грязевого фильтра.

Этот изделие может быть установлено в подвале, кладовой или многоцелевом помещении. Гостиная, спальня и ванная комната не допускаются в качестве мест установки.

Использование в автомобилях, таких как, например, передвижные дома или автокемперы, считается использованием не по назначению. Автомобилями не считаются единицы техники, стационарно установленные на длительное время (так называемая стационарная установка).

Использование по назначению подразумевает:

- соблюдение прилагаемых руководств по эксплуатации, установке и эксплуатации изделия, а также всех прочих компонентов системы.
- установку и монтаж согласно допуску изделия и системы к эксплуатации.
- соблюдение всех приведённых в руководствах условий выполнения осмотров и техобслуживания. Использование по назначению включает, кроме того, монтаж с соблюдением степени защиты по IP-коду.
- Иное использование, нежели описанное в данном руководстве, или использование, выходящее за рамки описанного здесь использования, считается использованием не по назначению.
- Использованием не по назначению считается также любое непосредственное применение в коммерческих и промышленных целях.

ВНИМАНИЕ!

- Любое использование не по назначению запрещено.

1.3 Общие указания по технике безопасности

1.3.1 Недостаточная квалификация персонала вызывает опасность

Следующие работы должны выполнять только специалисты, имеющие достаточную для этого квалификацию:

- Монтаж
- Демонтаж
- Настройка
- Ввод в эксплуатацию
- Осмотр и техобслуживание
- Ремонт
- Вывод из эксплуатации и т. д.

Все работы проводить только в соответствии с современным уровнем развития техники при условии соблюдения всех инструкций, прилагаемых к изделию, и соответствующих директив, стандартов, действующих законов и других нормативных актов. Все работа на изделиее проводятся аттестованными фирмой VGR специалистами специализированного сервисного центра.

1.3.2 Опасность для жизни в результате поражения электрическим током

В случае контакта с токопроводящими компонентами существует опасность для жизни в результате поражения электрическим током.

Прежде чем приступить к работе с изделием:

- Обесточьте насосные группы, отключив все полюса от электросети (электрическое разъединительное устройство с расстоянием между контактами минимум 3 мм, например предохранитель или защитный выключатель).
- Примите меры против повторного включения.
- Подождите минимум 3 мин, пока конденсаторы не разрядятся.
- Проверьте отсутствие электрического напряжения.

1.3.3 Опасность для жизни в результате отсутствия защитных устройств

На содержащихся в настоящем документе схемах указаны не все необходимые для надлежащей установки защитные устройства.

- Установите в систему необходимые защитные устройства.
- Соблюдайте действующие внутригосударственные и международные законы, стандарты и директивы.

1.3.4 Опасность ожогов или ошпаривания горячими деталями

- начинайте работу с компонентами, только после того, как они остынут.

1.3.5 Риск повреждения имущества из-за мороза

- Не устанавливайте изделие в местах, подверженных риску замерзания.

1.3.6 Опасность материального ущерба из-за неподходящих инструментов

- При работе используйте инструменты, соответствующие назначению и профессиональным требованиям.

1.3.7 Опасность из-за неправильного монтажа

Этот продукт должен быть смонтирован в строгом соответствии с требованиями и соответствующими правилами в руководстве. Неверный монтаж может представлять опасность для людей, животных или имущества.

1.3.8 Опасность из-за неоригинальных принадлежностей

- Используйте только оригинальные аксессуары.

1.3.9 Опасность из-за демонтажа уплотнений

- Не удаляйте пломбы с изделия.

1.3.10 Опасность управления изделиеом детьми и неквалифицированным персоналом

- Следите за тем, чтобы дети и иные неаттестованные лица не работали с изделием и не играли с ним.

1.3.11 Опасность для жизни из-за отсутствия заземления и неправильного подключения

- Продукт должен быть подключён к системе заземления объекта согласно национальных требований эксплуатации устройств данного типа.
- Не устанавливайте изделие в комнате с ванной или душем. Сетевые вилки и розетки с защитными контактами должны иметь соответствующие допуски.

1.3.12 Все незадокументированные работы по техническому обслуживанию и ремонту могут вызывать опасность

Специалисты специализированной сервисной организации должны документировать и маркировать выполненную работу и её результаты после каждого технического обслуживания / ремонта.

1.3.13 Опасность нарушения заводского исполнения изделия

Из соображений безопасности не допускается изменение заводской конструкции прибора и его отдельных частей и деталей. Используйте только оригинальные изделия от производителя.

1.3.14 Дополнительные изменения

- Ни в коем случае не снимайте, не шунтируйте и. не блокируйте защитные устройства.
- Не выполняйте манипуляций с защитными устройствами.
- Не нарушайте целостность и не удаляйте пломбы с компонентов.

1.3.15 Предупреждение об опасности, вызванной неправильной эксплуатацией

- Категорически запрещается устанавливать это изделие в спальне, гостиной или ванной комнате.
- Запрещается менять заводскую конфигурацию изделия.
- Не используйте агрессивные чистящие средства для очистки изделия.

1.4 Правила (инструкции, законы, стандарты)

- Соблюдайте национальные предписания, стандарты, директивы, административные распоряжения и законы.

2. Указания по документации

2.1 Соблюдение совместно действующей документации

Обязательно соблюдайте инструкции, содержащиеся во всех руководствах по эксплуатации и монтажу, прилагаемых к компонентам системы.

2.2 Хранение документации

- Передайте настоящее руководство и всю совместно действующую документацию стороне, эксплуатирующей систему.

2.3 Действительность руководства

Действие настоящего руководства распространяется исключительно на коллектор насосных групп:

Наименование изделия	Артикульный номер
vPUMP LH	4600070006
vPUMP LH stainless	4600070007

3. Строение изделия

3.1 Название изделия

Данное изделие - это гидравлический разделитель, и он предназначен для гидравлического разделения контура подачи теплоносителя (котла) и контуров потребителей. В гидравлическом разделителе происходит взаимодействие и перемешивание потоков воды-теплоносителя, в результате которых происходит обмен и перераспределение потоков теплоты. Устройство рассчитано на работу при максимальном давлении 6 бар и температуре теплоносителя до 100 °C в замкнутых жидкостных системах отопления.

Условие: vPump LH 1 1\2"

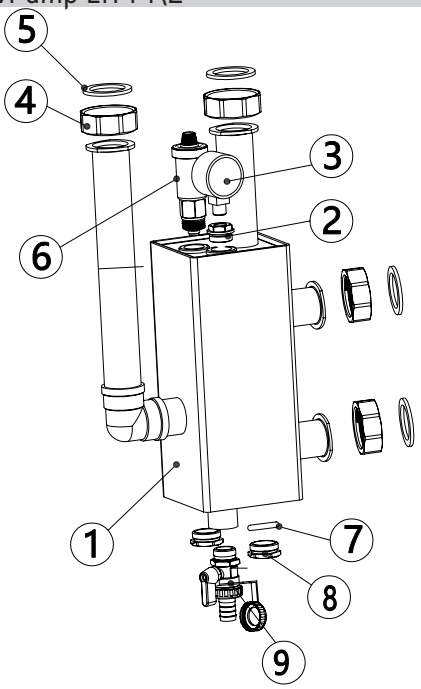

1. Гидравлический разделитель.
2. Втулка с резьбой.
3. Манометр.
4. Накидная гайка.
5. Прокладка.
6. Автоматический воздухоотводчик.
7. Прокладка.
8. Гайка 3/4.
9. Сливной кран.

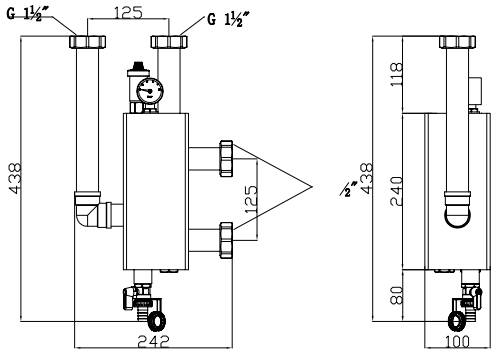

Условие: vPump LH stainless 1"

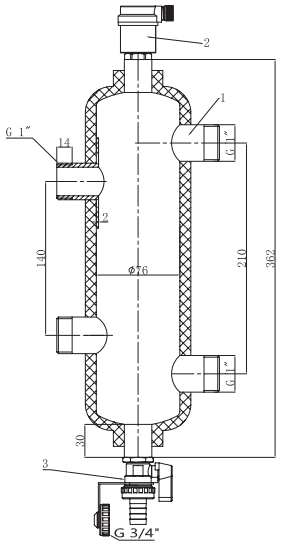

1. Гидравлический разделитель.
2. Автоматический воздухоотводчик.
3. Сливной кран.

В нижней части устройства располагается грязеуловитель, где осаждаются механические загрязнения. Через сливной кран эти примеси удаляются при проведении технического обслуживания.

3.2 Правила упаковки, транспортировки и хранения

Приборы поставляются в упаковке предприятия-изготовителя.

Приборы транспортируются автомобильным, водным и железнодорожным транспортом в соответствии с правилами перевозки грузов, действующими на конкретном виде транспорта. При транспортировке необходимо предусмотреть надёжное закрепление изделий от горизонтальных и вертикальных перемещений. Неустановленные приборы хранятся в упаковке предприятия-изготовителя. Хранить приборы необходимо в закрытых помещениях с естественной циркуляцией воздуха в стандартных условиях (неагрессивная и беспылевая среда, перепад температуры от -10 °C до +37 °C, влажность воздуха до 80 %, без ударов и вибраций).

3.3 Срок хранения

- Срок хранения: 2 года с даты производства.

3.4 Срок службы

При условии соблюдения предписаний относительно транспортировки, хранения, монтажа и эксплуатации, ожидаемый срок службы изделия составляет 10 лет.

4. Комплектность поставки

Гидравлические разделители vPump LH поставляются в упаковке.

- Проверьте комплектность поставки

Наименование	Количество
Гидравлический разделитель	1
Комплект накидных гаек	1
Документация	1
Сливной кран	1
Автоматический воздухоотводчик	1
Комплект уплотнений	1
Теплоизоляция (съёмная), комплект	1

5. Монтаж

5.1 Внимание при монтаже

ОПАСНОСТЬ!

Опасность взрыва и ожогов из-за ошибок монтажа!

Механические напряжения в соединительных линиях могут привести к утечкам.

- Убедитесь, что соединительные трубы установлены без механический напряжений.

Условие: vPump LH 1 1\2"

Монтаж осуществляется вертикально на распределительный коллектор линейки vPump MF 3-7.

Наименование изделия	Артикульный номер
vPUMP MF 3	4600070003
vPUMP MF 5	4600070004
vPUMP MF 7	4600070005

Условие: vPump LH stailess 1"

Монтаж осуществляется вертикально в систему отопления между контуром котла (котлов) и всей системой отопления, до распределительного коллектора.

5.2 Требования к воде-теплоносителю

- качество воды теплоносителя должно соответствовать национальным санитарным нормам СанПин.
- значение pH от 8 до 10.

ОПАСНОСТЬ!

Материальный ущерб!

Неподходящие присадки могут вызвать изменения компонентов, стать причиной появления шумов при работе в режиме отопления и даже причинить другой косвенный ущерб.

‣ Не используйте антифриз и средства для защиты от коррозии, биоциды и герметики.

6. Техническое обслуживание и уход

6.1 Техническое обслуживание

Условием постоянной эксплуатационной готовности и безопасности, надежности и длительного срока службы изделия является ежегодный осмотр и техническое обслуживание изделия специалистом раз в год. В зависимости от результатов осмотра может стать необходимым более раннее проведение технического обслуживания.

Необходимые условие перед техническим обслуживанием:

- Котёл \ теплогенератор выключен.
- Насосы системы отопления выключены.
- Все компоненты системы отопления остыли до безопасных для человека температур.

1. На штуцер сливного крана гидравлического разделителя надевается шланг слива.
2. Гидравлический разделитель максимально, с помощью сервисных кранов, отсекается от системы отопления.
3. После этого, откройте сливной кран гидравлического разделителя и произведите слив осадка из гидравлического разделителя.
4. Наблюдайте чистоту сливаемой воды-теплоносителя.
5. При достижении требуемого уровня очистки закройте сливной кран гидравлического разделителя.
6. Откройте сервисные краны системы отопления.
7. Произведите подпитку системы отопления водой требуемого качества до рабочего уровня давления.
8. Проверьте на герметичность всю систему отопления.

6.2 Уход за изделием

УКАЗАНИЕ!

Опасность материального ущерба из-за использования неподходящих чистящих средств!

- Не используйте спреи, пятновыводители, моющие средства, чистящие средства на основе растворителей или хлора.

- Протрите корпус влажной тряпкой и небольшим количеством мыльного раствора без растворителей.

- Убедитесь в герметичности изделия и всех прилегающих соединений

7. Вывод из эксплуатации

7.1 Временнный вывод из эксплуатации

- Попросите специалиста вывести изделие из эксплуатации и слить воду из системы отопления.

7.2 Окончательный вывод изделия из эксплуатации

- Обратитесь в специализированную сервисную организацию за выводом изделия из эксплуатации.

8. Переработка и утилизация

Передайте упаковку специалистам, отвечающим за установку изделия.

ВНИМАНИЕ!

Если продукт отмечен этим символом:

- Не выбрасывайте изделие вместе с бытовыми отходами.
- Вместо этого, при необходимости, сдайте изделие в пункт сбора отходов электрического и электронного оборудования.

Батарейки, содержащиеся в продуктах с такой маркировкой, указывают на то, что они содержат вещества, вредные для здоровья и окружающей среды.

- В этом случае отнесите аккумулятор в пункт приема аккумуляторов.

9. Гарантия и сервисное обслуживание

9.1 Гарантия

Действующие условия гарантии VGR Вы найдёте в приложенном к Вашему изделиеу паспорте изделия.

9.2 Сервисная служба

По вопросам ремонта и обслуживания оборудования VGR в гарантийный и послегарантийный период Вы можете обратиться в авторизованные сервисные центры Вашего региона по телефону 8 800 333 45 44.

10. Изготовитель и поставщик

10.1 Изготовитель

YUHUAN ZHONGLIANG FLUID INTELLIGENT CONTROL CO., LTD

122 Qiutao West Road Qinggang, Yuhuan City, Zhejiang 317606 China

10.2 Поставщик

ООО «ВГР»

143421, Московская область, г. о. Красногорск, тер. Автодорога Балтия, 26-Й километр, д. 5, стр. 3, этаж 5, помещение II.

Технические характеристики vPump LH 1 1\2"	Значение
Максимальная рабочая температура, °C	100
Максимальное рабочее давление, бар	6
Мощность при ΔT=25°C, кВт	85
Расход при ΔT=25°C, м³/ч	3
Подключение к потребителю	1 1/2" НГ
Подключение к источнику котла	1 1/2" НГ
Межосевое расстояние, мм	125
Габаритные размеры, мм (ВхШхГ)	370x230x145
Монтаж	на коллектор
Расположение	вертикально

11.04.2025 © С правом на изменения ®

© Эти инструкции или другие их части защищены авторским правом и не могут быть воспроизведены или распространены без письменного разрешения производителя.