Библиотека СОК

ПАСПОРТ. РУКОВОДСТВО ПО ЭКСПЛУАТАЦИИ

КОМНАТНЫЙ WIFI-ХРОНОТЕРМОСТАТ ДЛЯ ЭЛЕКТРИЧЕСКОГО ТЁПЛОГО ПОЛА

Модель: **VT.AC608**

ПС - 47588

Паспорт и РЭ разработаны в соответствии с требованиями ГОСТ Р 2.601-2019 и ГОСТ Р 2.610-2019

ПАСПОРТ. РУКОВОДСТВО ПО ЭКСПЛУАТАЦИИ

1. Назначение и область применения

1.1 Комнатный WIFI-хронотермостат VT.AC608 (далее - термостат) предназначен для автоматического регулирования температуры внутреннего воздуха в помещении или температуры тёплого пола путём подачи управляющего сигнала питания на греющий кабель тёплого пола или иные элементы управления климатических систем.

1.2 Термостат может работать с любыми элементами климатических систем, управляемыми подачей питающего напряжения 220 В. При использовании в качестве исполнительных механизмов двухпозиционных электротермических приводов возможно применение как приводов нормально открытого, так и нормально закрытого типа.

1.3 В термостат интегрирован WIFI-модуль, который обеспечивает возможность дистанционного управления и программирования при помощи мобильного устройства и приложений *«Smart Life - Smart Living» и «Tuya Home»*, а также управления посредством голосового помощника *Яндекс Алиса.*

1.4 Термостат дает возможность недельного программирования (через приложение) температурных режимов с разделением каждых суток на 6 временных периодов. Разбивка на периоды, установленная в устройстве по умолчанию, приведена в таблице:

Рабочие дни

Время	6.00-7.59	8.00-11.29	11.30-12.29	12.30-17.29	17.30-21.59	22.00-5.59
Обозначение	1	2	3	4	5	6
Температура воздуха по умолчанию	20°C	16°C	16°C	16°C	22°C	16°C

Паспорт и РЭ разработаны в соответствии с требованиями ГОСТ Р 2.601-2019 и ГОСТ Р 2.610-2019

Нерабочие дни

Время	8.00-21.59	22.00-6.59
Обозначение		
Температура воздуха по умолчанию	22°C	16°C

Заводская установка временных периодов и температуры может меняться по усмотрению пользователя в мобильном приложении.

1.5 Монтаж термостата предусмотрен в стандартную монтажную коробку для скрытой проводки.

1.6 Хронотермостат может выполнять следующие основные функции:

- поддержание температуры воздуха обслуживаемого помещения на основании показаний встроенного датчика температуры;
- поддержание температуры тёплого пола обслуживаемого помещения на основании показаний выносного датчика температуры;
- поддержание температуры воздуха по показаниям встроенного датчика с использованием выносного датчика для защиты от перегрева конструкции или теплоносителя;
- суточное и недельное программирование температурных режимов;
- возможность введения программной инверсии для выхода термостата;
- управление двухпозиционными исполнительными устройствами нормально открытого или нормально закрытого исполнения;
- подключение к WIFI-сети 2,4 ГГц, обеспечивающее возможность управления хронотермостатом посредством мобильного устройства с операционной системой Android или iOS;

ПАСПОРТ. РУКОВОДСТВО ПО ЭКСПЛУАТАЦИИ

- настройка, управление и контроль работы термостата с лицевой панели устройства и дистанционно посредством мобильного приложения;
- поддержание режима защиты от замерзания;
- настройка зоны нечувствительности (величины гистерезиса) для целевой температуры срабатывания устройства;
- калибровка показаний датчиков температуры по показаниям контрольного термометра (компенсация погрешности измерений температуры);
- местная (экранная) и дистанционная (на мобильном устройстве) индикация режимов работы, времени, текущей и заданной температуры отопительного контура;
- регулировка яркости подсветка дисплея;
- настройка подзвучивания кнопок;
- блокировка настроек для защиты от несанкционированного доступа;
- имеет функцию «обнаружения открытого окна»: при понижении температуры воздуха в течение 4-х минут на 6°C, термостат отключает обогрев.

1.7 Термостаты выпускаются в следующих вариантах окраски корпуса изделия:

- *VT.AC608.W.0* – белый цвет корпуса,
- *VT.AC608.B.0* – черный цвет корпуса.

Функциональное назначение и технические характеристики у моделей идентичные.

2. Технические характеристики

№	*Наименование*	*Ед. изм.*	*Значение*
1	Напряжение питания	В	100…240 AC
2	Частота сети питания	Гц	50/60
3	Потребляемая мощность (не более)	Вт	1,0

Паспорт и РЭ разработаны в соответствии с требованиями ГОСТ Р 2.601-2019 и ГОСТ Р 2.610-2019

4	Максимальный ток коммутации реле	А	16
5	Диапазон регулирования температуры	°С	5…+60
6	Погрешность регулирования температуры	°С	±1,0
7	Диапазон температур, отображаемых на дисплее	°С	0…+99,9
8	Диапазон рабочих температур окружающей среды	°С	-5…+50
9	Степень защиты корпуса		IP20
10	Тип датчика температуры		NTC (10 кОм)
11	Период программирования для отопительного контура	Сутки / неделя	7/1
12	Частота WIFI канала	ГГц	2,4
13	Радиочастотный диапазон	МГц	2412…2462
14	Мощность передатчика	дБм	802.11b: 17±1 802.11g: 14±1 802.11n: 14±1
15	Материал корпуса	самозатухающие поликарбонат, АБС-пластик	
16	Способ монтажа	встраиваемый (для скрытой проводки)	
17	Длина кабеля выносного датчика температуры	м	3
18	Рекомендуемый тип монтажных коробок	К201 УХЛ4; D68	
19	Средний полный срок службы	лет	15

3. Комплект поставки

№	*Наименование*	*Количество*
1	Комнатный WIFI-хронотермостат	1 шт.
2	Выносной датчик температуры с кабелем	1 шт./3м
3	Паспорт	1 шт.
4	Винты крепления к монтажной коробке	2 шт.
5	Упаковка	1 шт.

4. Габаритные размеры

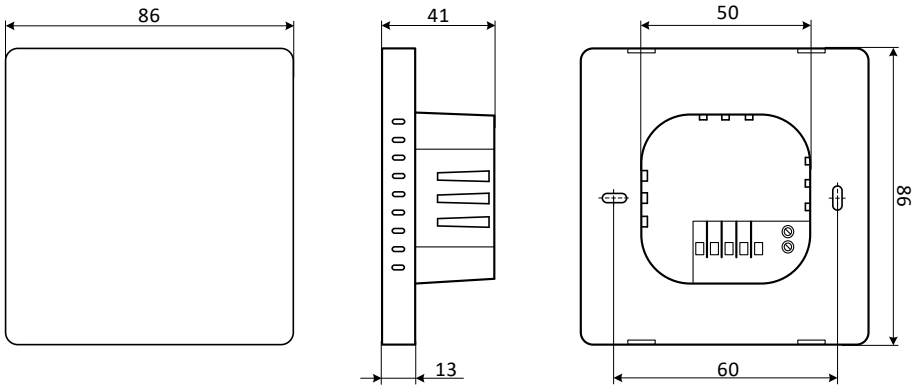

5. Индикация и управление

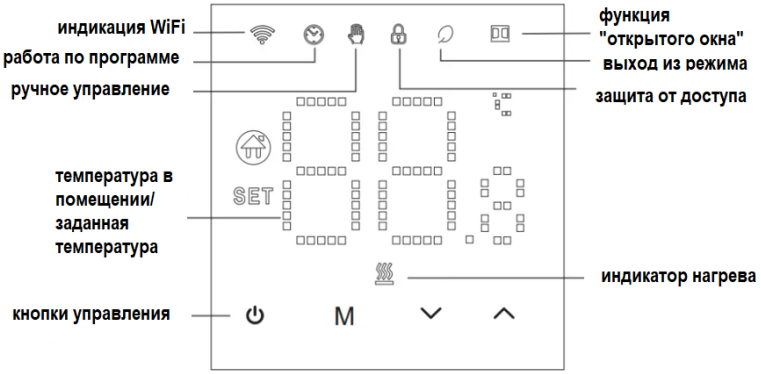

Поз.	*Назначение / задача*	*Действие*
Управление		
A	Включение/ выключение	Нажмите кнопку ⏻
B	Переключение между ручным и автоматическим режимами работы	Нажмите кнопку **M**
C	Включение/ выключение защиты от несанкционированного доступа	Одновременно нажмите кнопки ∧ и ∨ .Удерживайте их 5 сек.
D	Подключение к WiFi	Нажмите и удерживайте кнопку ∧ 5 сек. На дисплее термостата начнёт мерцать значок , и термостат переходит в состояние конфигурации Wi-Fi.
Расширенные настройки		
E	Переход в меню расширенных настроек	В выключенном состоянии нажмите и удерживайте кнопки **M** и ∨ в течение 5 секунд
F	Навигация по меню расширенных настроек	Переключение между параметрами производится нажатием кнопки **M**, изменение параметров – кнопками ∧ и ∨ .
G	Выход из меню настройки	Нажмите кнопку ⏻
Перечень расширенных настроек		
01	Настройка температурной компенсации	С помощью кнопок ∧ и ∨ значение показаний датчика температуры можно откорректировать по данным контрольного термометра. Диапазон

ПАСПОРТ. РУКОВОДСТВО ПО ЭКСПЛУАТАЦИИ

		калибровки ±9,9°C. По умолчанию для температуры помещения значение калибровки составляет -2 °C.
02	Выбор рабочего датчика температуры[1]	С помощью кнопок ∧ и ∨ выберите одно из следующих значений: IN – рабочим является встроенный датчик; OUT – рабочим является выносной датчик; ALL – рабочим является встроенный датчик, а выносной датчик служит для ограничения температуры поверхности или теплоносителя. По умолчанию в качестве рабочего выбран встроенный датчик – «IN».
03	Настройка предельного значения температуры для выносного датчика	С помощью кнопок ∧ и ∨ установите значение, ограничивающее максимальную температуру по выносному датчику в диапазоне от 35°C до 60°C. Настройка актуальна для работы термостата по двум датчикам температуры (параметр 02 = «ALL»). По умолчанию установлена предельная температура 60°C.
04	Настройка гистерезиса	С помощью кнопок ∧ и ∨ настройте величину гистерезиса (зону нечувствительности) в диапазоне от 0,5°C до 10°C для датчика температуры, выбранного в качестве основного. По умолчанию гистерезис составляет 1°C.

Паспорт и РЭ разработаны в соответствии с требованиями ГОСТ Р 2.601-2019 и ГОСТ Р 2.610-2019

05	Включение функции антизамерзания	С помощью кнопок ^ и v выберите: «ON» – режим антизамерзания включен; «OFf» – режим выключен. Заводская настройка: – «OFf». Режим действует при выключенном термостате. Если функция активирована, при выключении термостата по кнопке ⏻ индикаторы питания и температуры остаются включёнными. По умолчанию функция антизамерзания отключена.
06	Настройка рабочих дней недели	С помощью кнопок ^ и v выберите: «5» – режим с двумя выходными; «6» – режим с одним выходным; «7» – режим без выходных; «OFf» – отключение расписания. По умолчанию установлен режим с двумя выходными.
07	Инверсия выхода	С помощью кнопок ^ и v выберите требуемый режим: 00 – инверсия отключена (управление нормально закрытым приводом); 01 – инверсия включена (управление нормально открытым приводом). По умолчанию инверсия выхода отключена.

ПАСПОРТ. РУКОВОДСТВО ПО ЭКСПЛУАТАЦИИ

08	Настройка яркости дисплея	С помощью кнопок ^ и v выберите требуемый режим работы подсветки: 00 – высокая яркость подсветки, гаснет полностью в режиме ожидания; 01 – всегда включена низкая яркость подсветки; 02 – всегда включена средняя яркость подсветки; 03 – включена высокая яркость в активном режиме, в режиме ожидания – средняя. По умолчанию установлен режим подсветки – 02.
09	Настройка предельного значения температуры	С помощью кнопок ^ и v установите значение для верхнего предела целевой температуры в диапазоне от 15°C до 95°C По умолчанию установлено значение в 60°C.
10	Настройка звука	С помощью кнопок ^ и v выберите требуемый режим: ON- звук включён; OFF- звук выключен.
11	Включение/выключение функции «открытого окна»[2]	С помощью кнопок ^ и v выберите требуемый режим: ON – функция включена (по умолчанию); OFF – функция выключена.
12	Настройка действия при отключении питания	С помощью кнопок ^ и v выберите требуемый режим: 0 – термостат после восстановления

Паспорт и РЭ разработаны в соответствии с требованиями ГОСТ Р 2.601-2019 и ГОСТ Р 2.610-2019

		питания остается в том же состоянии, что и был до отключения питания, 1 – термостат после восстановления питания включен, 2 – термостат после восстановления питания выключен.
13	Возврат к заводским настройкам	По умолчанию на дисплее отображается значок «–». Нажмите и удерживайте кнопку ^ более 3 секунд, после сброса настроек значок изменится на «– – _», для выхода нажмите кнопку ⏻.

Примечания:
1. при режиме ALL рабочим служит встроенный датчик, а выносной выполняет функцию предохранительного (защита от перегрева пола);
2. если температура в помещении упадет на 6 °С в течение 4 минут, термостат прекратит нагрев, и отобразится значок .
Выход из режима будет осуществлен:
1. когда температура в помещении повысится на 3 °С;
2. через 48 минут после отключения нагрева;
3. вручную

6. Указания по монтажу и подключению прибора

6.1. Общие требования

6.1.1 Хронотермостат должен быть установлен на стене со свободным воздушным обращением вокруг него. Не следует устанавливать прибор на наружную стену. Рекомендуемая высота установки 0,3…1,5 м от пола.

6.1.2 Хронотермостат следует устанавливать в местах, не подверженных воздействию сквозняков, тепловых излучений и прямых солнечных лучей.

ПАСПОРТ. РУКОВОДСТВО ПО ЭКСПЛУАТАЦИИ

6.1.3 Подключение, установка и техническое обслуживание термостата должны производиться квалифицированными специалистами, изучившими настоящий паспорт.

6.2. Подключение прибора

6.2.1 Электрические подключения производятся с тыльной стороны устройства к клеммной колодке в соответствии с электрической схемой, приведённой на рисунке:

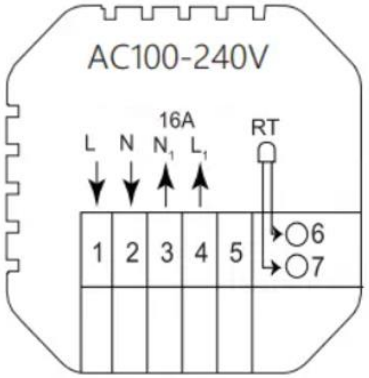

6.2.2. Назначение клеммных зажимов:
№№ 1 и 2 – ввод питания термостата,
№№ 3 и 4 – выход 220 В для подключения нагрузки,
№5 – не используется,
№№ 6 и 7 – вход для подключения выносного датчика температуры (полярность значения не имеет).

6.2.3. В качестве нагрузки может выступать любое оборудование с напряжением питания 220 В и потребляемым током до 16А.

6.2.4. Во избежание наводок, кабель выносного датчика, не должен прокладываться в одном канале с силовыми кабелями.

Паспорт и РЭ разработаны в соответствии с требованиями ГОСТ Р 2.601-2019 и ГОСТ Р 2.610-2019

6.3. Установка прибора

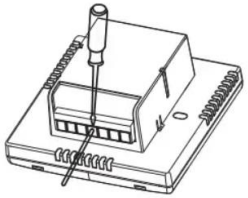

6.3.1. Выполните электроподключения в соответствии со схемой.

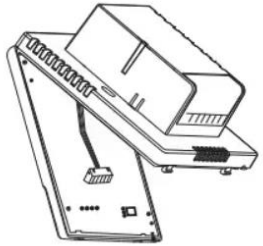

6.3.2. Подцепив жалом отвертки клипсы в пазах нижней части корпуса, отсоедините лицевую панель от тыльной части корпуса. Отсоедините шлейф платы питания от платы дисплея.

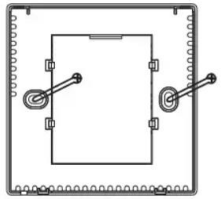

6.3.3. С помощью винтов прикрепите электронный блок к монтажной коробке.

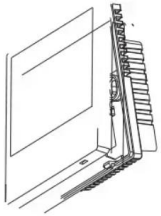

6.3.4. Подсоедините шлейф платы питания к разъему на плате дисплея и, наклонив лицевую сторону корпуса на 30°, соедините между собой обе части корпуса.

ПАСПОРТ. РУКОВОДСТВО ПО ЭКСПЛУАТАЦИИ

7. Работа с WIFI и мобильным приложением

Для работы с термостатом посредством мобильного приложения необходимо установить связь устройства со смартфоном или планшетом.

7.1. Установка приложения

Загрузите в смартфон или планшет приложение *«Smart Life - Smart Living»* (или *Tuya Home»*) из магазина приложений *Google Play Market* или *Apple App Store.* Можно также загрузить приложение, перейдя по QR коду:

http://smart.tuya.com/download

7.2. Учетная запись

7.2.1. Если у вас нет учетной записи в приложении *Smart Life - Smart Living*, вы можете зарегистрироваться или войти в систему с помощью кода подтверждения по SMS или электронной почте.

7.2.2. Нажмите «Создать новую учетную запись», чтобы перейти на страницу политики конфиденциальности *Tuya Smart Platform*. После нажатия кнопки «Согласен» вы официально перейдете на страницу регистрации вашего номера мобильного телефона.

7.2.3. Для регистрации необходимо выбрать страну/регион, ввести свой номер телефона или адрес электронной почты и нажать кнопку «Получить код подтверждения».

Введите полученный проверочный код. Затем введите пароль. Нажмите «Готово» для успешной регистрации.

Паспорт и РЭ разработаны в соответствии с требованиями ГОСТ Р 2.601-2019 и ГОСТ Р 2.610-2019

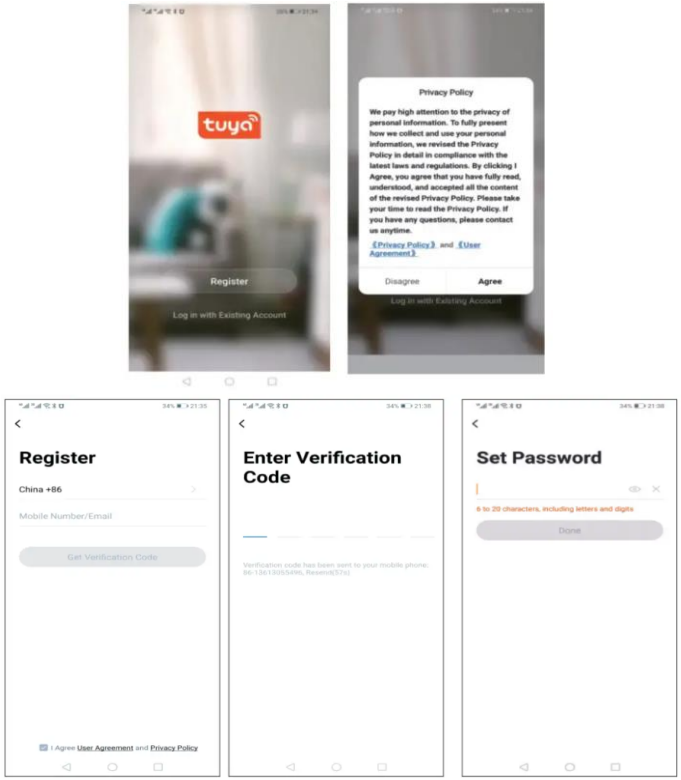

7.3. Параметры сети WIFI

7.3.1. Перед подключением термостата к сети убедитесь, что:

- используемый роутер имеет доступ в сеть, настроен на работу в одном диапазоне 2,4 ГГц с режимом раздачи трафика «router» (режимы «мост»/«bridge» непригодны);
- в настройках роутера выбран код шифрования WPA2;
- в названии и пароле используемой WIFI-сети присутствуют только латинские буквы и цифры, нет пробелов, знаков препинания или специальных символов;
- длина имени сети и пароля не превышает 32-х знаков, пароль не пустой.

7.3.2. Функция бесшовного WIFI устройством не поддерживается.

ПАСПОРТ. РУКОВОДСТВО ПО ЭКСПЛУАТАЦИИ

7.4. Добавление устройства в приложение.

7.4.1. Когда термостат включен, нажмите и удерживайте кнопку ^ в течение 5 секунд, пока на дисплее термостата не появится мерцающий индикатор – термостат перешел в состояние поиска сети.

7.4.2. Активируйте на мобильном устройстве работу Bluetooth и геолокации, подключитесь к сети WIFI, в которой будет работать термостат. При этом необходимо отключить передачу данных на мобильном устройстве по 3G/4G.

7.4.3. В мобильном приложении на главном экране нажмите на значок «+» в верхнем правом углу, выберите «Добавить устройство».

7.4.4. После перехода на экран добавления происходит автоматический поиск устройств для сопряжения. Разместите мобильное устройство в непосредственной близости от термостата, после окончания поиска найденные устройства можно добавить в интерфейс учетной записи приложения.

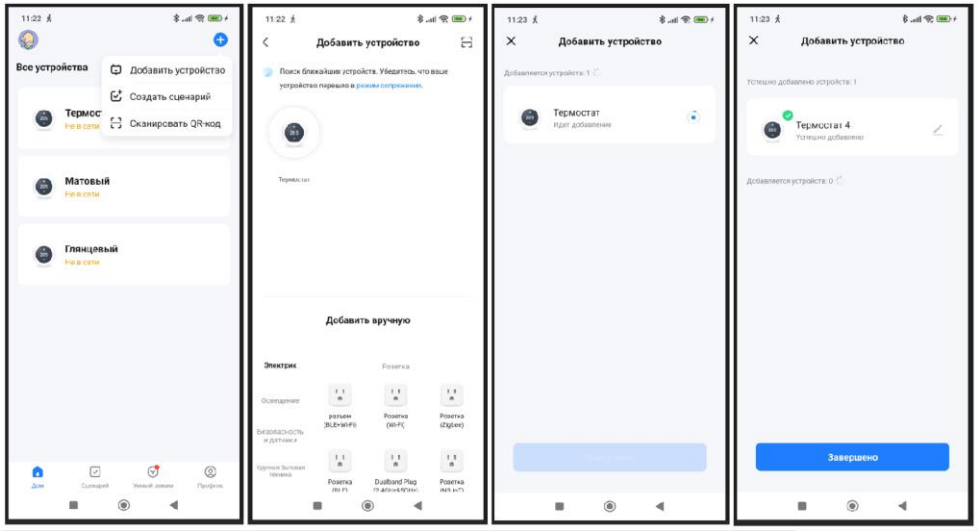

Паспорт и РЭ разработаны в соответствии с требованиями ГОСТ Р 2.601-2019 и ГОСТ Р 2.610-2019

7.4.5 Если подключение термостата к планшету или смартфону выполнить не удалось, появится следующее сообщение (в зависимости от используемого приложения):

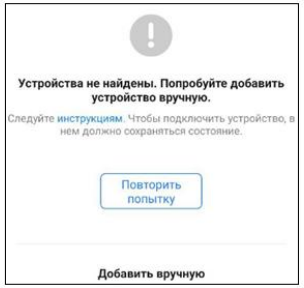

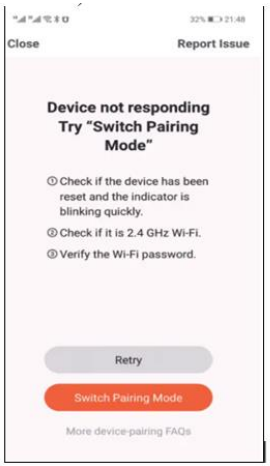

В этом случае следует повторить все ранее описанные шаги, или добавить устройство в ручном режиме поиска. Для этого В списке устройств необходимо найти «Термостат (BLE+Wi-Fi)» (модель Bluetooth + WIFI) в разделе «Мелкая бытовая техника» и, следуя подсказкам в приложении, произвести повторный поиск устройства.

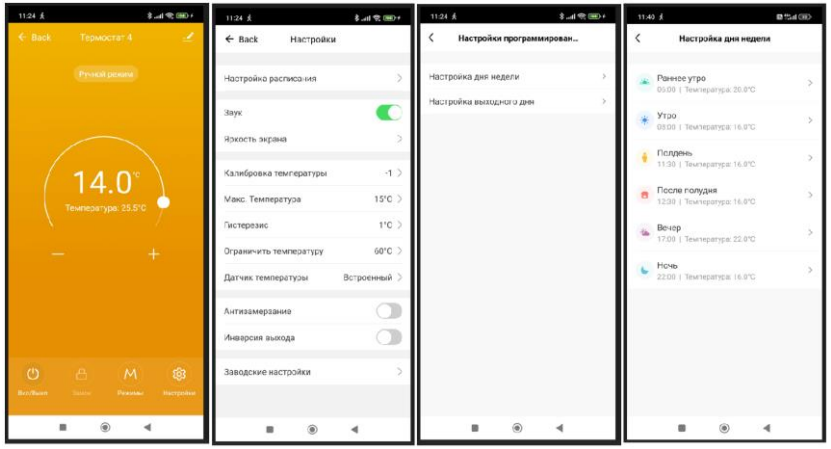

ПАСПОРТ. РУКОВОДСТВО ПО ЭКСПЛУАТАЦИИ

7.5. Настройки термостата в приложении

7.5.1. Настройка режимов по дням недели производится только со смартфона или планшета. Для этого надо зайти на страницу термостата, выбрать меню «Настройки» и перейти в подменю «Настройка расписания». Далее, следует выбрать «Настройка дня недели» или «Настройка выходного дня», и для каждого периода суток задать требуемую температуру.

7.5.2. Прочие настройки можно производить как со смартфона или планшета, так и с панели самого термостата.

8. Указания по эксплуатации и техническому обслуживанию

8.1. Хронотермостат должен эксплуатироваться при условиях, изложенных в технических характеристиках.

8.2. Через 30 дней после начала эксплуатации прибора подтяните винты клемм во избежание подгорания клеммной колодки.

8.3. Не допускайте грубого механического воздействия на поверхность изделия, а также контакта с кислотами, щелочами, растворителями.

8.4. Содержите хронотермостат в чистоте, не допускайте попадания загрязнений, жидкостей, насекомых внутрь изделия.

8.5. Дополнительного обслуживания хронотермостат не требует.

9.Условия хранения и транспортировки

9.1. В соответствии с ГОСТ 19433-88 изделия не относятся к категории опасных грузов, что допускает их перевозку любым видом транспорта в соответствии с правилами перевозки грузов, действующими на данном виде транспорта.

9.2. Изделие должно храниться в упаковке предприятия – изготовителя по условиям хранения 3 по таблице 13 ГОСТ 15150-69.

9.3. Транспортировка изделий должна осуществляться в соответствии с условиями 5 по таблице 13 ГОСТ 15150-69.

Паспорт и РЭ разработаны в соответствии с требованиями ГОСТ Р 2.601-2019 и ГОСТ Р 2.610-2019

10. Консервация

10.1. Консервация изделия производится в закрытом вентилируемом помещении при температуре окружающего воздуха от 15 до 40°С и относительной влажности до 80% при отсутствии в окружающей среде агрессивных примесей.

10.2. Консервация изделия производится в соответствии с требованиями ГОСТ 23216-78 и ГОСТ Р 52931-2008.

10.3. Срок защиты без переконсервации – 8 лет.

11. Утилизация

11.1. Утилизация изделия (переплавка, захоронение, перепродажа) производится в порядке, установленном Законами РФ от 04 мая 1999 г. № 96-ФЗ «Об охране атмосферного воздуха» (с изменениями и дополнениями), от 24 июня 1998 г. № 89-ФЗ (с изменениями и дополнениями) «Об отходах производства и потребления», от 10 января 2002 № 7-ФЗ «Об охране окружающей среды» (с изменениями и дополнениями), а также другими федеральными и региональными нормами, актами, правилами, распоряжениями и пр., принятыми во исполнение указанных законов.

11.2 Содержание благородных металлов: *нет*

12. Гарантийные обязательства

12.1. Изготовитель гарантирует соответствие изделия требованиям безопасности, при условии соблюдения потребителем правил применения, транспортировки, хранения, монтажа и эксплуатации.

12.2. Гарантия распространяется на все дефекты, возникшие по вине завода-изготовителя.

12.3. Гарантия не распространяется на дефекты, возникшие в случаях:

- нарушения паспортных режимов хранения, монтажа, испытания, эксплуатации и обслуживания изделия;

ПАСПОРТ. РУКОВОДСТВО ПО ЭКСПЛУАТАЦИИ

- ненадлежащей транспортировки и погрузо-разгрузочных работ;
- наличия следов воздействия веществ, агрессивных к материалам изделия;
- наличия повреждений, вызванных пожаром, стихией, форс - мажорными обстоятельствами;
- повреждений, вызванных неправильными действиями потребителя;
- наличия следов постороннего вмешательства в конструкцию изделия.

12.4. Производитель оставляет за собой право внесения изменений в конструкцию, улучшающие качество изделия при сохранении основных эксплуатационных характеристик.

Паспорт и РЭ разработаны в соответствии с требованиями ГОСТ Р 2.601-2019 и ГОСТ Р 2.610-2019

13. Условия гарантийного обслуживания

13.1. Претензии к качеству изделия могут быть предъявлены в течение гарантийного срока.

13.2. Неисправные изделия в течение гарантийного срока ремонтируются или обмениваются на новые бесплатно. Потребитель также имеет право на возврат уплаченных за некачественное изделие денежных средств или на соразмерное уменьшение его цены. В случае замены или ремонта, замененное изделие или его части, полученные в результате ремонта, переходят в собственность сервисного центра.

13.3. Решение о возмещении затрат Потребителю, связанных с демонтажом, монтажом и транспортировкой неисправного изделия в период гарантийного срока принимается по результатам экспертного заключения, в том случае, если изделие признано ненадлежащего качества.

13.4. В случае, если результаты экспертизы покажут, что недостатки изделия возникли вследствие обстоятельств, за которые не отвечает изготовитель, затраты на экспертизу изделия оплачиваются Потребителем.

13.5. Изделия принимаются в гарантийный ремонт (а также при возврате) полностью укомплектованными.

ПАСПОРТ. РУКОВОДСТВО ПО ЭКСПЛУАТАЦИИ

ГАРАНТИЙНЫЙ ТАЛОН №_____

Наименование товара

КОМНАТНЫЙ WIFI-ХРОНОТЕРМОСТАТ ДЛЯ ЭЛЕКТРИЧЕСКОГО ТЁПЛОГО ПОЛА

№	Модель	Количество
1	VT. AC608	

Название и адрес торгующей организации _____

_____

Дата продажи _____ Подпись продавца _____

Штамп или печать торгующей организации

С условиями гарантии СОГЛАСЕН:

ПОКУПАТЕЛЬ _____*(подпись)*

Гарантийный срок – 3 года (тридцать шесть месяцев) с даты продажи конечному потребителю

По вопросам гарантийного ремонта, рекламаций и претензий к качеству изделий обращаться в сервисный центр по адресу: г. Санкт-Петербург, ул. Профессора Качалова, дом 11, корпус 3, литер «А», тел/факс (812)3247750

При предъявлении претензии к качеству товара, покупатель предоставляет следующие документы:

1. Заявление в произвольной форме, в котором указываются:
   - название организации или Ф.И.О. покупателя, фактический адрес и контактные телефоны;
   - название и адрес организации, производившей монтаж;
   - краткое описание дефекта.
2. Документ, подтверждающий законность приобретения изделия.
3. Настоящий заполненный гарантийный талон.
4.

Отметка о возврате или обмене товара:

_____

_____

Дата: «__ » _____20___г. Подпись_____

Изготовитель: Shanghai Beok Controls Co., Ltd; ADD: Room 640, Building 1, No.388 Xinfu Road, Minhang District, Shanghai, China

Паспорт и РЭ разработаны в соответствии с требованиями ГОСТ Р 2.601-2019 и ГОСТ Р 2.610-2019