Библиотека СОК

ПАСПОРТ. РУКОВОДСТВО ПО ЭКСПЛУАТАЦИИ

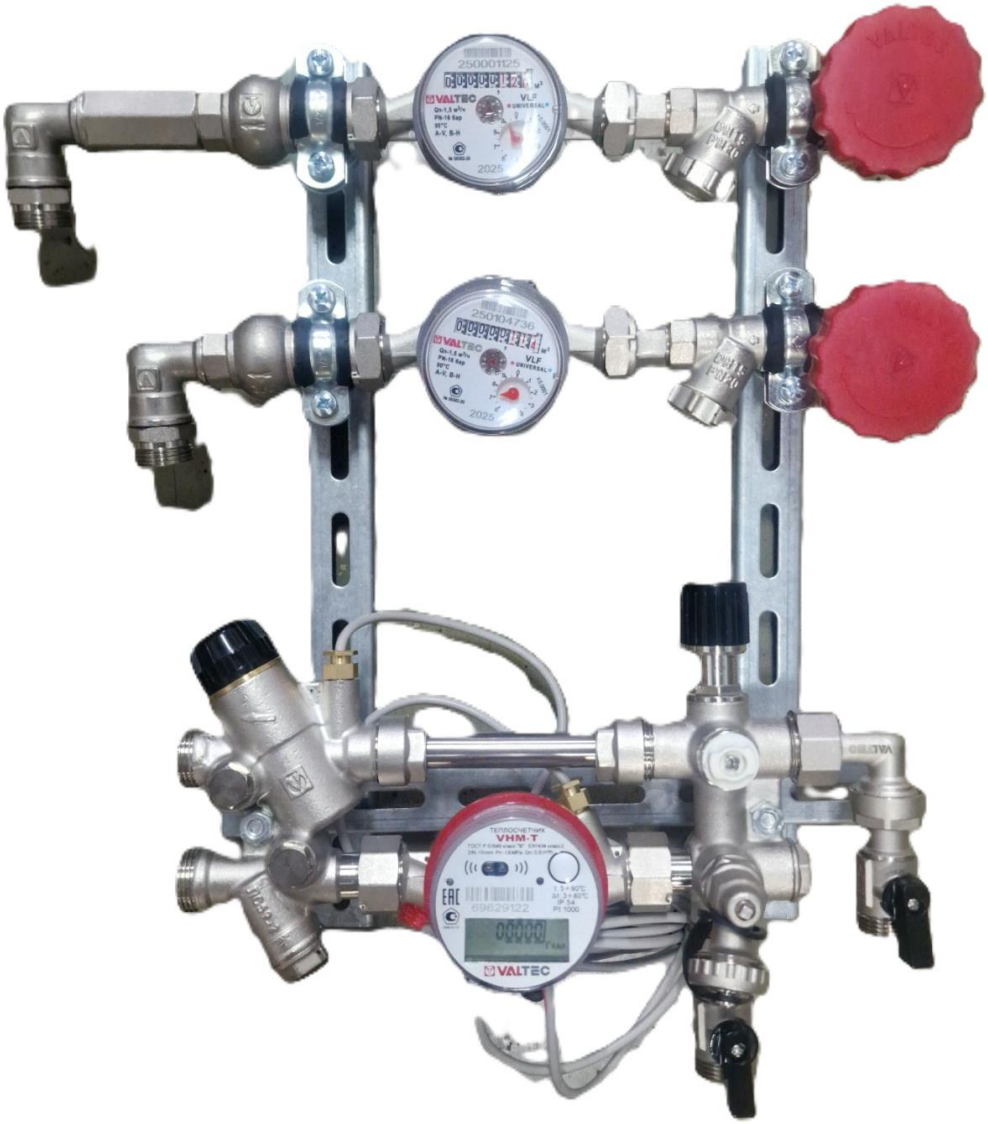

КВАРТИРНАЯ СТАНЦИЯ ДЛЯ СИСТЕМ ОТОПЛЕНИЯ И ВОДОСНАБЖЕНИЯ С ПЕРЕПУСКНЫМ КЛАПАНОМ

МОДЕЛЬ: VT.LB

ПС – 221126

1. Основные сведения об изделии и технические данные

1.1. Квартирные станции VT.LB предназначены для подключения внутриквартирной системы отопления и водоснабжения к стоякам или распределительным трубопроводам многоквартирного дома. Квартирные станции в зависисмости от комплектации могут состоять из модуля отопления или модулей отопления и водоснабжения.

1.2. Модуль отопления в базовом исполнении позволяет осуществлять гидравлическую увязку квартиры с общедомовой системой учет потребляемой тепловой энергии квартирой, отключение квартиры от стояков, очистку теплоносителя, опорожнение системы, выпуск воздуха и прочих газов.

1.3. В зависимости от комплектации модуль отопления так же может потдерживать перепад давления теплоносителя перед квартирой в заданном диапазоне, а также осуществлять передачу показаний теплосчетчика на системы диспетчерезации.

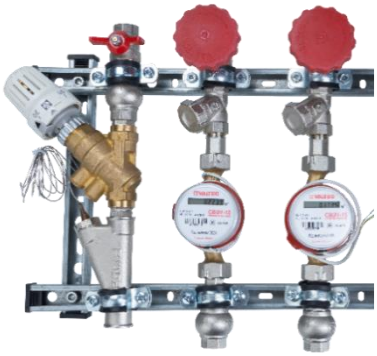

1.4. Модуль водоснабжения в базовом исполнении позволяет вести учет потребляемой воды, безопасно (не вызывая гидроудары) отключать квартиру от стояков систем водоснабжения, предотвращать переток воды из одного стояка в другой, а также очищать воду.

1.5. В зависимости от комплектации модуль водоснабжения также позволяет редуцировать давление перед входом в квартиру, , компенсировать резкие скачки давления (гидроудары), осуществлять подключение квартиры к стоякам циркуляции горячей воды и автоматически поддерживать необходимый для циркуляции поток воды.

1.6. Станции всех типов поставляются смонтированными на металлической раме.

2. Номенклатура и коды для оформления заказа:

2.1. Расшифровка артикулов квартирной станции:

ТИП

VT.LB.HR.AW.P1.06URS.RL

обозначение модели квартирной станции

исполнение
- **H** - горизонтальное
- **V** - вертикальное

Наличие линии циркуляции ГВС
- **R** - с линией рециркуляции, без редукторов давления
- **D** - без линии рециркуляции, с регуляторами давления
- **0** - без линии рециркуляции, без редукторов давления
- **X** - без модуля водоснабжения

тип воздухоотводчика модуля отопления
- **A** – автоматический воздухоотводчиков
- **M** – ручной воздухоотводчик/станции в вертикальном исполненни поставлюятся без воздухоотводчиков

Наличие гасителя гидроударов на модуле водоснабжения
- **W** – с гасителями гидроударов
- **0** – без гасителей гидроударов

тип регулировки контура отопления
- **P1** – диапазон перепускного клапана 5-25 кПа
- **P2** – диапазон перепускного клапана 20-60 кПа

ТОЛЬКО ДЛЯ ГОРИЗОНТАЛЬНОГО ИСПОЛНЕНИЯ

подключение стояков водоснабжения и рециркуляции
- **R** - стояки водоснабжения справа
- **L** - стояки водоснабжения слева

подключение стояков отопления
- **R** – стояки отопления справа
- **L** – стояки отопления слева

ТОЛЬКО ДЛЯ ВЕРТИКАЛЬНОГО ИСПОЛНЕНИЯ

расположение модулей
- **L** – модули водоснабжения справа, модуль отопления слева
- **R** - стояки водоснабжения слева, модуль отопления справа

тип подключения к диспетчерезации водосчетчиков и теплосчетчиков
- **00** – без интерфейсов для подключения систем диспетчерезации
- **MB** – интерфейс водо и теплосчетчиков M-BUS
- **RS** – интерфейс водо и теплосчетчиков RS-485

тип теплосчетчика**
- **U** – ультразвуковой теплосчетчик
- **T** – тахометрический теплосчетчик
- **0** – без счетчиков

- **15** – теплосчетчик с номинальным расходом 1,5 м^3/час и два водосчетчика с номинальным расходом 1,5 м^3/час
- **06** – теплосчетчик с номинальным расходом 0,6 м^3/час и два водосчетчика с номинальным расходом 1,5 м^3/час
- **00** – без счетчиков (станция поставляется с вставками)

**Станция без интерфейсов диспетчерезации поставляются только с тахометрическими механическими счетчиками, станции с интерфейсами диспетчерезации поставляются с тахометрическими электронными счетчиками;

2.2. Типы квартирных станций

№	ТИП	Расположение модулей	Модуль отопления	Водоснабжение				Воздухоотводчик	
				Модуль водосна-бжения	Редукторы	Модуль циркуляц ии ГВС	Гасители гидроудар ов	Ручной	Автоматич еский
1	VT.LB.VX.M0	Вертикальное	+	-	-	-	-	-	-
2	VT.LB.HX.M0	Горизонтальное	+	-	-	-	-	+	-
3	VT.LB.HX.A0	Горизонтальное	+	-	-	-	-	-	+
4	VT.LB.VR.M0	Вертикальное	+	+	-	+	-	-	-
5	VT.LB.HR.M0	Горизонтальное	+	+	-	+	-	+	-
6	VT.LB.HR.A0	Горизонтальное	+	+	-	+	-	-	+
7	VT.LB.VD.M0	Вертикальное	+	+	+	-	-	-	-
8	VT.LB.VD.MW	Вертикальное	+	+	+	-	+	-	-
9	VT.LB.HD.M0	Горизонтальное	+	+	+	-	-	+	-
10	VT.LB.HD.A0	Горизонтальное	+	+	+	-	-	-	+
11	VT.LB.HD.MW	Горизонтальное	+	+	+	-	+	+	-
12	VT.LB.HD.AW	Горизонтальное	+	+	+	-	+	-	+
13	VT.LB.V0.M0	Вертикальное	+	+	-	-	-	-	-
14	VT.LB.V0.MW	Вертикальное	+	+	-	-	+	-	-
15	VT.LB.H0.M0	Горизонтальное	+	+	-	-	-	+	-
16	VT.LB.H0.A0	Горизонтальное	+	+	-	-	-	-	+
17	VT.LB.H0.MW	Горизонтальное	+	+	-	-	+	+	-
18	VT.LB.H0.AW	Горизонтальное	+	+	-	-	+	-	+

2.3. Перечень всех артикулов квартирных станций приведен в приложении А

3. Конструкция и схемы станций

Тип VT.LB.VX.M0

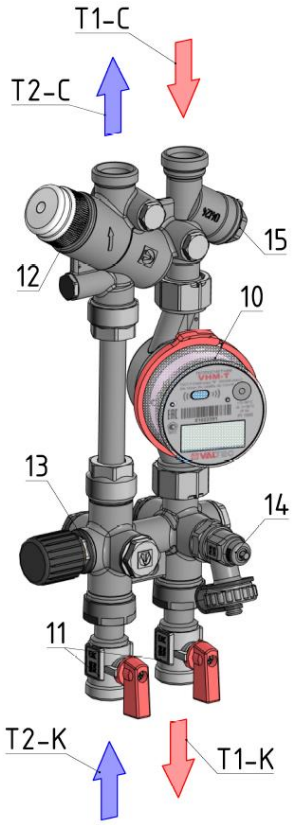

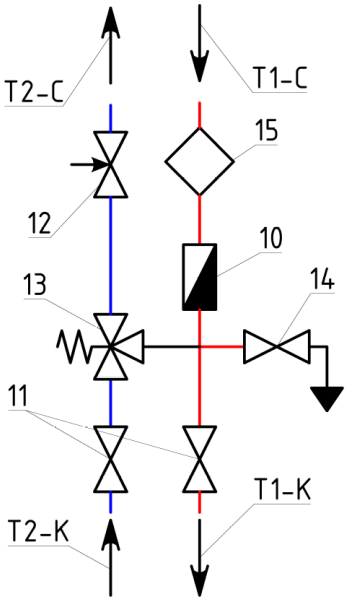

Типы VT.LB.HX.M0; VT.LB.HX.A0

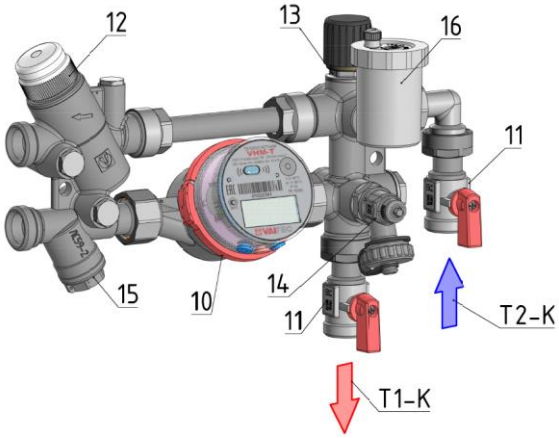

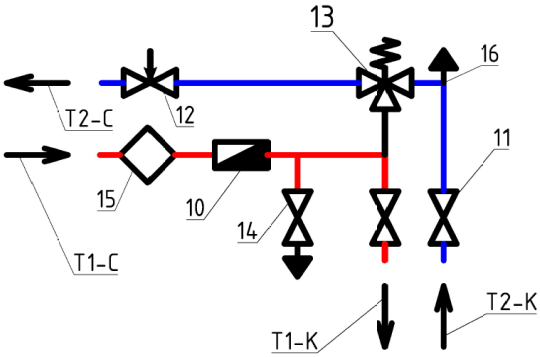

Элементы модуля отопления			Подключения	
10	теплосчетчик/ремонтная вставка		T1-C	подключение модуля отопления к подающему трубопроводу (стояку)
11	запорный кран		T2-C	подключение модуля отопления к обратному трубопроводу (стояку)
12	комбинированный регулировочно-балансировочный клапан			
13	перепускной клапан			
14	дренажный клапан		T1-K	подключение модуля отопления к подающему трубопроводу квартиры
15	фильтр		T2-K	подключение модуля отопления к обратному трубопроводу квартиры
16	воздухоотводчик ручной/ автоматический			

Тип VT.LB.VR.M0

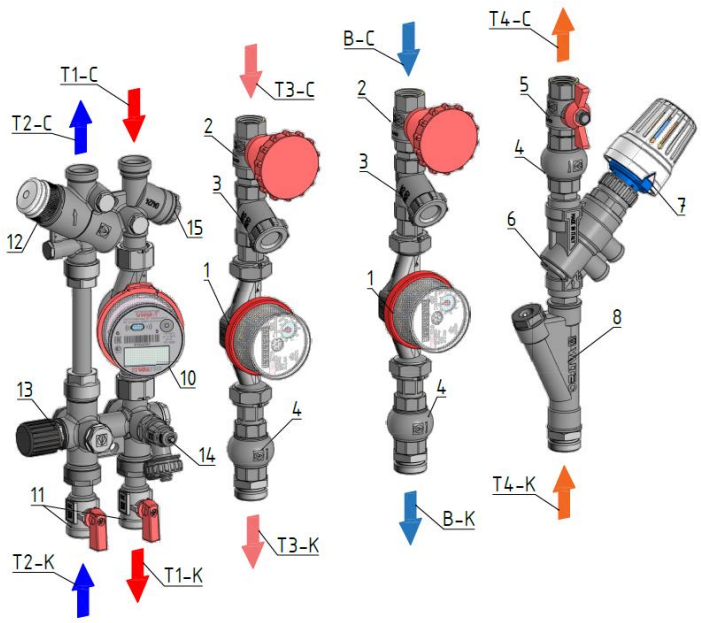

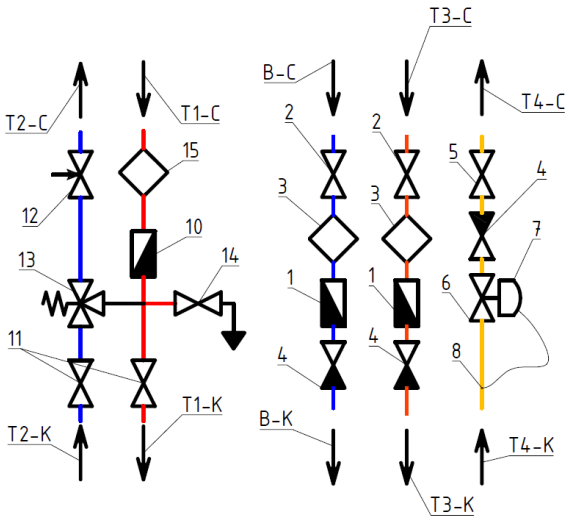

На схеме изображено исполнение станции, с модулем отопления слева, и модулями водоснабжения справа. Вертикальные станции могут иметь различное исполнение по расположению модулей

Элементы модуля водоснабжения		Подключения модуля водоснабжения	
1	водосчетчик/ремонтная вставка	В-С	подключение ОТ стояка холодного водоснабжения*
2	запорный кран с механизмом плавного открытия	В-К	подключение к квартирному трубопровду системы ХВС*
3	фильтр	Т3-С	подключение ОТ стояка горячего водоснабжения*
4	обратный клапан	Т3-К	подключение к квартирному трубопровду системы ГВС*
5	кран линии циркуляции	Т4-С	подключение линии циркуляции ГВС К стояку
6	регулирующий клапан системы циркуляции ГВС	Т4-К	подключение квартирной линии циркуляции ГВС
7	термоэлемент (термостатическая головка с выносным датчиком)	** Линии водоснабжения универсальны и могут быть использованы как для горячего водоснабжения, так и для холодного водоснабжения*	
8	гильза под датчик температуры		
Элементы модуля отопления		**Подключения модуля отопления**	
10	теплосчетчик/ремонтная вставка	Т1-С	подключение модуля отопления к подающему трубопроводу (стояку)
11	запорный кран	Т2-С	подключение модуля отопления к обратному трубопроводу (стояку)
12	комбинированный регулировочно-балансировочный клапан	Т1-К	подключение модуля отопления к подающему трубопроводу квартиры
13	перепускной клапан	Т2-К	подключение модуля отопления к обратному трубопроводу квартиры
14	дренажный клапан		
15	фильтр		

Типы VT.LB.HR.M0; VT.LB.HR.A0

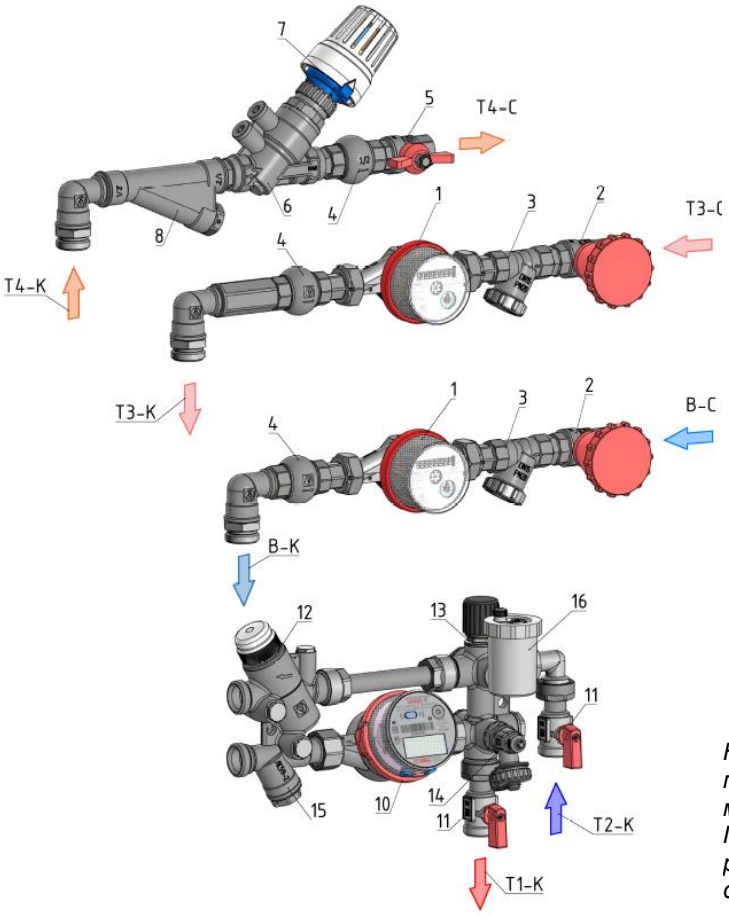

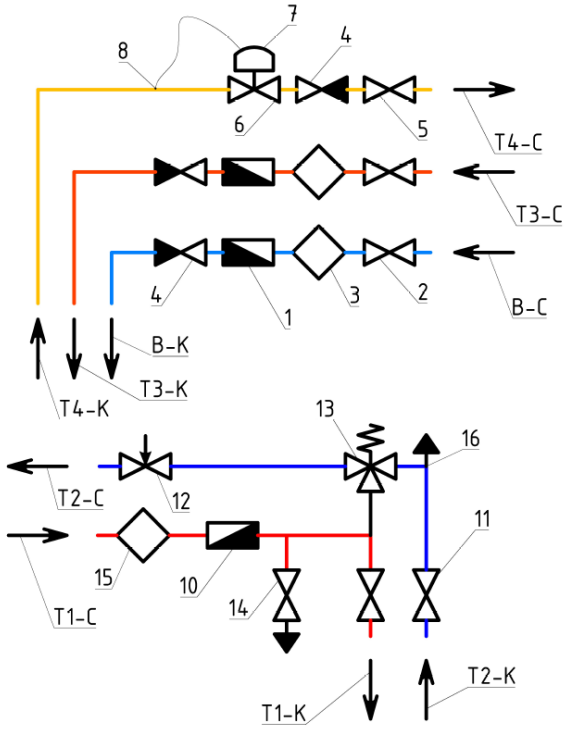

На схеме изображено исполнение станции, с подключением модуля водоснабжения справа, а модуля отопления к стоякам слева. Горизонтальные станции могут иметь различное исполнение по подключению к стоякам.

Элементы модуля водоснабжения	
1	водосчетчик/ремонтная вставка
2	запорный кран с механизмом плавного открытия
3	фильтр
4	обратный клапан
5	кран линии циркуляции
6	регулирующий клапан системы циркуляции ГВС
7	термоэлемент (термостатическая головка с выносным датчиком)
8	гильза под датчик температуры

Подключения модуля водоснабжения	
В-С	подключение ОТ стояка холодного водоснабжения*
В-К	подключение к квартирному трубопровду системы ХВС*
Т3-С	подключение ОТ стояка горячего водоснабжения*
Т3-К	подключение к квартирному трубопровду системы ГВС*
Т4-С	подключение линии циркуляции ГВС К стояку
Т4-К	подключение квартирной линии циркуляции ГВС

** Линии водоснабжения универсальны и могут быть использованы как для горячего водоснабжения, так и для холодного водоснабжения*

Элементы модуля отопления	
10	теплосчетчик/ремонтная вставка
11	запорный кран
12	комбинированный регулировочно-балансировочный клапан
13	перепускной клапан
14	дренажный клапан
15	фильтр
16	воздухоотводчик ручной/автоматический

Подключения модуля отопления	
Т1-С	подключение модуля отопления к подающему трубопроводу (стояку)
Т2-С	подключение модуля отопления к обратному трубопроводу (стояку)
Т1-К	подключение модуля отопления к подающему трубопроводу квартиры
Т2-К	подключение модуля отопления к обратному трубопроводу квартиры

Типы VT.LB.VD.M0

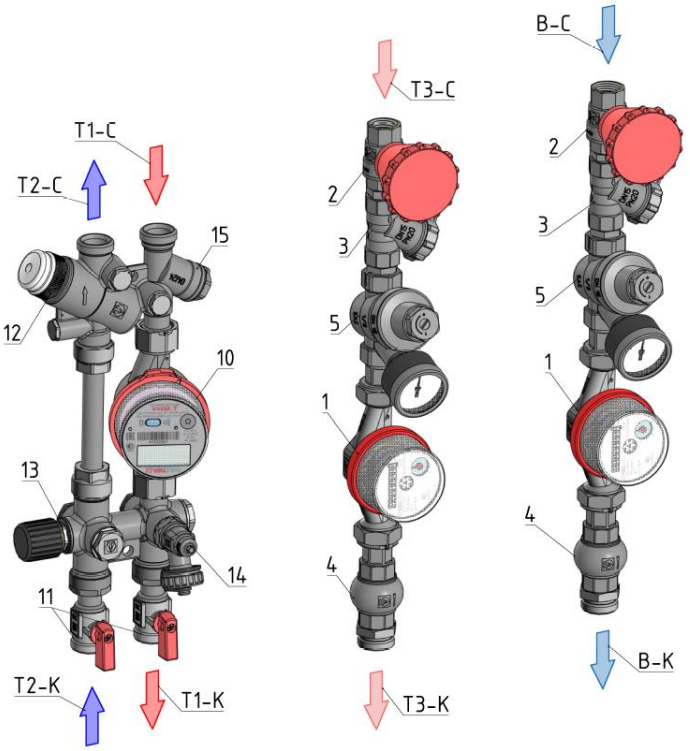

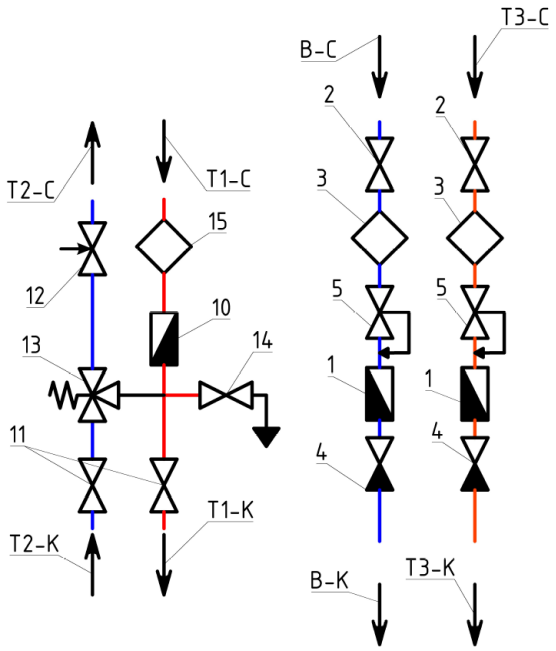

На схеме изображено исполнение станции, с модулем отопления слева, и модулями водоснабжения справа. Вертикальные станции могут иметь различное исполнение по расположению модулей

Элементы модуля водоснабжения	
1	водосчетчик/ремонтная вставка
2	запорный кран с механизмом плавного открытия
3	фильтр
4	обратный клапан
5	Регулятор давления (редуктор давления) с манометром

** только в модификации VT.LB.VD.MW*

Подключения модуля водоснабжения	
B-C	подключение ОТ стояка холодного водоснабжения*
B-K	подключение к квартирному трубопровду системы ХВС*
T3-C	подключение ОТ стояка горячего водоснабжения*
T3-K	подключение к квартирному трубопровду системы ГВС*

** Линии водоснабжения универсальны и могут быть использованы как для горячего водоснабжения, так и для холодного водоснабжения*

Элементы модуля отопления	
10	теплосчетчик/ремонтная вставка
11	запорный кран
12	комбинированный регулировочно-балансировочный клапан
13	перепускной клапан
14	дренажный клапан
15	фильтр

Подключения модуля отопления	
T1-C	подключение модуля отопления к подающему трубопроводу (стояку)
T2-C	подключение модуля отопления к обратному трубопроводу (стояку)
T1-K	подключение модуля отопления к подающему трубопроводу квартиры
T2-K	подключение модуля отопления к обратному трубопроводу квартиры

Тип VT.LB.VD.MW

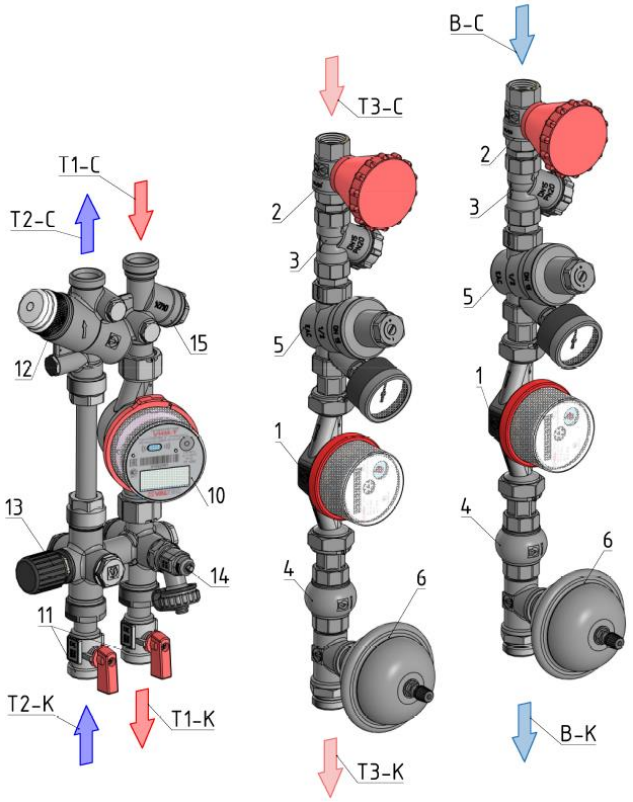

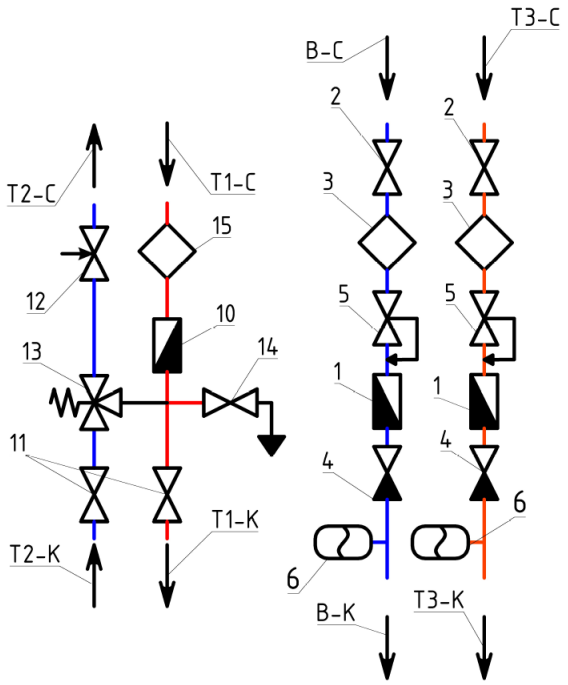

На схеме изображено исполнение станции, с модулем отопления слева, и модулями водоснабжения справа. Вертикальные станции могут иметь различное исполнение по расположению модулей

Элементы модуля водоснабжения	
1	водосчетчик/ремонтная вставка
2	запорный кран с механизмом плавного открытия
3	фильтр
4	обратный клапан
5	Регулятор давления (редуктор давления) с манометром
6	Гаситель гидроударов*

** только в модификации VT.LB.VD.MW*

Подключения модуля водоснабжения	
В-С	подключение ОТ стояка холодного водоснабжения*
В-К	подключение к квартирному трубопровду системы ХВС*
Т3-С	подключение ОТ стояка горячего водоснабжения*
Т3-К	подключение к квартирному трубопровду системы ГВС*

** Линии водоснабжения универсальны и могут быть использованы как для горячего водоснабжения, так и для холодного водоснабжения*

Элементы модуля отопления	
10	теплосчетчик/ремонтная вставка
11	запорный кран
12	комбинированный регулировочно-балансировочный клапан
13	перепускной клапан
14	дренажный клапан
15	фильтр

Подключения модуля отопления	
Т1-С	подключение модуля отопления к подающему трубопроводу (стояку)
Т2-С	подключение модуля отопления к обратному трубопроводу (стояку)
Т1-К	подключение модуля отопления к подающему трубопроводу квартиры
Т2-К	подключение модуля отопления к обратному трубопроводу квартиры

Типы VT.LB.HD.M0; VT.LB.HD.A0

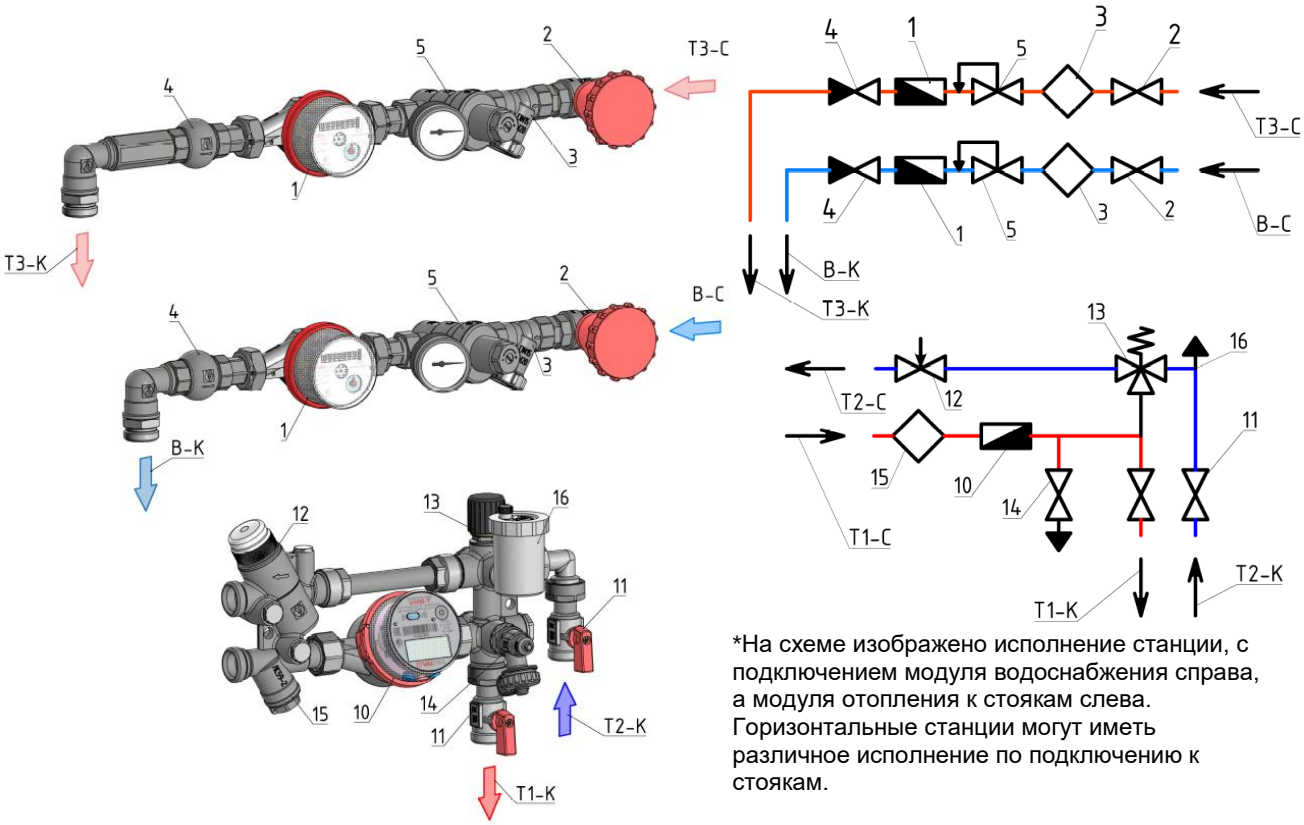

*На схеме изображено исполнение станции, с подключением модуля водоснабжения справа, а модуля отопления к стоякам слева. Горизонтальные станции могут иметь различное исполнение по подключению к стоякам.

Элементы модуля водоснабжения	
1	водосчетчик/ремонтная вставка
2	запорный кран с механизмом плавного открытия
3	фильтр
4	обратный клапан
5	Регулятор давления (редуктор давления) с манометром

Подключения модуля водоснабжения	
В-С	подключение ОТ стояка холодного водоснабжения*
В-К	подключение к квартирному трубопровду системы ХВС*
Т3-С	подключение ОТ стояка горячего водоснабжения*
Т3-К	подключение к квартирному трубопровду системы ГВС*

** Линии водоснабжения универсальны и могут быть использованы как для горячего водоснабжения, так и для холодного водоснабжения*

Элементы модуля отопления	
10	теплосчетчик/ремонтная вставка
11	запорный кран
12	комбинированный регулировочно-балансировочный клапан
13	перепускной клапан
14	дренажный клапан
15	фильтр
16	воздухоотводчик ручной/автоматический

Подключения модуля отопления	
Т1-С	подключение модуля отопления к подающему трубопроводу (стояку)
Т2-С	подключение модуля отопления к обратному трубопроводу (стояку)
Т1-К	подключение модуля отопления к подающему трубопроводу квартиры
Т2-К	подключение модуля отопления к обратному трубопроводу квартиры

Типы VT.LB.HD.MW; VT.LB.HD.AW

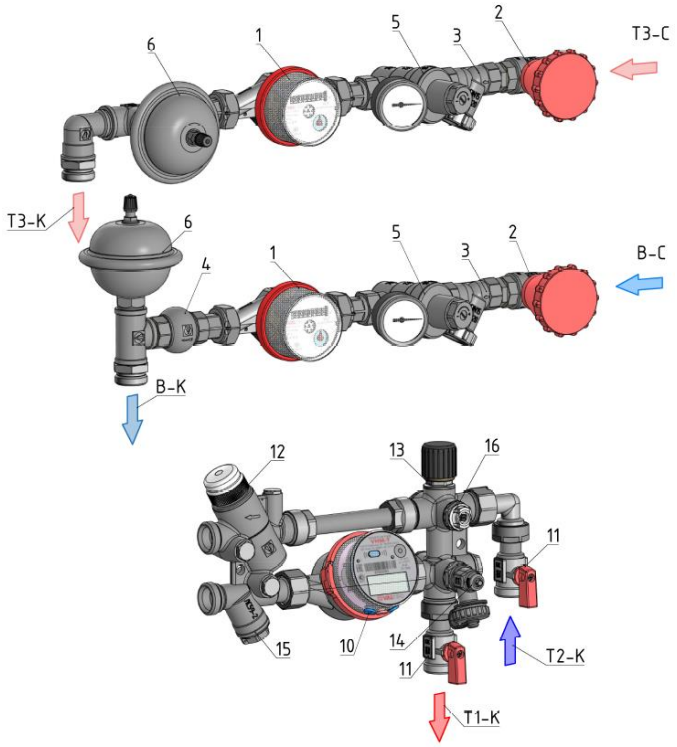

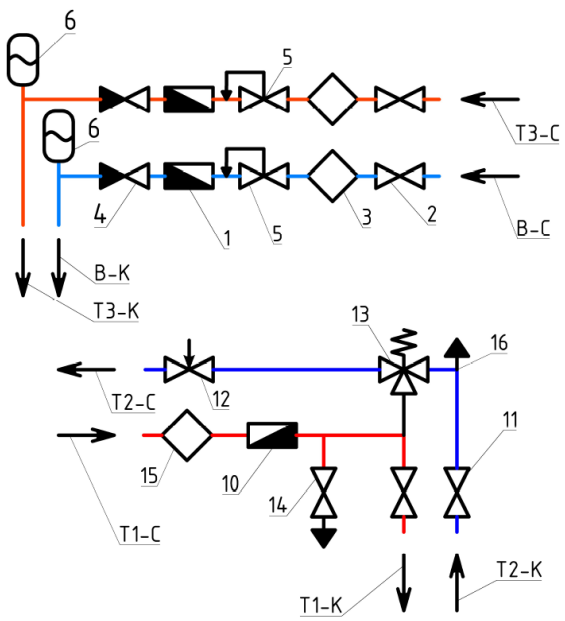

На схеме изображено исполнение станции, с подключением модуля водоснабжения справа, а модуля отопления к стоякам слева.
Горизонтальные станции могут иметь различное исполнение по подключению к стоякам.

Элементы модуля водоснабжения	
1	водосчетчик/ремонтная вставка
2	запорный кран с механизмом плавного открытия
3	фильтр
4	обратный клапан
5	Регулятор давления (редуктор давления) с манометром
6	Гаситель гидроударов

Подключения модуля водоснабжения	
В-С	подключение ОТ стояка холодного водоснабжения*
В-К	подключение к квартирному трубопровду системы ХВС*
Т3-С	подключение ОТ стояка горячего водоснабжения*
Т3-К	подключение к квартирному трубопровду системы ГВС*

** Линии водоснабжения универсальны и могут быть использованы как для горячего водоснабжения, так и для холодного водоснабжения*

Элементы модуля отопления	
10	теплосчетчик/ремонтная вставка
11	запорный кран
12	комбинированный регулировочно-балансировочный клапан
13	перепускной клапан
14	дренажный клапан
15	фильтр
16	воздухоотводчик ручной/автоматический

Подключения модуля отопления	
Т1-С	подключение модуля отопления к подающему трубопроводу (стояку)
Т2-С	подключение модуля отопления к обратному трубопроводу (стояку)
Т1-К	подключение модуля отопления к подающему трубопроводу квартиры
Т2-К	подключение модуля отопления к обратному трубопроводу квартиры

Типы: VT.LB.V0.M0

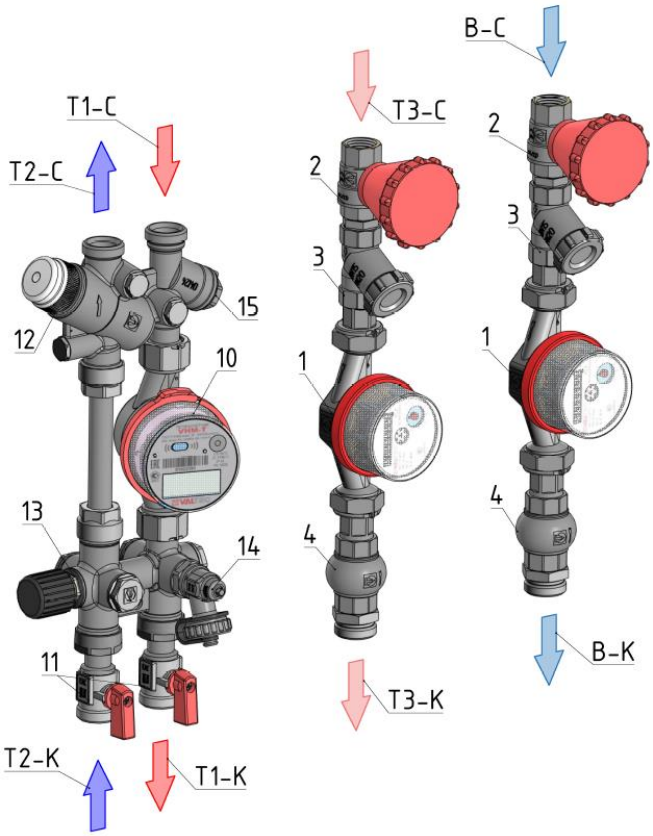

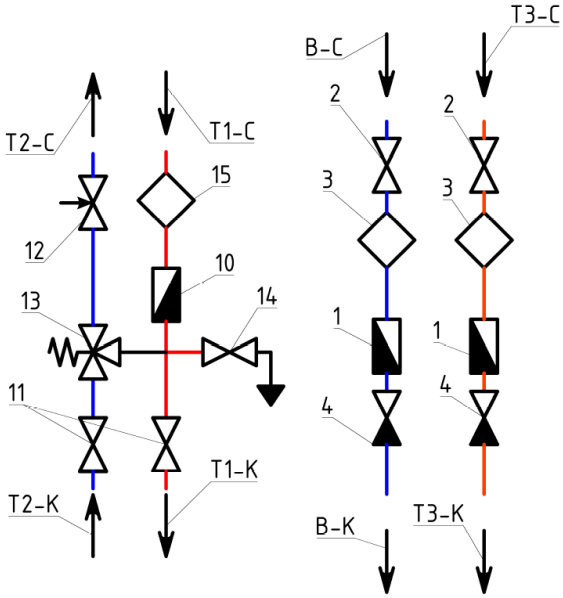

*На схеме изображено исполнение станции, с модулем отопления слева, и модулями водоснабжения справа. Вертикальные станции могут иметь различное исполнение по расположению модулей

Элементы модуля водоснабжения	
1	водосчетчик/ремонтная вставка
2	запорный кран с механизмом плавного открытия
3	фильтр
4	обратный клапан

Подключения модуля водоснабжения	
В-С	подключение ОТ стояка холодного водоснабжения*
В-К	подключение к квартирному трубопровду системы ХВС*
Т3-С	Воподключение ОТ стояка горячего водоснабжения*
Т3-К	подключение к квартирному трубопровду системы ГВС*

Элементы модуля отопления	
10	теплосчетчик/ремонтная вставка
11	запорный кран
12	комбинированный регулировочно-балансировочный клапан
13	перепускной клапан
14	дренажный клапан
15	фильтр

Подключения модуля отопления	
Т1-С	подключение модуля отопления к подающему трубопроводу (стояку)
Т2-С	подключение модуля отопления к обратному трубопроводу (стояку)
Т1-К	подключение модуля отопления к подающему трубопроводу квартиры
Т2-К	подключение модуля отопления к обратному трубопроводу квартиры

Типы: VT.LB.V0.M0; VT.LB.V0.MW;

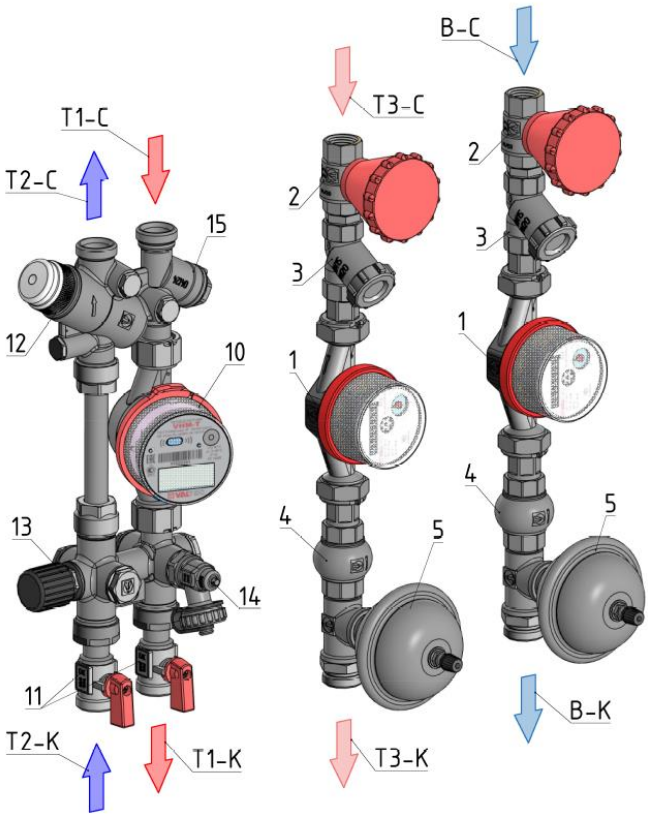

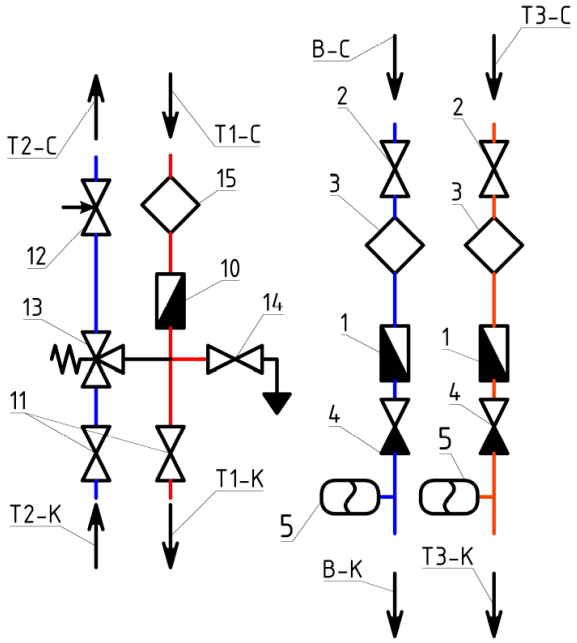

На схеме изображено исполнение станции, с модулем отопления слева, и модулями водоснабжения справа. Вертикальные станции могут иметь различное исполнение по расположению модулей

Элементы модуля водоснабжения	
1	водосчетчик/ремонтная вставка
2	запорный кран с механизмом плавного открытия
3	фильтр
4	обратный клапан
5	Гаситель гидроударов*

Подключения модуля водоснабжения	
В-С	подключение ОТ стояка холодного водоснабжения*
В-К	подключение к квартирному трубопровду системы ХВС*
Т3-С	подключение ОТ стояка горячего водоснабжения*
Т3-К	подключение к квартирному трубопровду системы ГВС*

** Линии водоснабжения универсальны и могут быть использованы как для горячего водоснабжения, так и для холодного водоснабжения*

Элементы модуля отопления	
10	теплосчетчик/ремонтная вставка
11	запорный кран
12	комбинированный регулировочно-балансировочный клапан
13	перепускной клапан
14	дренажный клапан
15	фильтр

Подключения модуля отопления	
Т1-С	подключение модуля отопления к подающему трубопроводу (стояку)
Т2-С	подключение модуля отопления к обратному трубопроводу (стояку)
Т1-К	подключение модуля отопления к подающему трубопроводу квартиры
Т2-К	подключение модуля отопления к обратному трубопроводу квартиры

Типы VT.LB.H0.M0; VT.LB.H0.A0;

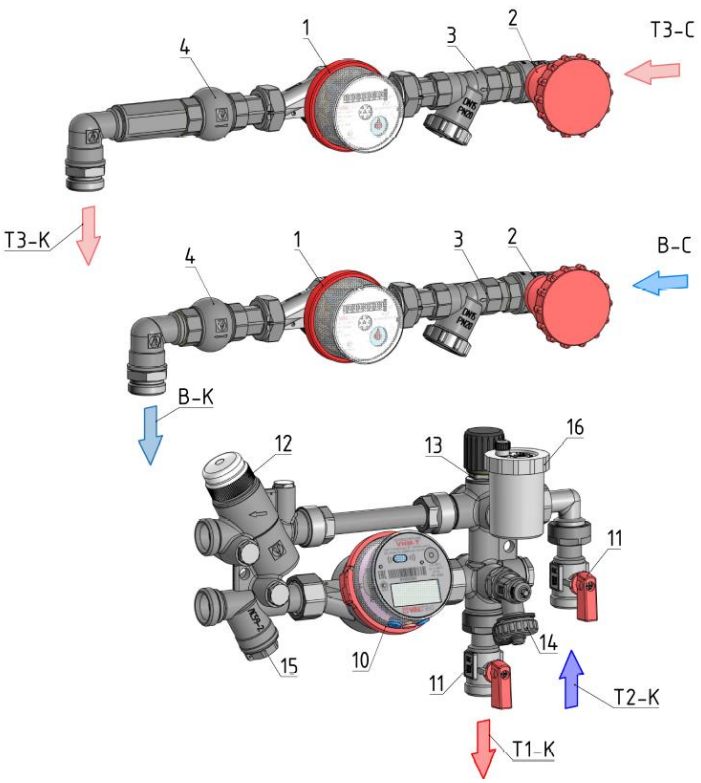

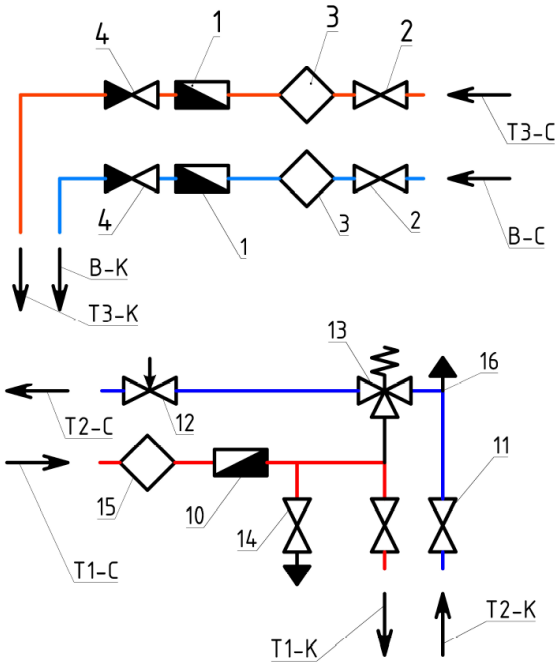

На схеме изображено исполнение станции, с подключением модуля водоснабжения справа, а модуля отопления к стоякам слева.
Горизонтальные станции могут иметь различное исполнение по подключению к стоякам.

Элементы модуля водоснабжения			Подключения модуля водоснабжения	
1	водосчетчик/ремонтная вставка		В-С	подключение ОТ стояка холодного водоснабжения*
2	запорный кран с механизмом плавного открытия		В-К	подключение к квартирному трубопровду системы ХВС*
3	фильтр		Т3-С	подключение ОТ стояка горячего водоснабжения*
4	обратный клапан		Т3-К	подключение к квартирному трубопровду системы ГВС*
** только в модификаций VT.LB.H0.MW и VT.LB.H0.AW*				
Элементы модуля отопления			**Подключения модуля отопления**	
10	теплосчетчик/ремонтная вставка		Т1-С	подключение модуля отопления к подающему трубопроводу (стояку)
11	запорный кран		Т2-С	подключение модуля отопления к обратному трубопроводу (стояку)
12	комбинированный регулировочно-балансировочный клапан		Т1-К	подключение модуля отопления к подающему трубопроводу квартиры
13	перепускной клапан		Т2-К	подключение модуля отопления к обратному трубопроводу квартиры
14	Дренажный кран			
15	фильтр			
16	воздухоотводчик ручной/автоматический			

Типы VT.LB.H0.M0; VT.LB.H0.MW; VT.LB.H0.A0; VT.LB.H0.AW

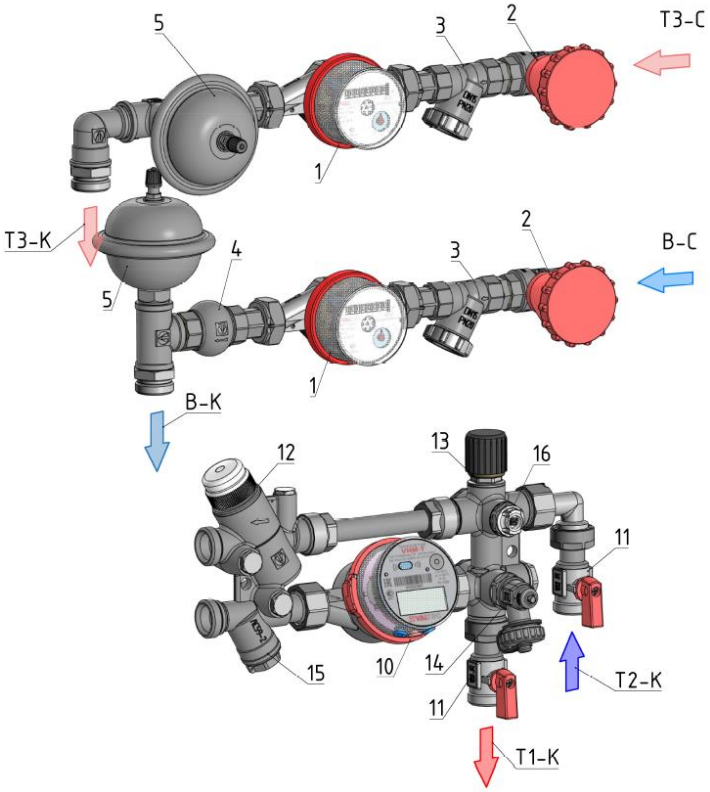

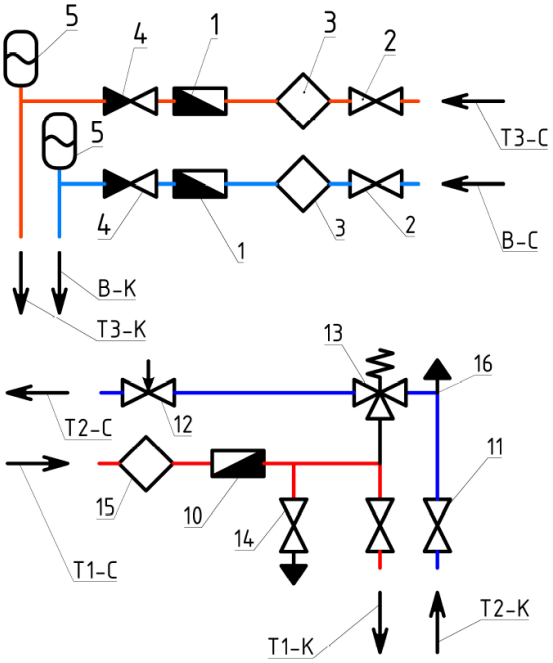

На схеме изображено исполнение станции, с подключением модуля водоснабжения справа, а модуля отопления к стоякам слева.
Горизонтальные станции могут иметь различное исполнение по подключению к стоякам.

Элементы модуля водоснабжения	
1	водосчетчик/ремонтная вставка
2	запорный кран с механизмом плавного открытия
3	фильтр
4	обратный клапан
5	Гаситель гидроударов*

** только в модификаций VT.LB.H0.MW и VT.LB.H0.AW*

Подключения модуля водоснабжения	
В-С	подключение ОТ стояка холодного водоснабжения*
В-К	подключение к квартирному трубопровду системы ХВС*
Т3-С	подключение ОТ стояка горячего водоснабжения*
Т3-К	подключение к квартирному трубопровду системы ГВС*

** Линии водоснабжения универсальны и могут быть использованы как для горячего водоснабжения, так и для холодного водоснабжения*

Элементы модуля отопления	
10	теплосчетчик/ремонтная вставка
11	запорный кран
12	комбинированный регулировочно-балансировочный клапан
13	перепускной клапан
14	дренажный клапан
15	фильтр
16	воздухоотводчик ручной/автоматический

Подключения модуля отопления	
Т1-С	подключение модуля отопления к подающему трубопроводу (стояку)
Т2-С	подключение модуля отопления к обратному трубопроводу (стояку)
Т1-К	подключение модуля отопления к подающему трубопроводу квартиры
Т2-К	подключение модуля отопления к обратному трубопроводу квартиры

3.1. Основные функциональные элементы и материалы модулей водоснабжения

№	Элемент	Назначение	Основные элементы и материалы*	
1	Водосчетчик	Учет потребления воды	Корпус	Латунь CW617N с никелевым покрытием
			Крыльчатка	Полипропилен армированный стекловолокном
			Настроечный диск	АБС
			Уплотнительное кольцо	Силикон
1а	Вставка ремонтная	Соединение патрубков станции, при отсутствии счетчика	Корпус	Нейлон
2	Кран с механизмом плавного открытия	Безопасное (без гидроударов) перекрытие потока воды в квартиру	Корпус	Латунь CW617N с никелевым покрытием
			Шар	Латунь CW614N с покрытием хромом
			Шток	Латунь CW614N
			Уплотнительные седельные кольца	Фторпласт
3	Фильтр	Очистка воды	Корпус	Латунь CW617N с никелевым покрытием
			Сетка фильтра	Нержавеющая сталь AISI304
			Уплотнительное кольцо	Фторпласт
4	Обратный клапан	Предотвращение перетока между стояками	Корпус	Латунь CW617N с никелевым покрытием
			Золотник	Латунь CW614N с никелевым покрытием
			Уплотнитель золотника	Каучук - EPDM
			Пружина	Нержавеющая сталь AISI304
5	Регулятор давления (Редуктор давления)	Регулирование давления воды	Корпус	Латунь CW617N с никелевым покрытием
			Мембрана	Армированный каучук EPDM
			Картридж	Полиамид PA-6
			Уплотнительные кольца	Каучук - EPDM
			Шток	Латунь CW614N
5.1	Гаситель гидроударов	Компенсация скачков давления	Корпус	Нержавеющая сталь AISI304
			Мембрана	Армированный каучук EPDM
6	Регулирующий клпан (клапан циркуляции)	Регулирование потока теплоносителя в системе циркуляции	Корпус	Латунь CW617N
			Картридж	полифенилсульфид PPS; стеклонаполненный полиформальдегид POM
			Уплотнительные кольца	Каучук - EPDM
			Пружина	Нержавеющая сталь AISI304
7	Кран запорный линии циркуляции	Отключение циркуляции от стояка	Корпус	Латунь CW617N с никелевым покрытием
			Шар	Латунь CW614N с покрытием хромом
			Шток	Латунь CW614N
			Уплотнительные седельные кольца	Фторпласт
8	Термоэлемент (термостатическая головка с выносным датчиком)	Регулирование температуры	Корпус	ABS
9	Патрубок термоэлемента	Подключение сильфона термоэлемента	Корпус	Латунь CW617N

*В таблице отражены основные материалы изделия, контактирующие с водой, для уточнения прочих материалов обратитесь в службу технической поддержки

3.2. Основные функциональные элементы и материалы модулей теплоснабжения

№	Элемент	Назначение	Основные элементы и материалы*	
	Корпус станции	Основной конструктивный элемент	Корпус	Латунь ЛС59-2
			Накидные гайки	Латунь ЛС59-2
10	Теплосчетчик	Учет потребления тепловой энергии	Корпус	Латунь CW617N с никелевым покрытием
			Крыльчатка	Полипропилен армированный стекловолокном
			Настроечный диск	АБС
			Уплотнительное кольцо	Силикон
11	Кран	Отключение квартирной системы отопления от стояков	Корпус	Латунь CW617N с никелевым покрытием
			Шар	Латунь CW614N с покрытием хромом
			Шток	Латунь CW614N
			Уплотнительные седельные кольца	Фторпласт
			Уплотнитель соединения	Каучук - EPDM
12	Комбинированный клапан регулировочно-балансировочный	Балансировка системы отопления, регулировка отпуска тепловой энергии	Корпус	Латунь CW617N
			Картридж	полифенилсульфид PPS; стеклонаполненный полиформальдегид POM
			Уплотнительные кольца	Каучук - EPDM
			Пружина	Нержавеющая сталь AISI304
13	Перепускной клапан	Поддержание заданного перепада давления в системе	Корпус	Латунь CW617N
			Пружина	Нержавеющая сталь AISI304
			Уплотнительные кольца	Каучук - EPDM
14	Клапан дренажный	Опорожнение сисетмы отопления	Корпус, крышка, шток	Латунь ЛС59-2
			Уплотнительные кольца	Каучук - EPDM
15.1	Воздухоотводчик ручной	Выпуск воздуха и газов из системы отопления	Корпус, шток	Латунь CW617N
			Уплотнительные кольца	Каучук - EPDM
15.2	Воздухоотводчик автоматический	Автоматический выпуск воздуха и газов из системы отопления	Корпус	Латунь CW617N
			Поплавок	Полипропилен PP
16	Фильтр	Очистка теплоносителя	Корпус, крышка, шток	Латунь ЛС59-2
			Сетка фильтра	Нержавеющая сталь AISI304

*В таблице отражены основные материалы изделия, контактирующие с водой, для уточнения прочих материалов обратитесь в службу технической поддержки

4. Основные технические характеристики

4.1. Основные технические данные модуля отопления квартирной стации:

№	Характеристика	Значение
1	Номинальное давление PN	10 бар
2	Номинальный диаметр DN	15 мм
3	Тип подключения к трубопроводам	¾" Евроконус по стандарту EN 16313
4	Максимальная температура теплоносителя*	95°C*
5	Максимальная мощность (с теплосчетчиком 0,6 м3/час и картриджем F1)**	14 кВт**
6	Максимальная мощность (с теплосчетчиком 1,5 м3/час и картриджем F2)**	35 кВт**
7	Монтажная длина теплосчетчика	110 мм.
8	Диапазон настройки пропукной способности комбинированного клапана	0,08…1,2 м^3/час
9	Диапазон настройки перепада давления (перепускного клапана)	
	P1	5…25 кПа
	P2	20…60 кПа
10	Диапазон расходов	0…1,5 (3,0) м^3/час
10	Класс герметичности кранов	А (по ГОСТ 9544)

11	Размер ячейки сетки фильтра	400 мкм
12	Средний полный срок службы	15 лет
12	Настроечные характеристики	указаны на графике

*Указана максимальная температура для станции без теплосчетчика. При установленном теплосчетчике ограничение максимальной температуры определяется по характеристикам счетчика
**Значение указано для расчетного перепада температур теплоносителя 20°С

4.2. Основные технические данные модуля водоснабжения квартирной стации:

№	Характеристика	Значение
1	Номинальное давление PN	16 бар
2	Номинальный диаметр DN	15 мм
3	Диапазон температур рабочей среды	0…80°С
4	Диапазон регулирования давления*	1..5 бар*
5	Заводская настройка давления регуляторов*	3±0,5 бар*
6	Номинальный расход	1,5 м^3/час
8	Размер ячейки сетки фильтра	400 мкм
9	Тип подключения к трубопроводам квартиры	¾" Евроконус по стандарту EN 16313
10	Тип подключения к трубопроводам стояка	вн.р. G1/2"
11	Диапазон настройки температуры термоголовки рециркуляционного модуля**	20…60°С
12	Расход воды в циркуляционном контуре***	20 л/час*
13	Диапазон показаний манометров*	0…6 бар*
14	Класс герметичности кранов	А (по ГОСТ 9544)
15	Срок службы	15 лет

*Для станций с регуляторами давления
**Для стаций с линией циркуляции
***Расход указан для рекомендуемого значения настройки клапана – «01»

5. Данные для гидравлического расчета и проектирования

5.1. Гидравлические характеристики модуля водоснабжения

Тип модуля	Схема	k_{vs}; м3/час
Модуль водоснабжения с счетчиком воды	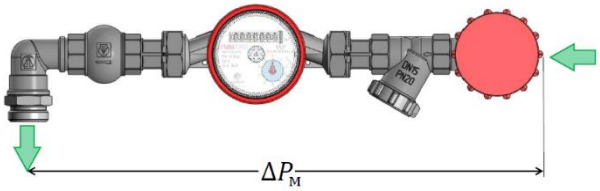	1,64
Модуль водоснабжения с счетчиком воды и редуктором*	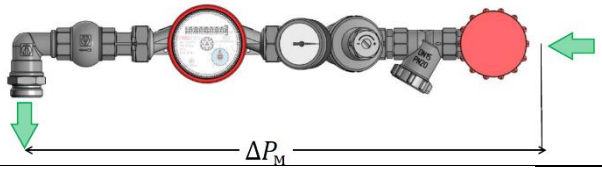	1,55*
Модуль циркуляции ГВС*	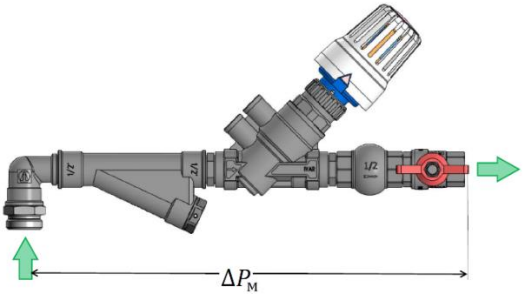	1,24*

Для определения потерь давления на модуле при известном расходе можно воспользоваться формулой:

$$\Delta P_м = \left(\frac{V}{k_{vs}}\right)^2 \cdot 100; \text{кПа}$$

V – расчетный расход воды через модулб; м^3/час

*Указано значение при полном подьеме штока, фактическую гидравлическую характеристику см. в п 5.2
**Значения пропускной способности модулей для вертикального и горизонтального исполнения совпадают

5.2. Характеристики модулей водоснабжения с регулятором давления:

Падение давления от настрочечного давления редукторов (давления поддерживаемого при отсутствии расхода) определяется по графику. На графике приведена зависимость падения давления от настроечного давления и расхода.

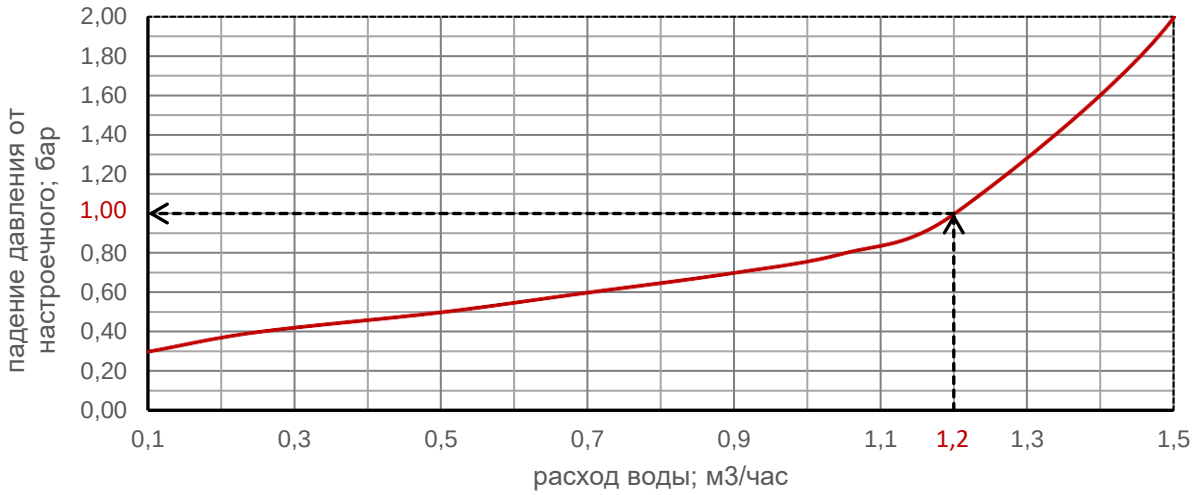

Пример: Если редуктор настроен на давление $P_н$=3 бара (при отсутствии расхода после квартирной станции поддерживается давление 3 бара). При расходе через модуль равному 1,2 м³/час (см. оранжевую линию на графике), падение давления от настроечного составит $P_п$=1,00 бар

Таким образом давление после модуля при расходе 1,2 м³/час будет равно

$$P_v = P_н - P_п = 3.00 - 1.00 = 2.00 \text{ бара.}$$

5.3. Гидравлические характеристики модуля отопления

Тип модуля	Схема	Kv; м3/час
Модуль отопления (подача+обратка) с тахометрическим теплосчетчиком с $Q_{ном}$ = 0,6 м³/час ($\Delta P_{м.п.} + \Delta P_{м.о.}$)	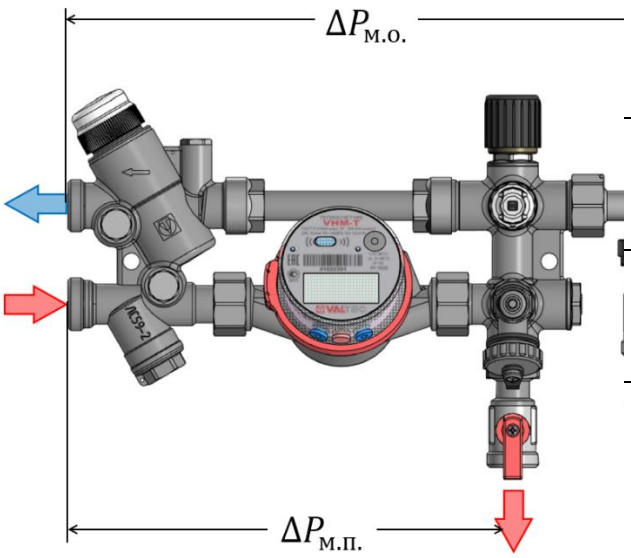	0,83
Модуль отопления (подача+обратка) с тахометрическим теплосчетчиком с $Q_{ном}$ = 1,5 м³/час ($\Delta P_{м.п.} + \Delta P_{м.о.}$)		1,07
Модуль отопления (подача) с ультразвуковым теплосчетчиком с $Q_{ном}$ = 0,6 м³/час ($\Delta P_{м.п.} + \Delta P_{м.о.}$)		1,14*
Модуль отопления (подача) с ультразвуковыым теплосчетчиком с $Q_{ном}$ = 1,5 м³/час ($\Delta P_{м.п.} + \Delta P_{м.о.}$)		1,38

Для определения потерь давления на модуле при известном расходе можно воспользоваться формулой:

$$(\Delta P_{м.о.} + \Delta P_{п.о.}) = \left(\frac{V}{k_{vs}}\right)^2 \cdot 100; \text{кПа}$$

V – расчетный расход воды через модулб; м³/час

$\Delta P_{м.о.}$ – перепад давления на обратной линии модуля

$\Delta P_{м.п.}$ – перепад давления на подающей линии модуля

*Значения пропускной способности модулей для вертикального и горизонтального исполнения совпадают

*Значения для станций оборудованных картриджем Р01 и Р2 совпадают

5.4. График настройки регулировочно-балансировочного клапана:

На графике указанны значениея пропускной способности всего модуля для разных позиций настройки балансировочного клапана. Пропускная способность клапана отдельно указана в п. 5.7

Позиция		F*	4.5	4.0	3,5	3,0	2,5	2,0	1,5	1.0
Kv; м3/час	Модуль отопления (подача+обратка) с тахометрическим теплосчетчиком с $Q_{ном}$ = 0,6 м^3/час ($\Delta P_{м.п.} + \Delta P_{м.о.}$)	0.83	0.71	0.58	0.45	0.33	0.25	0.14	0.06	0.02
	Модуль отопления (подача+обратка) с тахометрическим теплосчетчиком с $Q_{ном}$ = 1,5 м^3/час ($\Delta P_{м.п.} + \Delta P_{м.о.}$)	1.07	0.71	0.58	0.45	0.33	0.25	0.14	0.06	0.02
	Модуль отопления (подача+обратка) с ультразвуковым теплосчетчиком с $Q_{ном}$ = 0,6 м^3/час ($\Delta P_{м.п.} + \Delta P_{м.о.}$)	1.14	0.93	0.72	0.53	0.37	0.24	0.14	0.06	0.02
	Модуль отопления (подача+обратка) с ультразвуковыым теплосчетчиком с $Q_{ном}$ = 1,5 м^3/час ($\Delta P_{м.п.} + \Delta P_{м.о.}$)	1.38	1.08	0.81	0.58	0.39	0.24	0.14	0.06	0.02

*Значение F соответствует полному октрытию клапана.

**Допускается установка промежуточных значений настройки. (За исключением промежутка между значением «F» и «1»

5.5. Диапазон настраиваемых перепадов давления и расходов для клапана Р1

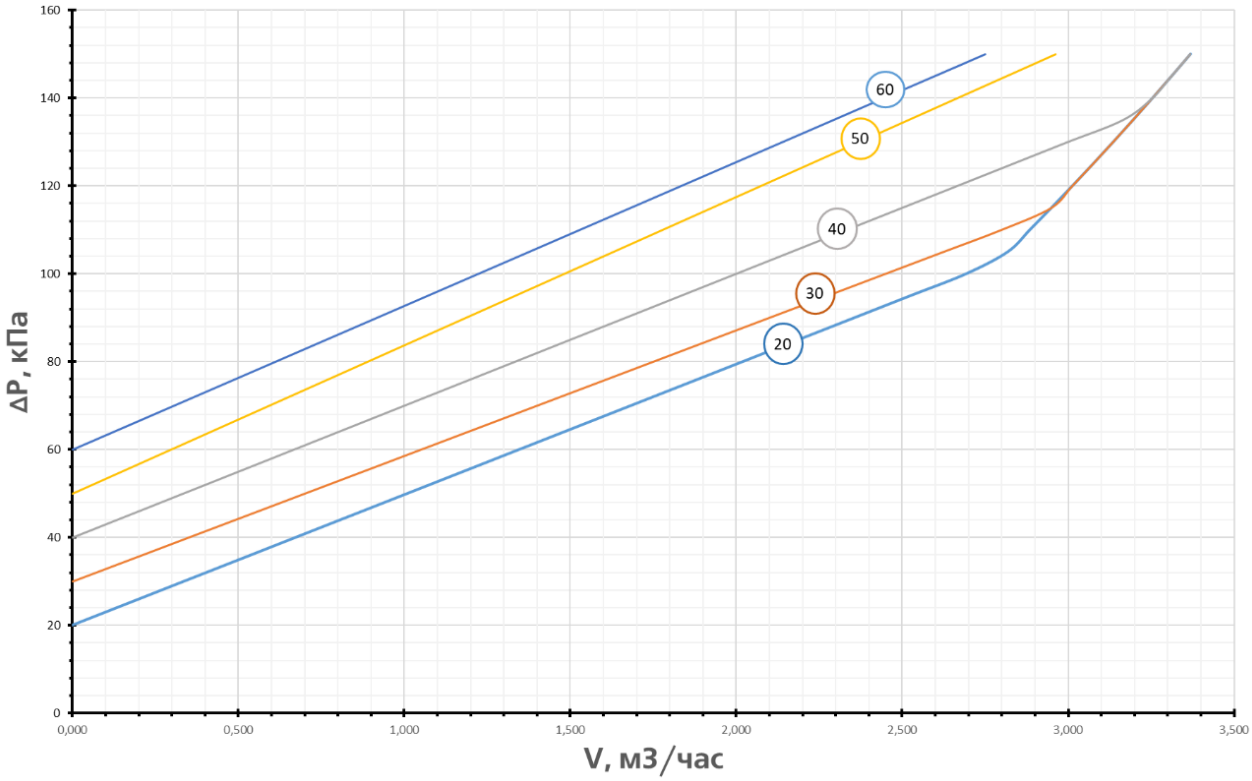

5.6. Диапазон настраиваемых перепадов давления и расходов для клапана Р2

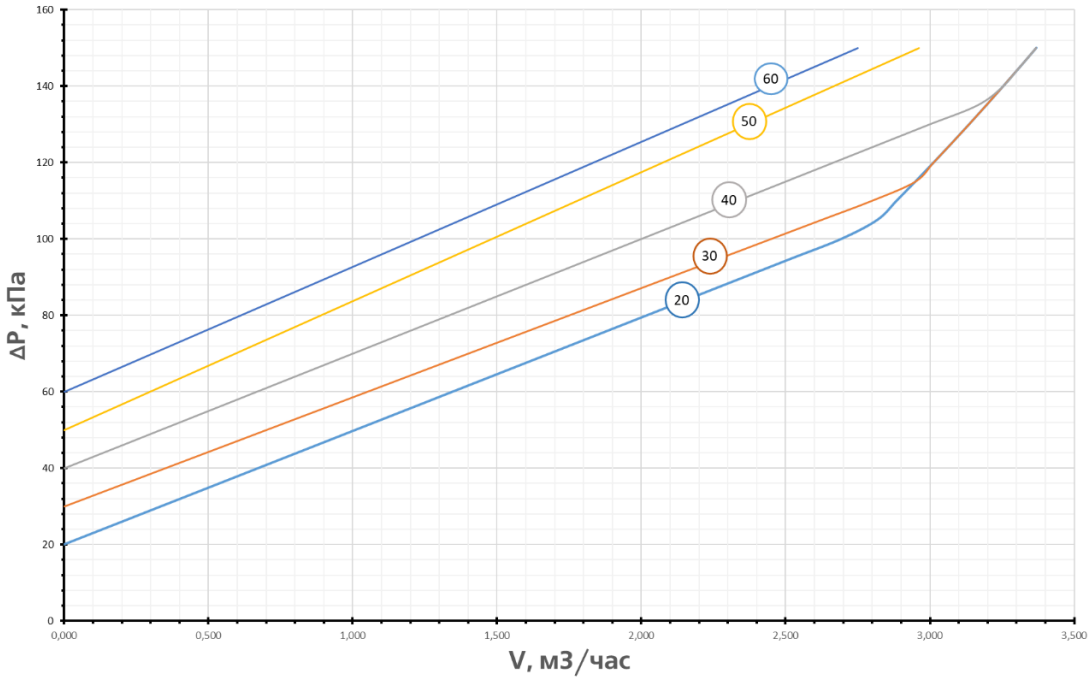

5.7. Настройка картриджа осуществляется поворотом регулирующей втулки (см. рисунок). Для поворота рекомендуется использовать ключ S13. При повороте риска должна совпасть с соответствующим значением на корпусе.

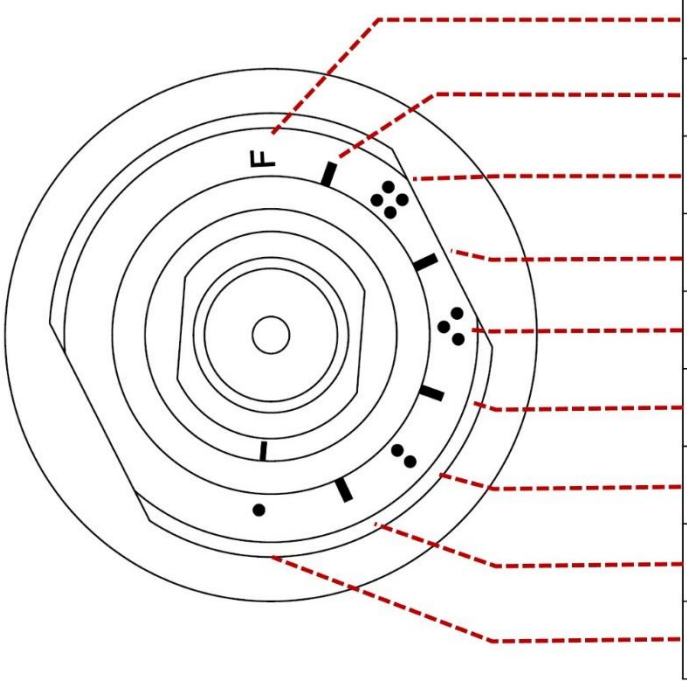

Позиция	Kv; м³/час
F	1.20
4.5	1.10
4.0	0.98
3.5	0.77
3.0	0.65
2.5	0.48
2.0	0.34
1.5	0.19
1.0	0.05

6. Указания по проектированию линии циркуляции ГВС

6.1. При проектировании квартирных станций с рециркуляцией ГВС следует учесть, что в их состав не входят редукторы давления ХВС и ГВС. Данная арматура должна устанавливаться после отвода на циркуляционный трубопровод (см. схему)

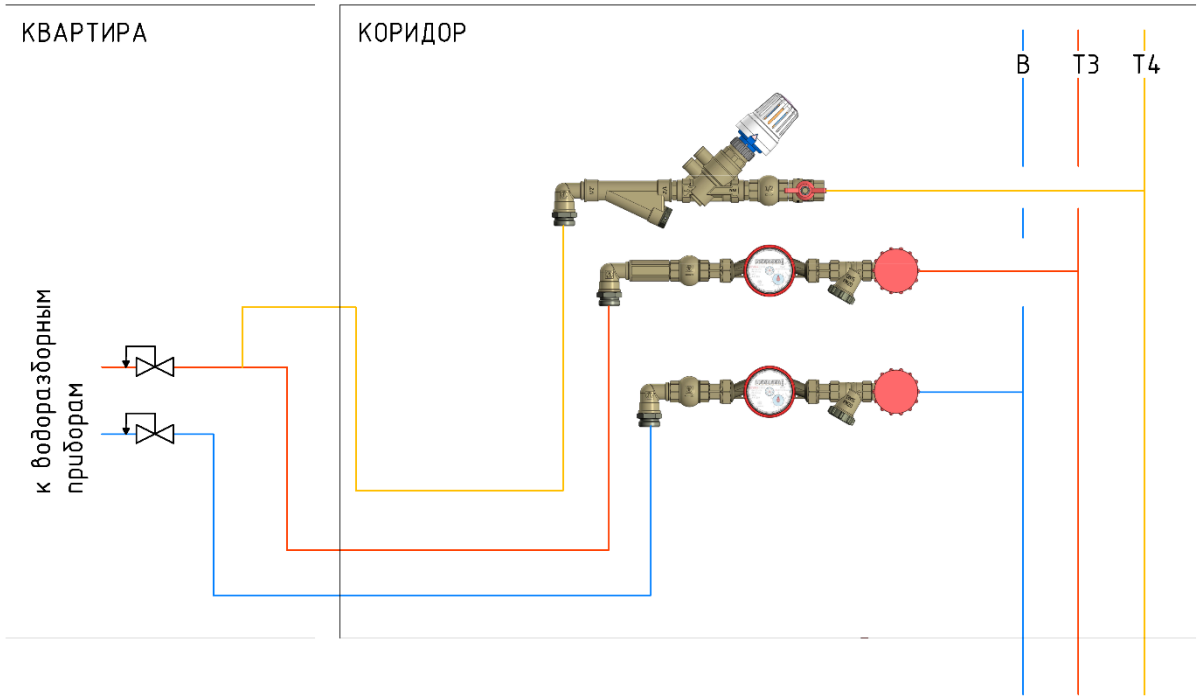

6.2. Длина циркуляционного трубопровода от квартирной станции до тройника на рециркуляцию не должна превышать 20 метров.

6.3. Водяные полотенцесушители должны подключаться после тройника на рециркуляцию. Если расстояние от стояка ГВС до квартирной станции превышает 20 м, в проекте должны предусматриваться электрические полотенцесушители.

6.4. Расчетный циркуляционный расход ГВС в квартире должен приниматься не более 0,02 м3/час. (настройка клапана циркуляции 0.1)

6.5. При подборе рециркуляционного насоса суммарный циркуляционный расход складывается из суммарного расхода по всем квартирам, плюс расчетный циркуляционный расход по магистралям и стоякам, определяемый в порядке, изложенном в СП30.13330.2016.

6.6. При наличии нескольких циркуляционных стояков, их гидравлическую увязку рекомендуется предусматривать с помощью балансировочных клапанов, расположенных на концах циркуляционных стояков перед врезкой в обратную магистраль.

6.7. Табло водосчетчика горячей воды должно быть установлено вертикально, независимо от того, на горизонтальном или вертикальном участке трубопровода расположен водосчетчик.

7. Рекомендации по монтажу и настройке станций

7.1. Станция должна быть надежно закреплена на стротиельной конструкции (стена, каркас и пр.). Станции крепятся при помощи комплектной рамы. Допускается смещение отдельных линий на раме относительно друг друга.

7.2. Рекомендуется использовать крепеж диаметром 6 мм. Количество и тип крепежа должен быть определен исходя из веса станций и несущей способности строительной конструкции.

7.3. Заводская настройка редукторов давления водопроводного модуля станций составляет 3 бара. При необходимости редуктор может быть перенастроен на требуемое выходное давление.

7.4. Требуемый по расчёту перепад давления в отопительном модуле настраивается по таблицам раздела 5 настоящего паспорта. При этом расход через квартирный контур можно контролировать по установленному теплосчетчику.

7.5. Для автоматического регулирования потока теплоносителя через квартиру, на комбинированный клапан рекомендуется установить сервопривод (в комплект поставки не входит), работающий по команде от комнатного термостата (в комплект поставки не входит).

7.6. Для монтажа не допускается использовать трубный рычажный (газовый) ключ и прочий инструмент оказывающий радиальное напряжение на корпусные элементы станции

7.7. Для исключения термического повреждения элементов станции работы по сварке или пайке трубопроводов следует проводить с применением мер, исключающих перегрев клапана выше значений указанных в таблице технических характеристик. (Для сохранности при осуществлении сварки или пайки рекомендуется прикрыть станцию мокрой ветошью)

7.8. При заполнении системы отопления теплоносителем, во избежании засорения автоматического воздухоотводчика рекомендуется снять воздухоотводчик и установить вместо него кран. После заполения системы воздухоотводчик следует установить на место. Для снятия и установки воздухоотводчика станции оборудованные автоматическим воздухоотводчиком снабжены отсекающим клапаном, который позволяет снять и установить воздухоотводчик в систему под давлением.

7.9. Перед запуском в эксплуатацию каждая система (ХВС, ГВС, отопление) должна быть промыта и подвергнута гидравлическому испытанию статическим давлением, в 1,5 раза превышающем рабочее, но не менее 6 бар. Испытания проводятся в порядке, изложенном в СП73.13330.2016.

7.10. Направление потока рабочей среды должно совпадать с направлением стрелок указанных на схемах в разделе 3 настоящего руководства.

7.11. Для присоединения трубопроводов к патрубкам квартирной станции с резьбой 3/4” рекомендуется использовать следующие виды соединителей:

Металлополимерная труба	VT.4420; VTc.712E
Труба из сшитого или теплостойкого полиэтилена	VT.4410; VTm.422.EG
Полипропиленовая труба	VTp.708E (3/4")
Медная труба	VT.4430

7.12. Для монтажа соединений с «плоской прокладкой» к патрубкам квартирной станции с резьбой 3/4” следует использовать адаптер под евроконус VTc.701.NE.05.

7.13. Резьбы модулей водоснабжения (с резьбой ½") допускается присоединять к трубопроводам соответствующим ГОСТ 6357-81.

7.14. В качестве уплотнительного материала муфтовых соединений должны применятся специальные герметизирующие материалы (лента ФУМ, сантехническая нить и т.д.) не агрессивные к материалам станции.

7.15. При подключении трубопроводов к станции должны быть приняты меры по предотвращению передачи нагрузок на патрубки станции. Для выполнения этого требования можно использовать комплекты для подключения квартирных станций.

8. Указания по эксплуатации и техническому обслуживанию

8.1. Квартирные станции должны эксплуатироваться при условиях, указанных в таблицах технических характеристик.

8.2. Следует своевременно производить очистку фильтроэлементов фильтров механической очистки, установленных на станции.

8.3. При изменении гидравлических характеристик квартирного контура отопления, необходимо произвести перенастройку комбинированного клапана.

8.4. При обнаружении у изделия следов протечки или других отказов следует незамедлительно прекратить его эксплуатацию и сбросить давление для предотвращения аварийных ситуаций. Дальнейшую эксплуатацию изделия осуществлять только после оценки технического состояния.

8.5. Техническое обслуживание станции следует производить 1 раз в 12 месяцев. При этом выполняются следующие работы:

- проверяется герметичность соединений. Для этого соединения проверяются пробным давлением.
- производится техническое обслуживание приборов и арматуры в соответствии с указаниями паспортов на эти приборы и арматуру. Паспорта на установленные приборы учёта прикладываются к паспорту станции;
- проверяется и, в случае необходимости, корректируется настройка комбинированного клаана теплового модуля станции а также редукторов давления и регулятора расхода модулей водоснабжения, в случае необходимости картриджи регуляторов должны быть ощищены от загрязнений.
- сбрасывается воздух из системы отопления.
    - В станциях оборудованных ручным воздухоотводчиком выпуск воздуха осуществляется поворотом шпинделя специальным ключем или шлицеовй отверткой против часовой стрелки. Как только вместо воздуха из клапана будет поступать теплоноситель, воздухоотводчик следует незамедлительно перекрыть (повернуть шпиндель по часовой стрелке до упора)
    - В станйциях оборудованных автоматическим воздухоотводчиком для выпуска воздуха следует приткрыть колпачек воздухоотводчика на несколько оборотов (желательно при этом создать циркуляцию теплоносителя, чтобы воздушные пробки дошли до воздухоотводчика). По завершению обслуживания станции колпачек воздухоотводчика следует полностью перекрыть.
- проверяется надёжность крепления станции на раме.

8.6. Перечень расходных частей и переодичность обслуживания

№	Элемент	Переодичность обслуживания (проверки)	Переодичность замены	Артикул для заказа
1	картридж регулятора давления (модуль водоснабжения)	1 год	при износе	VTs.089.N.01
2	Картридж комбинированного балансировочно-реулирующего клапана	1 год	при износе	VT.173.G.0112
3	Картридж перепускного клапана	1 год	при износе	P1 - VT.672.N.0401 P2 - VT.672.N.0402
4	Заглушка корпуса комбинированного клапана	-	-	VT.145.G.01
5	Картридж регулятора расхода контура циркуляции	1 год	при износе	VT.PICC.G.035
6	Уплотнительные кольца теплосчетчика и счетчиков воды	-	обязательна замена при снятии или замене счетчика	-
7	Фильтрующие сетки	1 год	при износе	-
8	Автоматический воздухоотводчик	1 год	при износе	VT.502.NH.04

8.7. Тепловой модуль станции должен эксплуатироваться с соблюдением требований «Правил технической эксплуатации тепловых энергоустановок» от 01.10.2003.

8.8. Не допускается замораживание рабочей среды внутри элементов станции.

9. Условия хранения и транспортировки

Изделия должны храниться в упаковке предприятия-изготовителя в закрытом помещении или под навесом при температуре окружающего воздуха от -40℃ до +50℃ и влажности до 80%. Не допускается попадание влаги на упаковку. (Навесы или помещения, где колебания температуры и влажности воздуха несущественно отличаются от колебаний на открытом воздухе — например, палатки или металлические хранилища без теплоизоляции, расположенные в макроклиматических районах с умеренным и холодным климатом)

Транспортировка изделий должна осуществляться в соответствии с условиями, приведёнными в данном разделе.

Изделия подлежат консервации в течение 10 лет в условиях, соответствующих данному разделу.

10. Утилизация

10.1. Утилизация изделия (переплавка, захоронение, перепродажа) производится в порядке, установленном Законами РФ от 04 мая 1999 г. № 96-ФЗ "Об охране атмосферного воздуха" (с изменениями и дополнениями), от 24 июня 1998 г. № 89-ФЗ (с изменениями и дополнениями) "Об отходах производства и потребления", от 10 января 2002 № 7-ФЗ « Об охране окружающей среды» (с изменениями и дополнениями), а также другими российскими и региональными нормами, актами, правилами, распоряжениями и пр., принятыми во использование указанных законов.

10.2. Теплосчетчики содержат элементы питания, которые должны быть утилизированы особым образом в соответствии с . № 89-ФЗ

11. Гарантийные обязательства

11.1. Изготовитель гарантирует соответствие изделия требованиям безопасности, при условии соблюдения потребителем правил использования, транспортировки, хранения, монтажа и эксплуатации.

11.2. Гарантия распространяется на все дефекты, возникшие по вине завода-изготовителя.

11.3. Гарантия не распространяется на дефекты, возникшие в случаях:
- нарушения паспортных режимов хранения, монтажа, испытания, эксплуатации и обслуживания изделия;
- ненадлежащей транспортировки и погрузо-разгрузочных работ;
- наличия следов воздействия веществ, агрессивных к материалам изделия;
- наличия повреждений, вызванных пожаром, стихией, форс - мажорными обстоятельствами;
- повреждений, вызванных неправильными действиями потребителя;
- наличия следов постороннего вмешательства в конструкцию изделия.

Гарантийные обязательства не распространяются на расходные материалы и изделия, как в части стоимости этих материалов и изделий, так и в части работ по их замене при сервисном обслуживании.

Производитель оставляет за собой право внесения изменений в конструкцию, улучшающие качество изделия при сохранении основных эксплуатационных характеристик.

12. Условия гарантийного обслуживания

12.1. Претензии к качеству изделия могут быть предъявлены в течение гарантийного срока.

12.2. обмениваются на новые бесплатно. Потребитель также имеет право на возврат уплаченных за некачественное изделие денежных средств или на соразмерное уменьшение его цены. В случае замены или ремонта, замененное изделие или его части, полученные в результате ремонта, переходят в собственность сервисного центра.

12.3. Решение о возмещении затрат Потребителю, связанных с демонтажом, монтажом и транспортировкой неисправного изделия в период гарантийного срока принимается по результатам экспертного заключения, в том случае, если изделие признано ненадлежащего качества.

12.4. В случае, если результаты экспертизы покажут, что недостатки изделия возникли вследствие обстоятельств, за которые не отвечает изготовитель, затраты на экспертизу изделия оплачиваются Потребителем.

12.5. Изделия принимаются в гарантийный ремонт (а также при возврате) полностью укомплектованными.

ПРИЛОЖЕНИЕ А Перечень артикулов:

СТАНЦИИ БЕЗ МОДУЛЯ ВОДОСНАБЖЕНИЯ

VT.LB.VX.M0

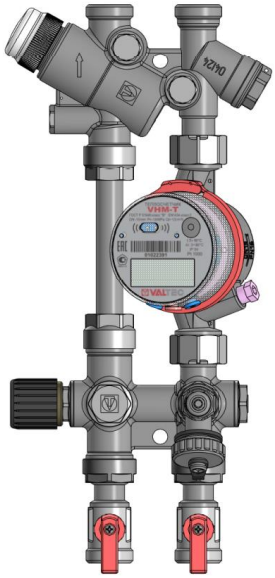

VT.LB.HX.M0

L (подключение стояков слева)

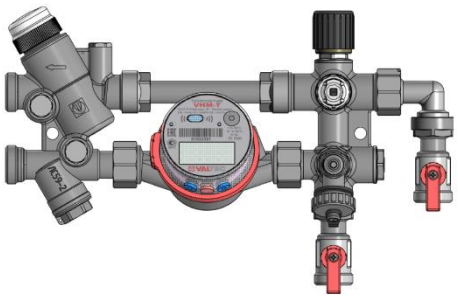

R (подключение стояков справа)

Станции без теплосчетчиков (с вставкой)

Вертикальное	Горизонтальное, подключение стояков отопления справа	Горизонтальное, подключение стояков отопления слева
VT.LB.VX.M0.P1.000MB	VT.LB.HX.M0.P1.000MB.R	VT.LB.HX.M0.P1.000MB.L
VT.LB.VX.M0.P2.000RS	VT.LB.HX.M0.P2.000RS.R	VT.LB.HX.M0.P2.000RS.L

Станции с перепускным клапаном P1 (5-25 кПа)

исполнение	Тип интерфейса диспетчерезации	номинальный расход Qн 0,6 м3/час	
		тахометрический теплосчетчик	ультразвукзовой теплосчетчик
Вертикальное	Без инт.	VT.LB.VX.M0.P1.06T00	VT.LB.VX.M0.P1.06U00
	M-BUS	VT.LB.VX.M0.P1.06TMB	VT.LB.VX.M0.P1.06UMB
	RS485	VT.LB.VX.M0.P1.06TRS	VT.LB.VX.M0.P1.06URS
Горизонтальное, подключение стояков отопления справа	Без инт.	VT.LB.HX.M0.P1.06T00.R	VT.LB.HX.M0.P1.06U00.R
	M-BUS	VT.LB.HX.M0.P1.06TMB.R	VT.LB.HX.M0.P1.06UMB.R
	RS485	VT.LB.HX.M0.P1.06TRS.R	VT.LB.HX.M0.P1.06URS.R
Горизонтальное, подключение стояков отопления слева	Без инт.	VT.LB.HX.M0.P1.06T00.L	VT.LB.HX.M0.P1.06U00.L
	M-BUS	VT.LB.HX.M0.P1.06TMB.L	VT.LB.HX.M0.P1.06UMB.L
	RS485	VT.LB.HX.M0.P1.06TRS.L	VT.LB.HX.M0.P1.06URS.L

Станции с перепускным клапаном P1 (20-60 кПа)

исполнение	Тип интерфейса диспетчерезации	с тахометрическими тепл.счет. с Qн 0,6 м3/час	с тахометрическими тепл.счет. с Qн 1,5 м3/час	с ультразвуковыми тепл.счет. с Qн 0,6 м3/час	с ультразвуковыми тепл.счет. с Qн 1,5 м3/час
Вертикальное	Без инт.	VT.LB.VX.M0.P2.06T00	VT.LB.VX.M0.P2.15T00	VT.LB.VX.M0.P2.06U00	VT.LB.VX.M0.P2.15U00
	M-BUS	VT.LB.VX.M0.P2.06TMB	VT.LB.VX.M0.P2.15TMB	VT.LB.VX.M0.P2.06UMB	VT.LB.VX.M0.P2.15UMB
	RS485	VT.LB.VX.M0.P2.06TRS	VT.LB.VX.M0.P2.15TRS	VT.LB.VX.M0.P2.06URS	VT.LB.VX.M0.P2.15URS
Горизонтальное, подключение стояков отопления справа	Без инт.	VT.LB.HX.M0.P2.06T00.R	VT.LB.HX.M0.P2.15T00.R	VT.LB.HX.M0.P2.06U00.R	VT.LB.HX.M0.P2.15U00.R
	M-BUS	VT.LB.HX.M0.P2.06TMB.R	VT.LB.HX.M0.P2.15TMB.R	VT.LB.HX.M0.P2.06UMB.R	VT.LB.HX.M0.P2.15UMB.R
	RS485	VT.LB.HX.M0.P2.06TRS.R	VT.LB.HX.M0.P2.15TRS.R	VT.LB.HX.M0.P2.06URS.R	VT.LB.HX.M0.P2.15URS.R
Горизонтальное, подключение стояков отопления слева	Без инт.	VT.LB.HX.M0.P2.06T00.L	VT.LB.HX.M0.P2.15T00.L	VT.LB.HX.M0.P2.06U00.L	VT.LB.HX.M0.P2.15U00.L
	M-BUS	VT.LB.HX.M0.P2.06TMB.L	VT.LB.HX.M0.P2.15TMB.L	VT.LB.HX.M0.P2.06UMB.L	VT.LB.HX.M0.P2.15UMB.L
	RS485	VT.LB.HX.M0.P2.06TRS.L	VT.LB.HX.M0.P2.15TRS.L	VT.LB.HX.M0.P2.06URS.L	VT.LB.HX.M0.P2.15URS.L

VT.LB.HX.A0

L (подключение стояков слева)

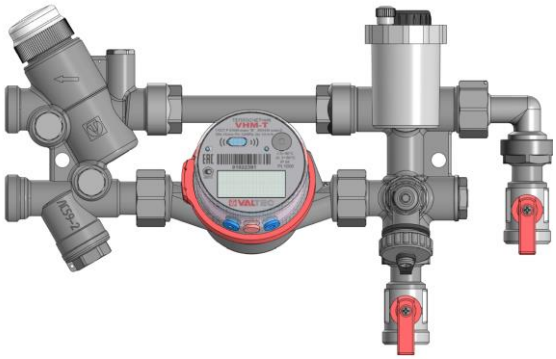

R (подключение стояков справа)

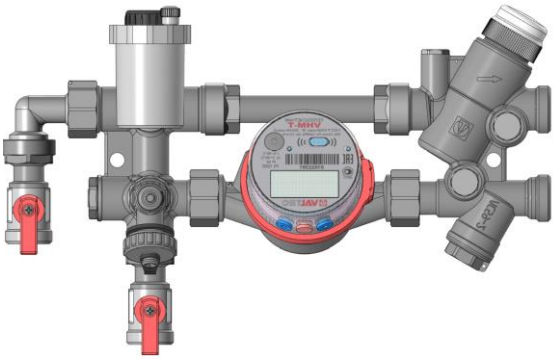

Станции без теплосчетчиков (с вставкой)

Горизонтальное, подключение стояков отопления справа	Горизонтальное, подключение стояков отопления слева
VT.LB.HX.A0.P1.00000.R	VT.LB.HX.A0.P1.00000.L
VT.LB.HX.A0.P2.00000.R	VT.LB.HX.A0.P2.00000.L

Станции с перепускным клапаном P1 (5-25 кПа)

исполнение	Тип интерфейса диспетчерезации	номинальный расход Qн 0,6 м3/час	
		тахометрический теплосчетчик	ультразвуковой теплосчетчик
Горизонтальное, подключение стояков отопления справа	Без инт.	VT.LB.HX.A0.P1.06T00.R	VT.LB.HX.A0.P1.06U00.R
	M-BUS	VT.LB.HX.A0.P1.06TMB.R	VT.LB.HX.A0.P1.06UMB.R
	RS485	VT.LB.HX.A0.P1.06TRS.R	VT.LB.HX.A0.P1.06URS.R
Горизонтальное, подключение стояков отопления слева	Без инт.	VT.LB.HX.A0.P1.06T00.L	VT.LB.HX.A0.P1.06U00.L
	M-BUS	VT.LB.HX.A0.P1.06TMB.L	VT.LB.HX.A0.P1.06UMB.L
	RS485	VT.LB.HX.A0.P1.06TRS.L	VT.LB.HX.A0.P1.06URS.L

Станции с перепускным клапаном P2 (5-25 кПа)

исполнение	Тип интерфейса диспетчерезации	с тахометрическими тепл.счет. с Qн 0,6 м3/час	с тахометрическими тепл.счет. с Qн 1,5 м3/час	с ультразвуковыми тепл.счет. с Qн 0,6 м3/час	с ультразвуковыми тепл.счет. с Qн 1,5 м3/час
Горизонтальное, подключение стояков отопления справа	Без инт.	VT.LB.HX.A0.P2.06T00.R	VT.LB.HX.A0.P2.15T00.R	VT.LB.HX.A0.P2.06U00.R	VT.LB.HX.A0.P2.15U00.R
	M-BUS	VT.LB.HX.A0.P2.06TMB.R	VT.LB.HX.A0.P2.15TMB.R	VT.LB.HX.A0.P2.06UMB.R	VT.LB.HX.A0.P2.15UMB.R
	RS485	VT.LB.HX.A0.P2.06TRS.R	VT.LB.HX.A0.P2.15TRS.R	VT.LB.HX.A0.P2.06URS.R	VT.LB.HX.A0.P2.15URS.R
Горизонтальное, подключение стояков отопления слева	Без инт.	VT.LB.HX.A0.P2.06T00.L	VT.LB.HX.A0.P2.15T00.L	VT.LB.HX.A0.P2.06U00.L	VT.LB.HX.A0.P2.15U00.L
	M-BUS	VT.LB.HX.A0.P2.06TMB.L	VT.LB.HX.A0.P2.15TMB.L	VT.LB.HX.A0.P2.06UMB.L	VT.LB.HX.A0.P2.15UMB.L
	RS485	VT.LB.HX.A0.P2.06TRS.L	VT.LB.HX.A0.P2.15TRS.L	VT.LB.HX.A0.P2.06URS.L	VT.LB.HX.A0.P2.15URS.L

ТИП VT.LB.VR.M0

Исполнение L (модуль отопления слева)

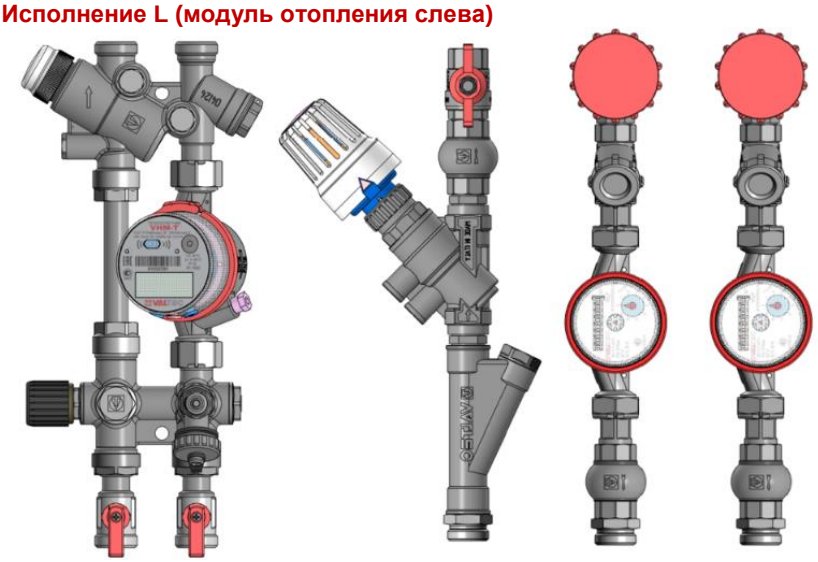

Станции без теплосчетчиков (с вставкой)
VT.LB.VR.M0.F0.00000.L
VT.LB.VR.M0.P1.00000.L
VT.LB.VR.M0.P2.00000.L

Станции с теплосчетчиками и водосчетчиками

исполнение	Тип интерфейса диспетчерезации	с тахометрическими тепл.счет. с Qн 0,6 м3/час	с тахометрическими тепл.счет. с Qн 1,5 м3/час	с ультразвуковыми тепл.счет. с Qн 0,6 м3/час	с ультразвуковыми тепл.счет. с Qн 1,5 м3/час
Перепускной клапан P1 (5-25 кПа)	Без инт.	VT.LB.VR.M0.P1.06T00.L	VT.LB.VR.M0.P1.15T00.L	VT.LB.VR.M0.P1.06U00.L	VT.LB.VR.M0.P1.15U00.L
	M-BUS	VT.LB.VR.M0.P1.06TMB.L	VT.LB.VR.M0.P1.15TMB.L	VT.LB.VR.M0.P1.06UMB.L	VT.LB.VR.M0.P1.15UMB.L
	RS485	VT.LB.VR.M0.P1.06TRS.L	VT.LB.VR.M0.P1.15TRS.L	VT.LB.VR.M0.P1.06URS.L	VT.LB.VR.M0.P1.15URS.L
Перепускной клапан P2 (20-60 кПа)	Без инт.	VT.LB.VR.M0.P2.06T00.L	VT.LB.VR.M0.P2.15T00.L	VT.LB.VR.M0.P2.06U00.L	VT.LB.VR.M0.P2.15U00.L
	M-BUS	VT.LB.VR.M0.P2.06TMB.L	VT.LB.VR.M0.P2.15TMB.L	VT.LB.VR.M0.P2.06UMB.L	VT.LB.VR.M0.P2.15UMB.L
	RS485	VT.LB.VR.M0.P2.06TRS.L	VT.LB.VR.M0.P2.15TRS.L	VT.LB.VR.M0.P2.06URS.L	VT.LB.VR.M0.P2.15URS.L

Исполнение R (модуль отопления справа)

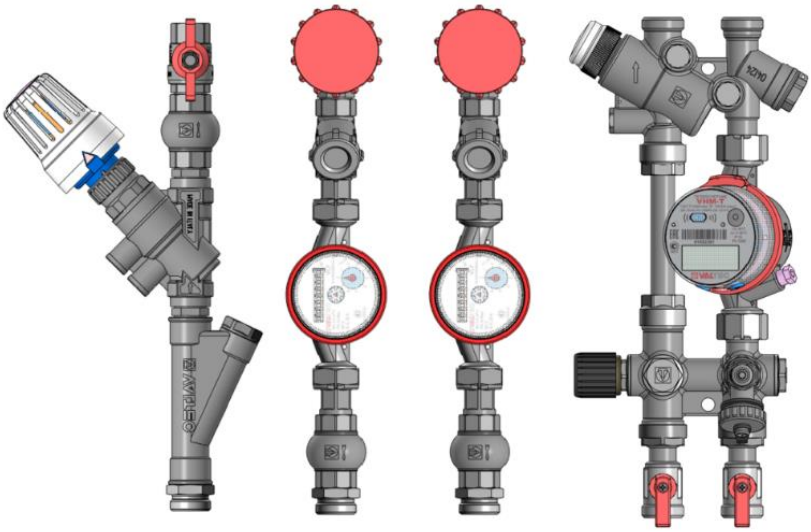

Станции без теплосчетчиков (с вставкой)
VT.LB.V0.M0.P1.00000.R
VT.LB.V0.M0.P2.00000.R

Станции с теплосчетчиками и водосчетчиками

исполнение	Тип интерфейса диспетчерезации	с тахометрическими тепл.счет. с Qн 0,6 м3/час	с тахометрическими тепл.счет. с Qн 1,5 м3/час	с ультразвуковыми тепл.счет. с Qн 0,6 м3/час	с ультразвуковыми тепл.счет. с Qн 1,5 м3/час
Перепускной клапан P1 (5-25 кПа)	Без инт.	VT.LB.VR.M0.P1.06T00.R	VT.LB.VR.M0.P1.15T00.R	VT.LB.VR.M0.P1.06U00.R	VT.LB.VR.M0.P1.15U00.R
	M-BUS	VT.LB.VR.M0.P1.06TMB.R	VT.LB.VR.M0.P1.15TMB.R	VT.LB.VR.M0.P1.06UMB.R	VT.LB.VR.M0.P1.15UMB.R
	RS485	VT.LB.VR.M0.P1.06TRS.R	VT.LB.VR.M0.P1.15TRS.R	VT.LB.VR.M0.P1.06URS.R	VT.LB.VR.M0.P1.15URS.R
Перепускной клапан P2 (20-60 кПа)	Без инт.	VT.LB.VR.M0.P2.06T00.R	VT.LB.VR.M0.P2.15T00.R	VT.LB.VR.M0.P2.06U00.R	VT.LB.VR.M0.P2.15U00.R
	M-BUS	VT.LB.VR.M0.P2.06TMB.R	VT.LB.VR.M0.P2.15TMB.R	VT.LB.VR.M0.P2.06UMB.R	VT.LB.VR.M0.P2.15UMB.R
	RS485	VT.LB.VR.M0.P2.06TRS.R	VT.LB.VR.M0.P2.15TRS.R	VT.LB.VR.M0.P2.06URS.R	VT.LB.VR.M0.P2.15URS.R

ТИП VT.LB.VD.M0

Исполнение L (модуль отопления слева)

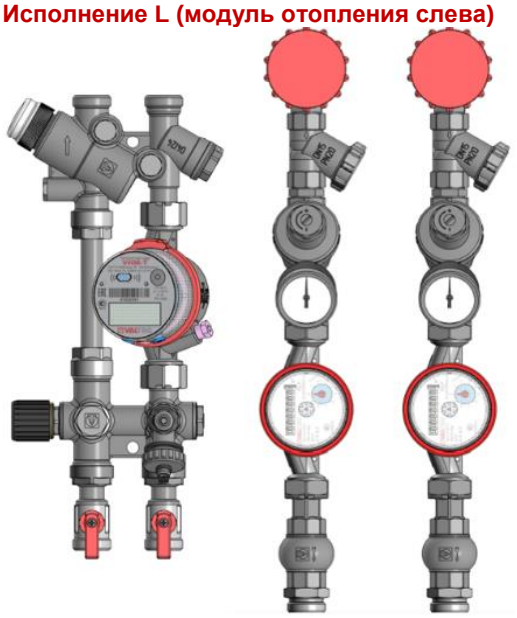

Станции без теплосчетчиков (с вставкой)
VT.LB.VD.M0.P1.00000.L
VT.LB.VD.M0.P2.00000.L

Станции с теплосчетчиками и водосчетчиками

исполнение	Тип интерфейса диспетчерезации	с тахометрическими тепл.счет. с Qн 0,6 м3/час	с тахометрическими тепл.счет. с Qн 1,5 м3/час	с ультразвуковыми тепл.счет. с Qн 0,6 м3/час	с ультразвуковыми тепл.счет. с Qн 1,5 м3/час
Перепускной клапан P1 (5-25 кПа)	Без инт.	VT.LB.VD.M0.P1.06T00.L	VT.LB.VD.M0.P1.15T00.L	VT.LB.VD.M0.P1.06U00.L	VT.LB.VD.M0.P1.15U00.L
	M-BUS	VT.LB.VD.M0.P1.06TMB.L	VT.LB.VD.M0.P1.15TMB.L	VT.LB.VD.M0.P1.06UMB.L	VT.LB.VD.M0.P1.15UMB.L
	RS485	VT.LB.VD.M0.P1.06TRS.L	VT.LB.VD.M0.P1.15TRS.L	VT.LB.VD.M0.P1.06URS.L	VT.LB.VD.M0.P1.15URS.L
Перепускной клапан P2 (20-60 кПа)	Без инт.	VT.LB.VD.M0.P2.06T00.L	VT.LB.VD.M0.P2.15T00.L	VT.LB.VD.M0.P2.06U00.L	VT.LB.VD.M0.P2.15U00.L
	M-BUS	VT.LB.VD.M0.P2.06TMB.L	VT.LB.VD.M0.P2.15TMB.L	VT.LB.VD.M0.P2.06UMB.L	VT.LB.VD.M0.P2.15UMB.L
	RS485	VT.LB.VD.M0.P2.06TRS.L	VT.LB.VD.M0.P2.15TRS.L	VT.LB.VD.M0.P2.06URS.L	VT.LB.VD.M0.P2.15URS.L

Исполнение R (модуль отопления справа)

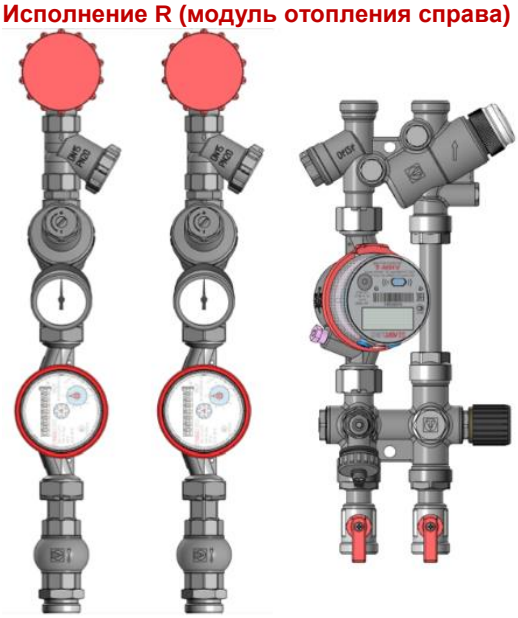

Станции без теплосчетчиков (с вставкой)
VT.LB.VD.M0.P1.00000.R
VT.LB.VD.M0.P2.00000.R

Станции с теплосчетчиками и водосчетчиками

исполнение	Тип интерфейса диспетчерезации	с тахометрическими тепл.счет. с Qн 0,6 м3/час	с тахометрическими тепл.счет. с Qн 1,5 м3/час	с ультразвуковыми тепл.счет. с Qн 0,6 м3/час	с ультразвуковыми тепл.счет. с Qн 1,5 м3/час
Перепускной клапан P1 (5-25 кПа)	Без инт.	VT.LB.VD.M0.P1.06T00.R	VT.LB.VD.M0.P1.15T00.R	VT.LB.VD.M0.P1.06U00.R	VT.LB.VD.M0.P1.15U00.R
	M-BUS	VT.LB.VD.M0.P1.06TMB.R	VT.LB.VD.M0.P1.15TMB.R	VT.LB.VD.M0.P1.06UMB.R	VT.LB.VD.M0.P1.15UMB.R
	RS485	VT.LB.VD.M0.P1.06TRS.R	VT.LB.VD.M0.P1.15TRS.R	VT.LB.VD.M0.P1.06URS.R	VT.LB.VD.M0.P1.15URS.R
Перепускной клапан P2 (20-60 кПа)	Без инт.	VT.LB.VD.M0.P2.06T00.R	VT.LB.VD.M0.P2.15T00.R	VT.LB.VD.M0.P2.06U00.R	VT.LB.VD.M0.P2.15U00.R
	M-BUS	VT.LB.VD.M0.P2.06TMB.R	VT.LB.VD.M0.P2.15TMB.R	VT.LB.VD.M0.P2.06UMB.R	VT.LB.VD.M0.P2.15UMB.R
	RS485	VT.LB.VD.M0.P2.06TRS.R	VT.LB.VD.M0.P2.15TRS.R	VT.LB.VD.M0.P2.06URS.R	VT.LB.VD.M0.P2.15URS.R

ТИП VT.LB.VD.MW

Исполнение L (модуль отопления слева)

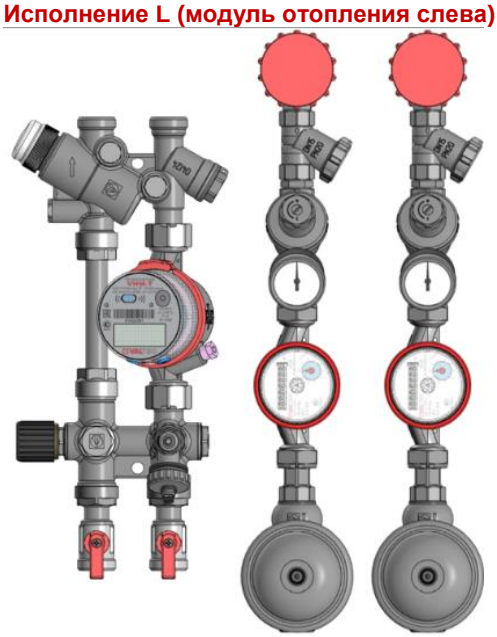

Станции без теплосчетчиков (с вставкой)
VT.LB.VD.MW.P1.00000.L
VT.LB.VD.MW.P2.00000.L

Станции с теплосчетчиками и водосчетчиками

исполнение	Тип интерфейса диспетчерезации	с тахометрическими тепл.счет. с Qн 0,6 м3/час	с тахометрическими тепл.счет. с Qн 1,5 м3/час	с ультразвуковыми тепл.счет. с Qн 0,6 м3/час	с ультразвуковыми тепл.счет. с Qн 1,5 м3/час
Перепускной клапан P1 (5-25 кПа)	Без инт.	VT.LB.VD.MW.P1.06T00.L	VT.LB.VD.MW.P1.15T00.L	VT.LB.VD.MW.P1.06U00.L	VT.LB.VD.MW.P1.15U00.L
	M-BUS	VT.LB.VD.MW.P1.06TMB.L	VT.LB.VD.MW.P1.15TMB.L	VT.LB.VD.MW.P1.06UMB.L	VT.LB.VD.MW.P1.15UMB.L
	RS485	VT.LB.VD.MW.P1.06TRS.L	VT.LB.VD.MW.P1.15TRS.L	VT.LB.VD.MW.P1.06URS.L	VT.LB.VD.MW.P1.15URS.L
Перепускной клапан P2 (20-60 кПа)	Без инт.	VT.LB.VD.MW.P2.06T00.L	VT.LB.VD.MW.P2.15T00.L	VT.LB.VD.MW.P2.06U00.L	VT.LB.VD.MW.P2.15U00.L
	M-BUS	VT.LB.VD.MW.P2.06TMB.L	VT.LB.VD.MW.P2.15TMB.L	VT.LB.VD.MW.P2.06UMB.L	VT.LB.VD.MW.P2.15UMB.L
	RS485	VT.LB.VD.MW.P2.06TRS.L	VT.LB.VD.MW.P2.15TRS.L	VT.LB.VD.MW.P2.06URS.L	VT.LB.VD.MW.P2.15URS.L

Исполнение R (модуль отопления справа)

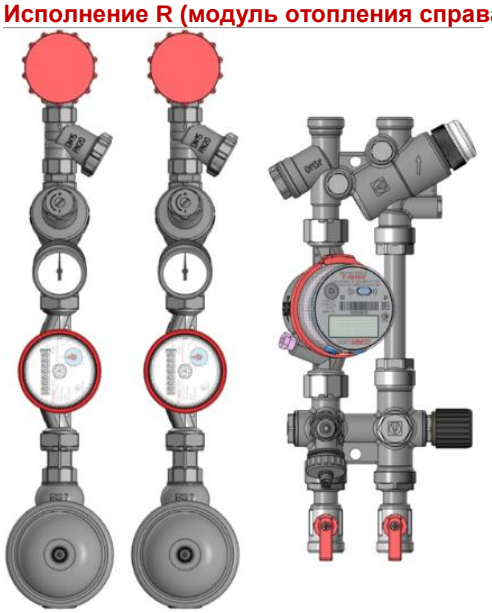

Станции без теплосчетчиков (с вставкой)
VT.LB.VD.MW.P1.00000.R
VT.LB.VD.MW.P2.00000.R

Станции с теплосчетчиками и водосчетчиками

исполнение	Тип интерфейса диспетчерезации	с тахометрическими тепл.счет. с Qн 0,6 м3/час	с тахометрическими тепл.счет. с Qн 1,5 м3/час	с ультразвуковыми тепл.счет. с Qн 0,6 м3/час	с ультразвуковыми тепл.счет. с Qн 1,5 м3/час
Перепускной клапан P1 (5-25 кПа)	Без инт.	VT.LB.VD.MW.P1.06T00.R	VT.LB.VD.MW.P1.15T00.R	VT.LB.VD.MW.P1.06U00.R	VT.LB.VD.MW.P1.15U00.R
	M-BUS	VT.LB.VD.MW.P1.06TMB.R	VT.LB.VD.MW.P1.15TMB.R	VT.LB.VD.MW.P1.06UMB.R	VT.LB.VD.MW.P1.15UMB.R
	RS485	VT.LB.VD.MW.P1.06TRS.R	VT.LB.VD.MW.P1.15TRS.R	VT.LB.VD.MW.P1.06URS.R	VT.LB.VD.MW.P1.15URS.R
Перепускной клапан P2 (20-60 кПа)	Без инт.	VT.LB.VD.MW.P2.06T00.R	VT.LB.VD.MW.P2.15T00.R	VT.LB.VD.MW.P2.06U00.R	VT.LB.VD.MW.P2.15U00.R
	M-BUS	VT.LB.VD.MW.P2.06TMB.R	VT.LB.VD.MW.P2.15TMB.R	VT.LB.VD.MW.P2.06UMB.R	VT.LB.VD.MW.P2.15UMB.R
	RS485	VT.LB.VD.MW.P2.06TRS.R	VT.LB.VD.MW.P2.15TRS.R	VT.LB.VD.MW.P2.06URS.R	VT.LB.VD.MW.P2.15URS.R

ТИП VT.LB.V0.M0

Исполнение L (модуль отопления слева)

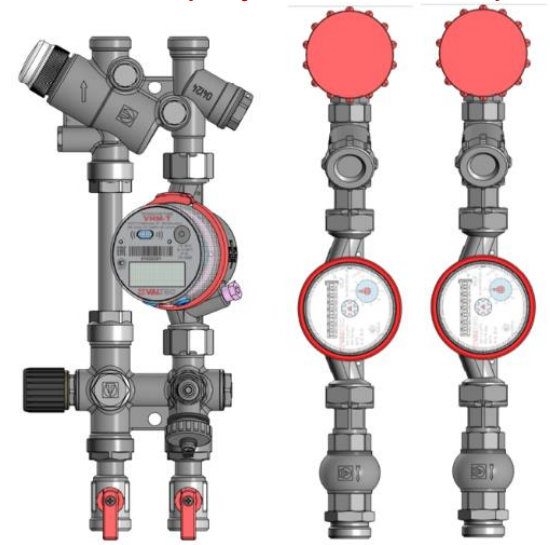

Станции без теплосчетчиков (с вставкой)
VT.LB.V0.M0.P1.00000.L
VT.LB.V0.M0.P2.00000.L

Станции с теплосчетчиками и водосчетчиками

исполнение	Тип интерфейса диспетчерезации	с тахометрическими тепл.счет. с Qн 0,6 м3/час	с тахометрическими тепл.счет. с Qн 1,5 м3/час	с ультразвуковыми тепл.счет. с Qн 0,6 м3/час	с ультразвуковыми тепл.счет. с Qн 1,5 м3/час
Перепускной клапан P1 (5-25 кПа)	Без инт.	VT.LB.V0.M0.P1.06T00.L	VT.LB.V0.M0.P1.15T00.L	VT.LB.V0.M0.P1.06U00.L	VT.LB.V0.M0.P1.15U00.L
	M-BUS	VT.LB.V0.M0.P1.06TMB.L	VT.LB.V0.M0.P1.15TMB.L	VT.LB.V0.M0.P1.06UMB.L	VT.LB.V0.M0.P1.15UMB.L
	RS485	VT.LB.V0.M0.P1.06TRS.L	VT.LB.V0.M0.P1.15TRS.L	VT.LB.V0.M0.P1.06URS.L	VT.LB.V0.M0.P1.15URS.L
Перепускной клапан P2 (20-60 кПа)	Без инт.	VT.LB.V0.M0.P2.06T00.L	VT.LB.V0.M0.P2.15T00.L	VT.LB.V0.M0.P2.06U00.L	VT.LB.V0.M0.P2.15U00.L
	M-BUS	VT.LB.V0.M0.P2.06TMB.L	VT.LB.V0.M0.P2.15TMB.L	VT.LB.V0.M0.P2.06UMB.L	VT.LB.V0.M0.P2.15UMB.L
	RS485	VT.LB.V0.M0.P2.06TRS.L	VT.LB.V0.M0.P2.15TRS.L	VT.LB.V0.M0.P2.06URS.L	VT.LB.V0.M0.P2.15URS.L

Исполнение R (модуль отопления справа)

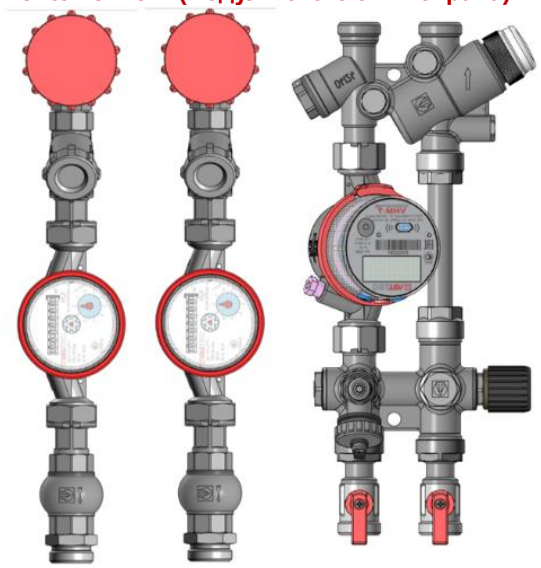

Станции без теплосчетчиков (с вставкой)
VT.LB.V0.M0.P1.00000.R
VT.LB.V0.M0.P2.00000.R

Станции с теплосчетчиками и водосчетчиками

исполнение	Тип интерфейса диспетчерезации	с тахометрическими тепл.счет. с Qн 0,6 м3/час	с тахометрическими тепл.счет. с Qн 1,5 м3/час	с ультразвуковыми тепл.счет. с Qн 0,6 м3/час	с ультразвуковыми тепл.счет. с Qн 1,5 м3/час
Перепускной клапан P1 (5-25 кПа)	Без инт.	VT.LB.V0.M0.P1.06T00.R	VT.LB.V0.M0.P1.15T00.R	VT.LB.V0.M0.P1.06U00.R	VT.LB.V0.M0.P1.15U00.R
	M-BUS	VT.LB.V0.M0.P1.06TMB.R	VT.LB.V0.M0.P1.15TMB.R	VT.LB.V0.M0.P1.06UMB.R	VT.LB.V0.M0.P1.15UMB.R
	RS485	VT.LB.V0.M0.P1.06TRS.R	VT.LB.V0.M0.P1.15TRS.R	VT.LB.V0.M0.P1.06URS.R	VT.LB.V0.M0.P1.15URS.R
Перепускной клапан P2 (20-60 кПа)	Без инт.	VT.LB.V0.M0.P2.06T00.R	VT.LB.V0.M0.P2.15T00.R	VT.LB.V0.M0.P2.06U00.R	VT.LB.V0.M0.P2.15U00.R
	M-BUS	VT.LB.V0.M0.P2.06TMB.R	VT.LB.V0.M0.P2.15TMB.R	VT.LB.V0.M0.P2.06UMB.R	VT.LB.V0.M0.P2.15UMB.R
	RS485	VT.LB.V0.M0.P2.06TRS.R	VT.LB.V0.M0.P2.15TRS.R	VT.LB.V0.M0.P2.06URS.R	VT.LB.V0.M0.P2.15URS.R

ТИП VT.LB.V0.MW

Исполнение L (модуль отопления слева)

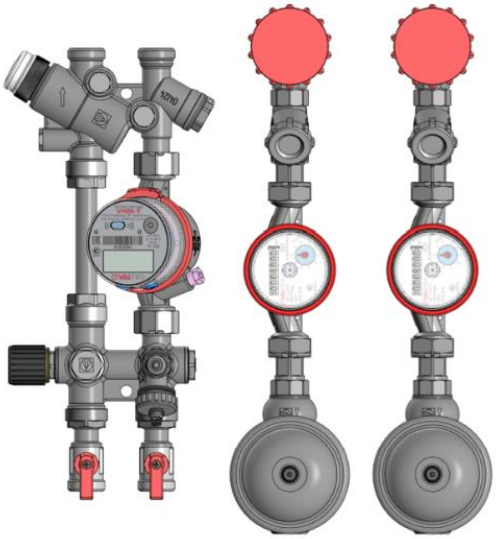

Станции без теплосчетчиков (с вставкой)
VT.LB.V0.MW.P1.00000.L
VT.LB.V0.MW.P2.00000.L

Станции с теплосчетчиками и водосчетчиками

исполнение	Тип интерфейса диспетчерезации	с тахометрическими тепл.счет. с Qн 0,6 м3/час	с тахометрическими тепл.счет. с Qн 1,5 м3/час	с ультразвуковыми тепл.счет. с Qн 0,6 м3/час	с ультразвуковыми тепл.счет. с Qн 1,5 м3/час
Перепускной клапан P1 (5-25 кПа)	Без инт.	VT.LB.V0.MW.P1.06T00.L	VT.LB.V0.MW.P1.15T00.L	VT.LB.V0.MW.P1.06U00.L	VT.LB.V0.MW.P1.15U00.L
	M-BUS	VT.LB.V0.MW.P1.06TMB.L	VT.LB.V0.MW.P1.15TMB.L	VT.LB.V0.MW.P1.06UMB.L	VT.LB.V0.MW.P1.15UMB.L
	RS485	VT.LB.V0.MW.P1.06TRS.L	VT.LB.V0.MW.P1.15TRS.L	VT.LB.V0.MW.P1.06URS.L	VT.LB.V0.MW.P1.15URS.L
Перепускной клапан P2 (20-60 кПа)	Без инт.	VT.LB.V0.MW.P2.06T00.L	VT.LB.V0.MW.P2.15T00.L	VT.LB.V0.MW.P2.06U00.L	VT.LB.V0.MW.P2.15U00.L
	M-BUS	VT.LB.V0.MW.P2.06TMB.L	VT.LB.V0.MW.P2.15TMB.L	VT.LB.V0.MW.P2.06UMB.L	VT.LB.V0.MW.P2.15UMB.L
	RS485	VT.LB.V0.MW.P2.06TRS.L	VT.LB.V0.MW.P2.15TRS.L	VT.LB.V0.MW.P2.06URS.L	VT.LB.V0.MW.P2.15URS.L

Исполнение R (модуль отопления справа)

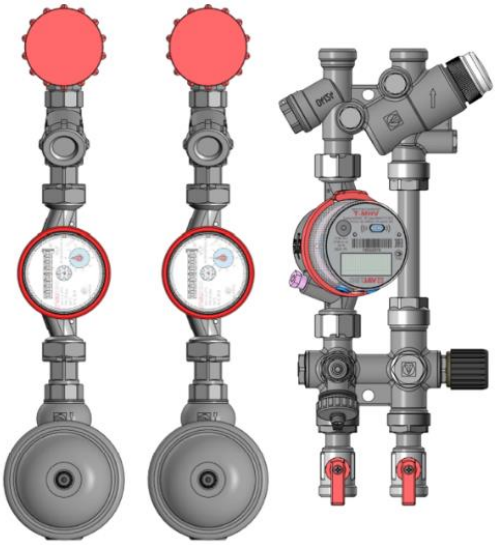

Станции без теплосчетчиков (с вставкой)
VT.LB.V0.MW.P1.00000.R
VT.LB.V0.MW.P2.00000.R

Станции с теплосчетчиками и водосчетчиками

исполнение	Тип интерфейса диспетчерезации	с тахометрическими тепл.счет. с Qн 0,6 м3/час	с тахометрическими тепл.счет. с Qн 1,5 м3/час	с ультразвуковыми тепл.счет. с Qн 0,6 м3/час	с ультразвуковыми тепл.счет. с Qн 1,5 м3/час
Перепускной клапан P1 (5-25 кПа)	Без инт.	VT.LB.V0.MW.P1.06T00.R	VT.LB.V0.MW.P1.15T00.R	VT.LB.V0.MW.P1.06U00.R	VT.LB.V0.MW.P1.15U00.R
	M-BUS	VT.LB.V0.MW.P1.06TMB.R	VT.LB.V0.MW.P1.15TMB.R	VT.LB.V0.MW.P1.06UMB.R	VT.LB.V0.MW.P1.15UMB.R
	RS485	VT.LB.V0.MW.P1.06TRS.R	VT.LB.V0.MW.P1.15TRS.R	VT.LB.V0.MW.P1.06URS.R	VT.LB.V0.MW.P1.15URS.R
Перепускной клапан P2 (20-60 кПа)	Без инт.	VT.LB.V0.MW.P2.06T00.R	VT.LB.V0.MW.P2.15T00.R	VT.LB.V0.MW.P2.06U00.R	VT.LB.V0.MW.P2.15U00.R
	M-BUS	VT.LB.V0.MW.P2.06TMB.R	VT.LB.V0.MW.P2.15TMB.R	VT.LB.V0.MW.P2.06UMB.R	VT.LB.V0.MW.P2.15UMB.R
	RS485	VT.LB.V0.MW.P2.06TRS.R	VT.LB.V0.MW.P2.15TRS.R	VT.LB.V0.MW.P2.06URS.R	VT.LB.V0.MW.P2.15URS.R

ТИП VT.LB.HR.A0

Исполнение LL (подключение к стоякам модуля водоснабжения слева, отопления слева)

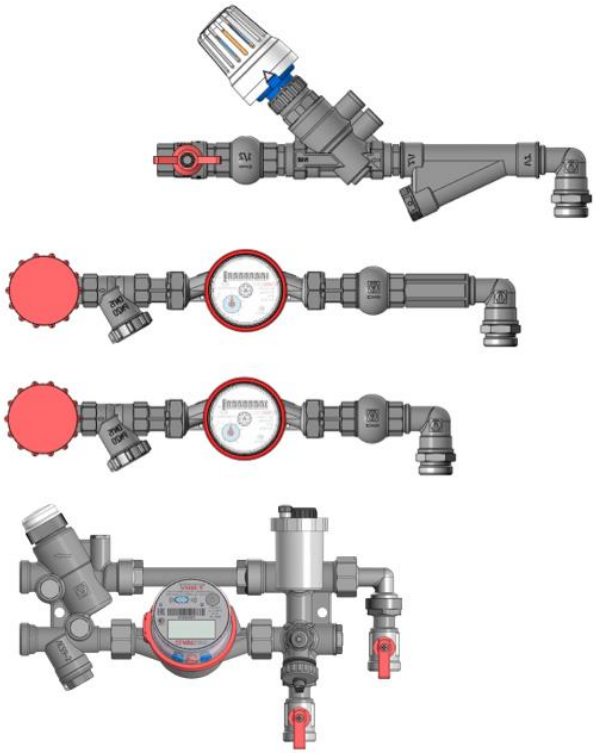

Исполнение LR (подключение к стоякам модуля водоснабжения слева, отопления справа)

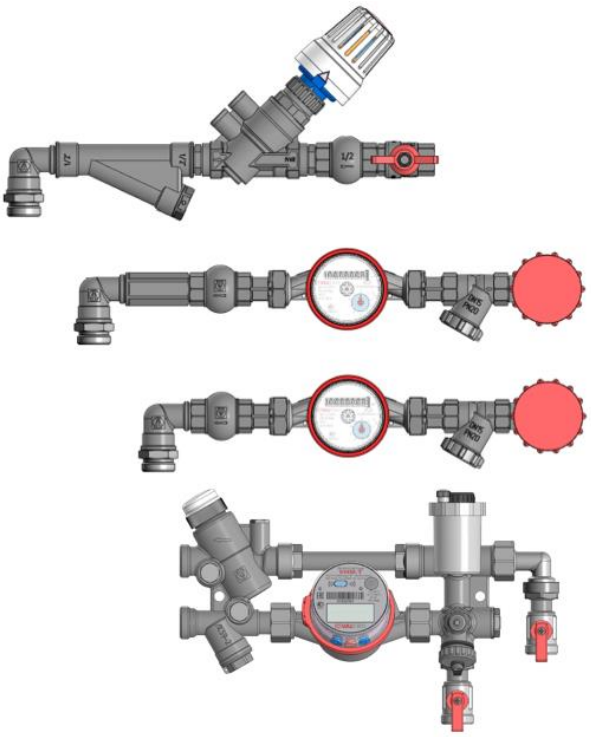

Станции без теплосчетчиков (с вставкой)	
Исполнение LL	**Исполнение LR**
VT.LB.HR.A0.P1.00000.LL	VT.LB.HR.A0.P1.00000.LR
VT.LB.HR.A0.P2.00000.LL	VT.LB.HR.A0.P2.00000.LR

Станции с теплосчетчиками и водосчетчиками Исполнение LL

исполнение	Тип интерфейса диспетчерезации	с тахометрическими тепл.счет. с Qн 0,6 м3/час	с тахометрическими тепл.счет. с Qн 1,5 м3/час	с ультразвуковыми тепл.счет. с Qн 0,6 м3/час	с ультразвуковыми тепл.счет. с Qн 1,5 м3/час
Перепускной клапан Р1 (5-25 кПа)	Без инт.	VT.LB.HR.A0.P1.06T00.LL	VT.LB.HR.A0.P1.15T00.LL	VT.LB.HR.A0.P1.06U00.LL	VT.LB.HR.A0.P1.15U00.LL
	M-BUS	VT.LB.HR.A0.P1.06TMB.LL	VT.LB.HR.A0.P1.15TMB.LL	VT.LB.HR.A0.P1.06UMB.LL	VT.LB.HR.A0.P1.15UMB.LL
	RS485	VT.LB.HR.A0.P1.06TRS.LL	VT.LB.HR.A0.P1.15TRS.LL	VT.LB.HR.A0.P1.06URS.LL	VT.LB.HR.A0.P1.15URS.LL
Перепускной клапан Р2 (20-60 кПа)	Без инт.	VT.LB.HR.A0.P2.06T00.LL	VT.LB.HR.A0.P2.15T00.LL	VT.LB.HR.A0.P2.06U00.LL	VT.LB.HR.A0.P2.15U00.LL
	M-BUS	VT.LB.HR.A0.P2.06TMB.LL	VT.LB.HR.A0.P2.15TMB.LL	VT.LB.HR.A0.P2.06UMB.LL	VT.LB.HR.A0.P2.15UMB.LL
	RS485	VT.LB.HR.A0.P2.06TRS.LL	VT.LB.HR.A0.P2.15TRS.LL	VT.LB.HR.A0.P2.06URS.LL	VT.LB.HR.A0.P2.15URS.LL

Станции с теплосчетчиками и водосчетчиками Исполнение LR

исполнение	Тип интерфейса диспетчерезации	с тахометрическими тепл.счет. с Qн 0,6 м3/час	с тахометрическими тепл.счет. с Qн 1,5 м3/час	с ультразвуковыми тепл.счет. с Qн 0,6 м3/час	с ультразвуковыми тепл.счет. с Qн 1,5 м3/час
Перепускной клапан Р1 (5-25 кПа)	Без инт.	VT.LB.HR.A0.P1.06T00.LR	VT.LB.HR.A0.P1.15T00.LR	VT.LB.HR.A0.P1.06U00.LR	VT.LB.HR.A0.P1.15U00.LR
	M-BUS	VT.LB.HR.A0.P1.06TMB.LR	VT.LB.HR.A0.P1.15TMB.LR	VT.LB.HR.A0.P1.06UMB.LR	VT.LB.HR.A0.P1.15UMB.LR
	RS485	VT.LB.HR.A0.P1.06TRS.LR	VT.LB.HR.A0.P1.15TRS.LR	VT.LB.HR.A0.P1.06URS.LR	VT.LB.HR.A0.P1.15URS.LR
Перепускной клапан Р2 (20-60 кПа)	Без инт.	VT.LB.HR.A0.P2.06T00.LR	VT.LB.HR.A0.P2.15T00.LR	VT.LB.HR.A0.P2.06U00.LR	VT.LB.HR.A0.P2.15U00.LR
	M-BUS	VT.LB.HR.A0.P2.06TMB.LR	VT.LB.HR.A0.P2.15TMB.LR	VT.LB.HR.A0.P2.06UMB.LR	VT.LB.HR.A0.P2.15UMB.LR
	RS485	VT.LB.HR.A0.P2.06TRS.LR	VT.LB.HR.A0.P2.15TRS.LR	VT.LB.HR.A0.P2.06URS.LR	VT.LB.HR.A0.P2.15URS.LR

ТИП VT.LB.HR.A0

Исполнение RR (подключение к стоякам модуля водоснабжения справа, отопления справа)

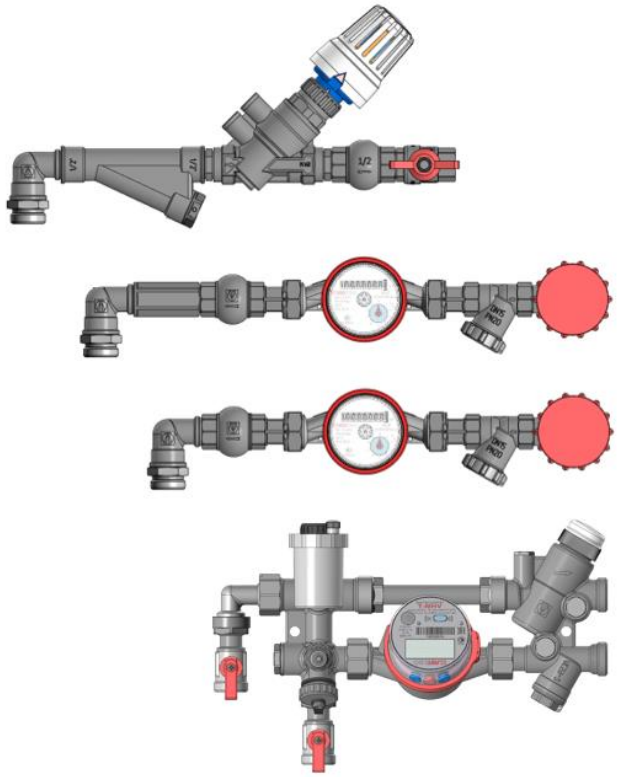

Исполнение RL (подключение к стоякам модуля водоснабжения справа, отопления слева)

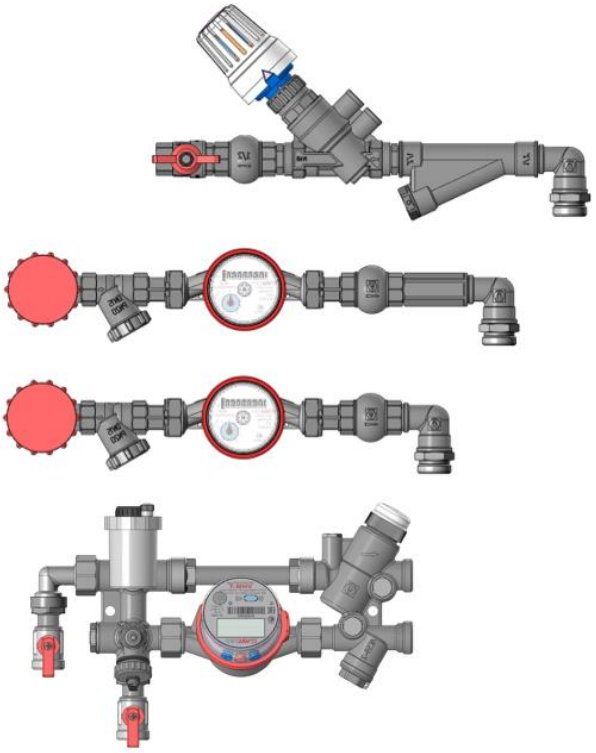

Станции без теплосчетчиков (с вставкой)	
Исполнение RR	**Исполнение RL**
VT.LB.HR.A0.P1.00000.RR	VT.LB.HR.A0.P1.00000.RL
VT.LB.HR.A0.P2.00000.RR	VT.LB.HR.A0.P2.00000.RL

Станции с теплосчетчиками и водосчетчиками Исполнение RR

исполнение	Тип интерфейса диспетчерезации	с тахометрическими тепл.счет. с Qн 0,6 м3/час	с тахометрическими тепл.счет. с Qн 1,5 м3/час	с ультразвуковыми тепл.счет. с Qн 0,6 м3/час	с ультразвуковыми тепл.счет. с Qн 1,5 м3/час
Перепускной клапан Р1 (5-25 кПа)	Без инт.	VT.LB.HR.A0.P1.06T00.RR	VT.LB.HR.A0.P1.15T00.RR	VT.LB.HR.A0.P1.06U00.RR	VT.LB.HR.A0.P1.15U00.RR
	M-BUS	VT.LB.HR.A0.P1.06TMB.RR	VT.LB.HR.A0.P1.15TMB.RR	VT.LB.HR.A0.P1.06UMB.RR	VT.LB.HR.A0.P1.15UMB.RR
	RS485	VT.LB.HR.A0.P1.06TRS.RR	VT.LB.HR.A0.P1.15TRS.RR	VT.LB.HR.A0.P1.06URS.RR	VT.LB.HR.A0.P1.15URS.RR
Перепускной клапан Р2 (20-60 кПа)	Без инт.	VT.LB.HR.A0.P2.06T00.RR	VT.LB.HR.A0.P2.15T00.RR	VT.LB.HR.A0.P2.06U00.RR	VT.LB.HR.A0.P2.15U00.RR
	M-BUS	VT.LB.HR.A0.P2.06TMB.RR	VT.LB.HR.A0.P2.15TMB.RR	VT.LB.HR.A0.P2.06UMB.RR	VT.LB.HR.A0.P2.15UMB.RR
	RS485	VT.LB.HR.A0.P2.06TRS.RR	VT.LB.HR.A0.P2.15TRS.RR	VT.LB.HR.A0.P2.06URS.RR	VT.LB.HR.A0.P2.15URS.RR

Станции с теплосчетчиками и водосчетчиками Исполнение RL

исполнение	Тип интерфейса диспетчерезации	с тахометрическими тепл.счет. с Qн 0,6 м3/час	с тахометрическими тепл.счет. с Qн 1,5 м3/час	с ультразвуковыми тепл.счет. с Qн 0,6 м3/час	с ультразвуковыми тепл.счет. с Qн 1,5 м3/час
Перепускной клапан Р1 (5-25 кПа)	Без инт.	VT.LB.HR.A0.P1.06T00.RL	VT.LB.HR.A0.P1.15T00.RL	VT.LB.HR.A0.P1.06U00.RL	VT.LB.HR.A0.P1.15U00.RL
	M-BUS	VT.LB.HR.A0.P1.06TMB.RL	VT.LB.HR.A0.P1.15TMB.RL	VT.LB.HR.A0.P1.06UMB.RL	VT.LB.HR.A0.P1.15UMB.RL
	RS485	VT.LB.HR.A0.P1.06TRS.RL	VT.LB.HR.A0.P1.15TRS.RL	VT.LB.HR.A0.P1.06URS.RL	VT.LB.HR.A0.P1.15URS.RL
Перепускной клапан Р2 (20-60 кПа)	Без инт.	VT.LB.HR.A0.P2.06T00.RL	VT.LB.HR.A0.P2.15T00.RL	VT.LB.HR.A0.P2.06U00.RL	VT.LB.HR.A0.P2.15U00.RL
	M-BUS	VT.LB.HR.A0.P2.06TMB.RL	VT.LB.HR.A0.P2.15TMB.RL	VT.LB.HR.A0.P2.06UMB.RL	VT.LB.HR.A0.P2.15UMB.RL
	RS485	VT.LB.HR.A0.P2.06TRS.RL	VT.LB.HR.A0.P2.15TRS.RL	VT.LB.HR.A0.P2.06URS.RL	VT.LB.HR.A0.P2.15URS.RL

ТИП VT.LB.HR.M0

Исполнение LL (подключение к стоякам модуля водоснабжения слева, отопления слева)

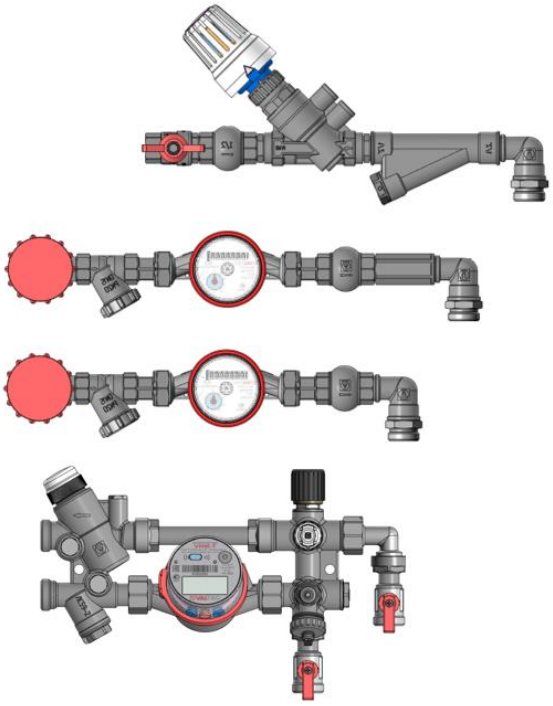

Исполнение LR (подключение к стоякам модуля водоснабжения слева, отопления справа)

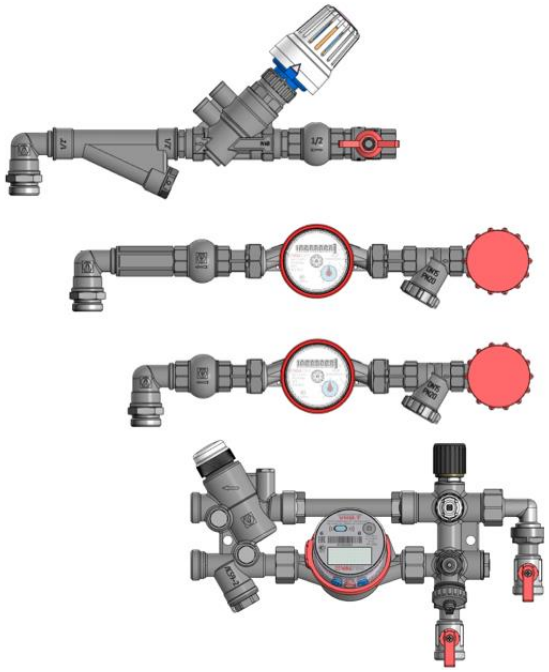

Станции без теплосчетчиков (с вставкой)	
Исполнение LL	**Исполнение LR**
VT.LB.HR.M0.P1.00000.LL	VT.LB.HR.M0.P1.00000.LR
VT.LB.HR.M0.P2.00000.LL	VT.LB.HR.M0.P2.00000.LR

Станции с теплосчетчиками и водосчетчиками Исполнение LL

исполнение	Тип интерфейса диспетчерезации	с тахометрическими тепл.счет. с Qн 0,6 м3/час	с тахометрическими тепл.счет. с Qн 1,5 м3/час	с ультразвуковыми тепл.счет. с Qн 0,6 м3/час	с ультразвуковыми тепл.счет. с Qн 1,5 м3/час
Перепускной клапан Р1 (5-25 кПа)	Без инт.	VT.LB.HR.M0.P1.06T00.LL	VT.LB.HR.M0.P1.15T00.LL	VT.LB.HR.M0.P1.06U00.LL	VT.LB.HR.M0.P1.15U00.LL
	M-BUS	VT.LB.HR.M0.P1.06TMB.LL	VT.LB.HR.M0.P1.15TMB.LL	VT.LB.HR.M0.P1.06UMB.LL	VT.LB.HR.M0.P1.15UMB.LL
	RS485	VT.LB.HR.M0.P1.06TRS.LL	VT.LB.HR.M0.P1.15TRS.LL	VT.LB.HR.M0.P1.06URS.LL	VT.LB.HR.M0.P1.15URS.LL
Перепускной клапан Р2 (20-60 кПа)	Без инт.	VT.LB.HR.M0.P2.06T00.LL	VT.LB.HR.M0.P2.15T00.LL	VT.LB.HR.M0.P2.06U00.LL	VT.LB.HR.M0.P2.15U00.LL
	M-BUS	VT.LB.HR.M0.P2.06TMB.LL	VT.LB.HR.M0.P2.15TMB.LL	VT.LB.HR.M0.P2.06UMB.LL	VT.LB.HR.M0.P2.15UMB.LL
	RS485	VT.LB.HR.M0.P2.06TRS.LL	VT.LB.HR.M0.P2.15TRS.LL	VT.LB.HR.M0.P2.06URS.LL	VT.LB.HR.M0.P2.15URS.LL

Станции с теплосчетчиками и водосчетчиками Исполнение LR

исполнение	Тип интерфейса диспетчерезации	с тахометрическими тепл.счет. с Qн 0,6 м3/час	с тахометрическими тепл.счет. с Qн 1,5 м3/час	с ультразвуковыми тепл.счет. с Qн 0,6 м3/час	с ультразвуковыми тепл.счет. с Qн 1,5 м3/час
Перепускной клапан Р1 (5-25 кПа)	Без инт.	VT.LB.HR.M0.P1.06T00.LR	VT.LB.HR.M0.P1.15T00.LR	VT.LB.HR.M0.P1.06U00.LR	VT.LB.HR.M0.P1.15U00.LR
	M-BUS	VT.LB.HR.M0.P1.06TMB.LR	VT.LB.HR.M0.P1.15TMB.LR	VT.LB.HR.M0.P1.06UMB.LR	VT.LB.HR.M0.P1.15UMB.LR
	RS485	VT.LB.HR.M0.P1.06TRS.LR	VT.LB.HR.M0.P1.15TRS.LR	VT.LB.HR.M0.P1.06URS.LR	VT.LB.HR.M0.P1.15URS.LR
Перепускной клапан Р2 (20-60 кПа)	Без инт.	VT.LB.HR.M0.P2.06T00.LR	VT.LB.HR.M0.P2.15T00.LR	VT.LB.HR.M0.P2.06U00.LR	VT.LB.HR.M0.P2.15U00.LR
	M-BUS	VT.LB.HR.M0.P2.06TMB.LR	VT.LB.HR.M0.P2.15TMB.LR	VT.LB.HR.M0.P2.06UMB.LR	VT.LB.HR.M0.P2.15UMB.LR
	RS485	VT.LB.HR.M0.P2.06TRS.LR	VT.LB.HR.M0.P2.15TRS.LR	VT.LB.HR.M0.P2.06URS.LR	VT.LB.HR.M0.P2.15URS.LR

ТИП VT.LB.HR.A0

Исполнение RR (подключение к стоякам модуля водоснабжения справа, отопления справа)

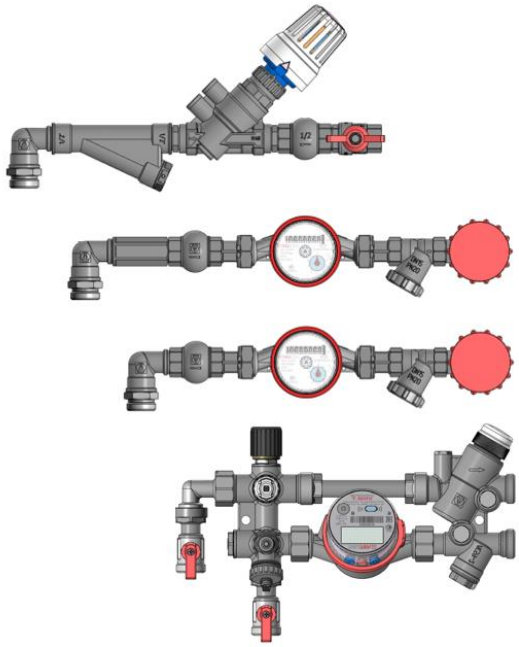

Исполнение RL (подключение к стоякам модуля водоснабжения справа, отопления слева)

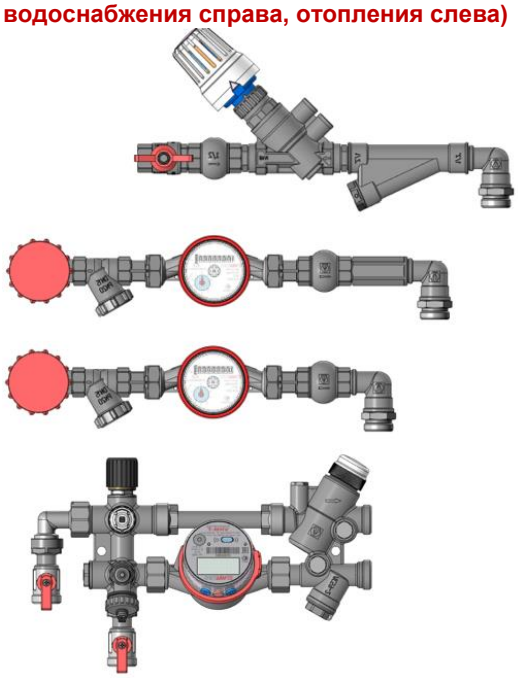

Станции без теплосчетчиков (с вставкой)	
Исполнение RR	**Исполнение RL**
VT.LB.HR.M0.P1.00000.RR	VT.LB.HR.M0.P1.00000.RL
VT.LB.HR.M0.P2.00000.RR	VT.LB.HR.M0.P2.00000.RL

Станции с теплосчетчиками и водосчетчиками Исполнение RR

исполнение	Тип интерфейса диспетчерезации	с тахометрическими тепл.счет. с Qн 0,6 м3/час	с тахометрическими тепл.счет. с Qн 1,5 м3/час	с ультразвуковыми тепл.счет. с Qн 0,6 м3/час	с ультразвуковыми тепл.счет. с Qн 1,5 м3/час
Перепускной клапан Р1 (5-25 кПа)	Без инт.	VT.LB.HR.M0.P1.06T00.RR	VT.LB.HR.M0.P1.15T00.RR	VT.LB.HR.M0.P1.06U00.RR	VT.LB.HR.M0.P1.15U00.RR
	M-BUS	VT.LB.HR.M0.P1.06TMB.RR	VT.LB.HR.M0.P1.15TMB.RR	VT.LB.HR.M0.P1.06UMB.RR	VT.LB.HR.M0.P1.15UMB.RR
	RS485	VT.LB.HR.M0.P1.06TRS.RR	VT.LB.HR.M0.P1.15TRS.RR	VT.LB.HR.M0.P1.06URS.RR	VT.LB.HR.M0.P1.15URS.RR
Перепускной клапан Р2 (20-60 кПа)	Без инт.	VT.LB.HR.M0.P2.06T00.RR	VT.LB.HR.M0.P2.15T00.RR	VT.LB.HR.M0.P2.06U00.RR	VT.LB.HR.M0.P2.15U00.RR
	M-BUS	VT.LB.HR.M0.P2.06TMB.RR	VT.LB.HR.M0.P2.15TMB.RR	VT.LB.HR.M0.P2.06UMB.RR	VT.LB.HR.M0.P2.15UMB.RR
	RS485	VT.LB.HR.M0.P2.06TRS.RR	VT.LB.HR.M0.P2.15TRS.RR	VT.LB.HR.M0.P2.06URS.RR	VT.LB.HR.M0.P2.15URS.RR

Станции с теплосчетчиками и водосчетчиками Исполнение RL

исполнение	Тип интерфейса диспетчерезации	с тахометрическими тепл.счет. с Qн 0,6 м3/час	с тахометрическими тепл.счет. с Qн 1,5 м3/час	с ультразвуковыми тепл.счет. с Qн 0,6 м3/час	с ультразвуковыми тепл.счет. с Qн 1,5 м3/час
Перепускной клапан Р1 (5-25 кПа)	Без инт.	VT.LB.HR.M0.P1.06T00.RL	VT.LB.HR.M0.P1.15T00.RL	VT.LB.HR.M0.P1.06U00.RL	VT.LB.HR.M0.P1.15U00.RL
	M-BUS	VT.LB.HR.M0.P1.06TMB.RL	VT.LB.HR.M0.P1.15TMB.RL	VT.LB.HR.M0.P1.06UMB.RL	VT.LB.HR.M0.P1.15UMB.RL
	RS485	VT.LB.HR.M0.P1.06TRS.RL	VT.LB.HR.M0.P1.15TRS.RL	VT.LB.HR.M0.P1.06URS.RL	VT.LB.HR.M0.P1.15URS.RL
Перепускной клапан Р2 (20-60 кПа)	Без инт.	VT.LB.HR.M0.P2.06T00.RL	VT.LB.HR.M0.P2.15T00.RL	VT.LB.HR.M0.P2.06U00.RL	VT.LB.HR.M0.P2.15U00.RL
	M-BUS	VT.LB.HR.M0.P2.06TMB.RL	VT.LB.HR.M0.P2.15TMB.RL	VT.LB.HR.M0.P2.06UMB.RL	VT.LB.HR.M0.P2.15UMB.RL
	RS485	VT.LB.HR.M0.P2.06TRS.RL	VT.LB.HR.M0.P2.15TRS.RL	VT.LB.HR.M0.P2.06URS.RL	VT.LB.HR.M0.P2.15URS.RL

ТИП VT.LB.HD.M0

Исполнение LL (подключение к стоякам модуля водоснабжения слева, отопления слева)

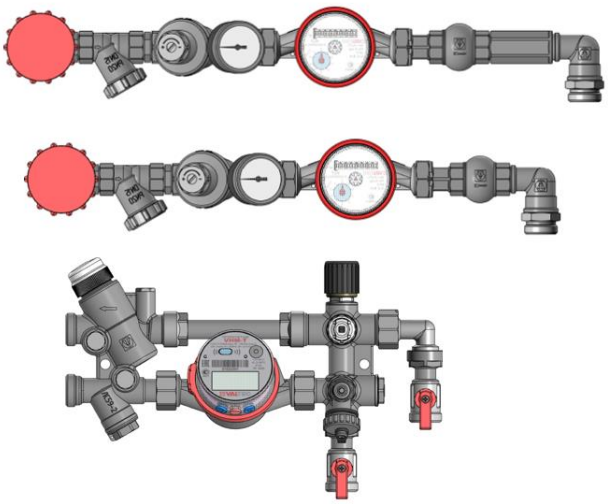

Исполнение LR (подключение к стоякам модуля водоснабжения слева, отопления справа)

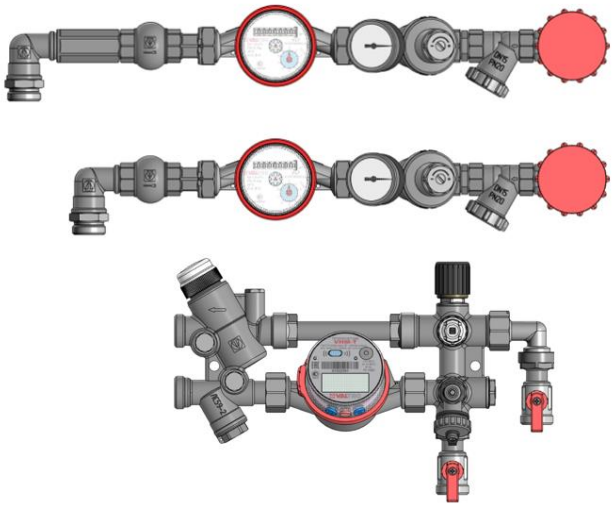

Станции без теплосчетчиков (с вставкой)	
Исполнение LL	**Исполнение LR**
VT.LB.HD.M0.P1.00000.LL	VT.LB.HD.M0.P1.00000.LR
VT.LB.HD.M0.P2.00000.LL	VT.LB.HD.M0.P2.00000.LR

Станции с теплосчетчиками и водосчетчиками Исполнение LL

исполнение	Тип интерфейса диспетчерезации	с тахометрическими тепл.счет. с Qн 0,6 м3/час	с тахометрическими тепл.счет. с Qн 1,5 м3/час	с ультразвуковыми тепл.счет. с Qн 0,6 м3/час	с ультразвуковыми тепл.счет. с Qн 1,5 м3/час
Перепускной клапан P1 (5-25 кПа)	Без инт.	VT.LB.HD.M0.P1.06T00.LL	VT.LB.HD.M0.P1.15T00.LL	VT.LB.HD.M0.P1.06U00.LL	VT.LB.HD.M0.P1.15U00.LL
	M-BUS	VT.LB.HD.M0.P1.06TMB.LL	VT.LB.HD.M0.P1.15TMB.LL	VT.LB.HD.M0.P1.06UMB.LL	VT.LB.HD.M0.P1.15UMB.LL
	RS485	VT.LB.HD.M0.P1.06TRS.LL	VT.LB.HD.M0.P1.15TRS.LL	VT.LB.HD.M0.P1.06URS.LL	VT.LB.HD.M0.P1.15URS.LL
Перепускной клапан P2 (20-60 кПа)	Без инт.	VT.LB.HD.M0.P2.06T00.LL	VT.LB.HD.M0.P2.15T00.LL	VT.LB.HD.M0.P2.06U00.LL	VT.LB.HD.M0.P2.15U00.LL
	M-BUS	VT.LB.HD.M0.P2.06TMB.LL	VT.LB.HD.M0.P2.15TMB.LL	VT.LB.HD.M0.P2.06UMB.LL	VT.LB.HD.M0.P2.15UMB.LL
	RS485	VT.LB.HD.M0.P2.06TRS.LL	VT.LB.HD.M0.P2.15TRS.LL	VT.LB.HD.M0.P2.06URS.LL	VT.LB.HD.M0.P2.15URS.LL

Станции с теплосчетчиками и водосчетчиками Исполнение LR

исполнение	Тип интерфейса диспетчерезации	с тахометрическими тепл.счет. с Qн 0,6 м3/час	с тахометрическими тепл.счет. с Qн 1,5 м3/час	с ультразвуковыми тепл.счет. с Qн 0,6 м3/час	с ультразвуковыми тепл.счет. с Qн 1,5 м3/час
Перепускной клапан P1 (5-25 кПа)	Без инт.	VT.LB.HD.M0.P1.06T00.LR	VT.LB.HD.M0.P1.15T00.LR	VT.LB.HD.M0.P1.06U00.LR	VT.LB.HD.M0.P1.15U00.LR
	M-BUS	VT.LB.HD.M0.P1.06TMB.LR	VT.LB.HD.M0.P1.15TMB.LR	VT.LB.HD.M0.P1.06UMB.LR	VT.LB.HD.M0.P1.15UMB.LR
	RS485	VT.LB.HD.M0.P1.06TRS.LR	VT.LB.HD.M0.P1.15TRS.LR	VT.LB.HD.M0.P1.06URS.LR	VT.LB.HD.M0.P1.15URS.LR
Перепускной клапан P2 (20-60 кПа)	Без инт.	VT.LB.HD.M0.P2.06T00.LR	VT.LB.HD.M0.P2.15T00.LR	VT.LB.HD.M0.P2.06U00.LR	VT.LB.HD.M0.P2.15U00.LR
	M-BUS	VT.LB.HD.M0.P2.06TMB.LR	VT.LB.HD.M0.P2.15TMB.LR	VT.LB.HD.M0.P2.06UMB.LR	VT.LB.HD.M0.P2.15UMB.LR
	RS485	VT.LB.HD.M0.P2.06TRS.LR	VT.LB.HD.M0.P2.15TRS.LR	VT.LB.HD.M0.P2.06URS.LR	VT.LB.HD.M0.P2.15URS.LR

*Картридж может быть установлен позднее, после монтажа станции
**Не рекомендованное исполнение

ТИП VT.LB.HD.M0

Исполнение RR (подключение к стоякам модуля водоснабжения справа, отопления справа)

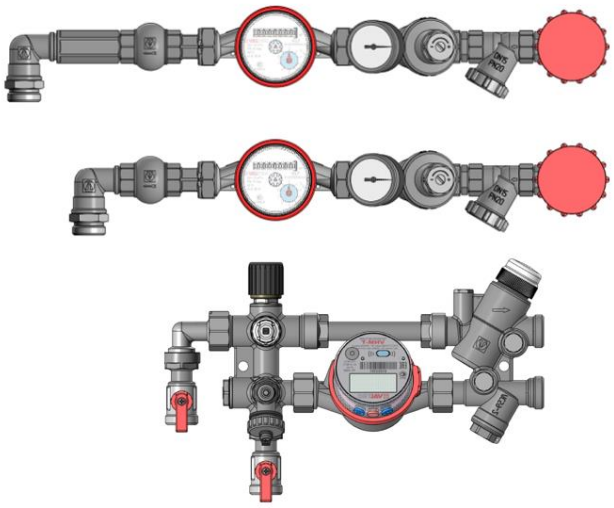

Исполнение RL (подключение к стоякам модуля водоснабжения справа, отопления слева)

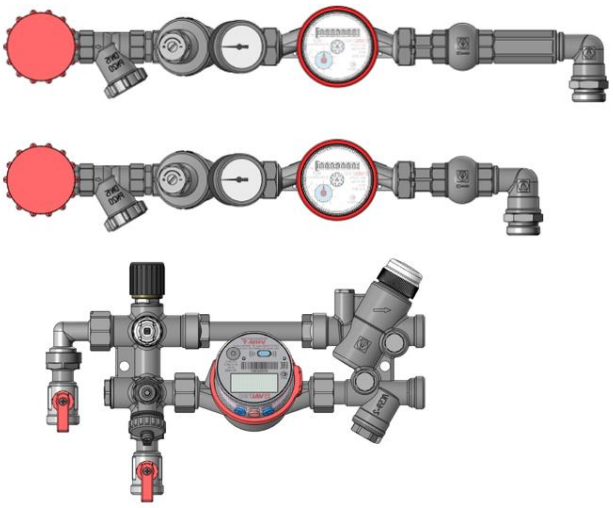

Станции без теплосчетчиков (с вставкой)	
Исполнение RR	**Исполнение RL**
VT.LB.HD.M0.P1.00000.RR	VT.LB.HD.M0.P1.00000.RL
VT.LB.HD.M0.P2.00000.RR	VT.LB.HD.M0.P2.00000.RL

Станции с теплосчетчиками и водосчетчиками Исполнение RR

исполнение	Тип интерфейса диспетчерезации	с тахометрическими тепл.счет. с Qн 0,6 м3/час	с тахометрическими тепл.счет. с Qн 1,5 м3/час	с ультразвуковыми тепл.счет. с Qн 0,6 м3/час	с ультразвуковыми тепл.счет. с Qн 1,5 м3/час
Перепускной клапан P1 (5-25 кПа)	Без инт.	VT.LB.HD.M0.P1.06T00.RR	VT.LB.HD.M0.P1.15T00.RR	VT.LB.HD.M0.P1.06U00.RR	VT.LB.HD.M0.P1.15U00.RR
	M-BUS	VT.LB.HD.M0.P1.06TMB.RR	VT.LB.HD.M0.P1.15TMB.RR	VT.LB.HD.M0.P1.06UMB.RR	VT.LB.HD.M0.P1.15UMB.RR
	RS485	VT.LB.HD.M0.P1.06TRS.RR	VT.LB.HD.M0.P1.15TRS.RR	VT.LB.HD.M0.P1.06URS.RR	VT.LB.HD.M0.P1.15URS.RR
Перепускной клапан P2 (20-60 кПа)	Без инт.	VT.LB.HD.M0.P2.06T00.RR	VT.LB.HD.M0.P2.15T00.RR	VT.LB.HD.M0.P2.06U00.RR	VT.LB.HD.M0.P2.15U00.RR
	M-BUS	VT.LB.HD.M0.P2.06TMB.RR	VT.LB.HD.M0.P2.15TMB.RR	VT.LB.HD.M0.P2.06UMB.RR	VT.LB.HD.M0.P2.15UMB.RR
	RS485	VT.LB.HD.M0.P2.06TRS.RR	VT.LB.HD.M0.P2.15TRS.RR	VT.LB.HD.M0.P2.06URS.RR	VT.LB.HD.M0.P2.15URS.RR

Станции с теплосчетчиками и водосчетчиками Исполнение RL

исполнение	Тип интерфейса диспетчерезации	с тахометрическими тепл.счет. с Qн 0,6 м3/час	с тахометрическими тепл.счет. с Qн 1,5 м3/час	с ультразвуковыми тепл.счет. с Qн 0,6 м3/час	с ультразвуковыми тепл.счет. с Qн 1,5 м3/час
Перепускной клапан P1 (5-25 кПа)	Без инт.	VT.LB.HD.M0.P1.06T00.RL	VT.LB.HD.M0.P1.15T00.RL	VT.LB.HD.M0.P1.06U00.RL	VT.LB.HD.M0.P1.15U00.RL
	M-BUS	VT.LB.HD.M0.P1.06TMB.RL	VT.LB.HD.M0.P1.15TMB.RL	VT.LB.HD.M0.P1.06UMB.RL	VT.LB.HD.M0.P1.15UMB.RL
	RS485	VT.LB.HD.M0.P1.06TRS.RL	VT.LB.HD.M0.P1.15TRS.RL	VT.LB.HD.M0.P1.06URS.RL	VT.LB.HD.M0.P1.15URS.RL
Перепускной клапан P2 (20-60 кПа)	Без инт.	VT.LB.HD.M0.P2.06T00.RL	VT.LB.HD.M0.P2.15T00.RL	VT.LB.HD.M0.P2.06U00.RL	VT.LB.HD.M0.P2.15U00.RL
	M-BUS	VT.LB.HD.M0.P2.06TMB.RL	VT.LB.HD.M0.P2.15TMB.RL	VT.LB.HD.M0.P2.06UMB.RL	VT.LB.HD.M0.P2.15UMB.RL
	RS485	VT.LB.HD.M0.P2.06TRS.RL	VT.LB.HD.M0.P2.15TRS.RL	VT.LB.HD.M0.P2.06URS.RL	VT.LB.HD.M0.P2.15URS.RL

ТИП VT.LB.HD.A0

Исполнение LL (подключение к стоякам модуля водоснабжения слева, отопления слева)

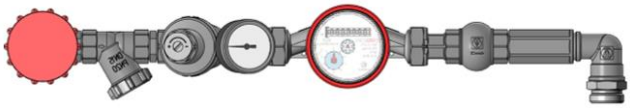

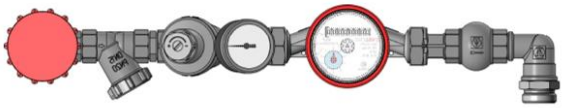

Исполнение LR (подключение к стоякам модуля водоснабжения слева, отопления справа)

Станции без теплосчетчиков (с вставкой)	
Исполнение LL	**Исполнение LR**
VT.LB.HD.A0.P1.00000.LL	VT.LB.HD.A0.P1.00000.LR
VT.LB.HD.A0.P2.00000.LL	VT.LB.HD.A0.P2.00000.LR

Станции с теплосчетчиками и водосчетчиками Исполнение LL

исполнение	Тип интерфейса диспетчерезации	с тахометрическими тепл.счет. с Qн 0,6 м3/час	с тахометрическими тепл.счет. с Qн 1,5 м3/час	с ультразвуковыми тепл.счет. с Qн 0,6 м3/час	с ультразвуковыми тепл.счет. с Qн 1,5 м3/час
Перепускной клапан Р1 (5-25 кПа)	Без инт.	VT.LB.HD.A0.P1.06T00.LL	VT.LB.HD.A0.P1.15T00.LL	VT.LB.HD.A0.P1.06U00.LL	VT.LB.HD.A0.P1.15U00.LL
	M-BUS	VT.LB.HD.A0.P1.06TMB.LL	VT.LB.HD.A0.P1.15TMB.LL	VT.LB.HD.A0.P1.06UMB.LL	VT.LB.HD.A0.P1.15UMB.LL
	RS485	VT.LB.HD.A0.P1.06TRS.LL	VT.LB.HD.A0.P1.15TRS.LL	VT.LB.HD.A0.P1.06URS.LL	VT.LB.HD.A0.P1.15URS.LL
Перепускной клапан Р2 (20-60 кПа)	Без инт.	VT.LB.HD.A0.P2.06T00.LL	VT.LB.HD.A0.P2.15T00.LL	VT.LB.HD.A0.P2.06U00.LL	VT.LB.HD.A0.P2.15U00.LL
	M-BUS	VT.LB.HD.A0.P2.06TMB.LL	VT.LB.HD.A0.P2.15TMB.LL	VT.LB.HD.A0.P2.06UMB.LL	VT.LB.HD.A0.P2.15UMB.LL
	RS485	VT.LB.HD.A0.P2.06TRS.LL	VT.LB.HD.A0.P2.15TRS.LL	VT.LB.HD.A0.P2.06URS.LL	VT.LB.HD.A0.P2.15URS.LL

Станции с теплосчетчиками и водосчетчиками Исполнение LR

исполнение	Тип интерфейса диспетчерезации	с тахометрическими тепл.счет. с Qн 0,6 м3/час	с тахометрическими тепл.счет. с Qн 1,5 м3/час	с ультразвуковыми тепл.счет. с Qн 0,6 м3/час	с ультразвуковыми тепл.счет. с Qн 1,5 м3/час
Перепускной клапан Р1 (5-25 кПа)	Без инт.	VT.LB.HD.A0.P1.06T00.LR	VT.LB.HD.A0.P1.15T00.LR	VT.LB.HD.A0.P1.06U00.LR	VT.LB.HD.A0.P1 15U00.LR
	M-BUS	VT.LB.HD.A0.P1.06TMB.LR	VT.LB.HD.A0.P1.15TMB.LR	VT.LB.HD.A0.P1.06UMB.LR	VT.LB.HD.A0.P1.15UMB.LR
	RS485	VT.LB.HD.A0.P1.06TRS.LR	VT.LB.HD.A0.P1.15TRS.LR	VT.LB.HD.A0.P1.06URS.LR	VT.LB.HD.A0.P1.15URS.LR
Перепускной клапан Р2 (20-60 кПа)	Без инт.	VT.LB.HD.A0.P2.06T00.LR	VT.LB.HD.A0.P2.15T00.LR	VT.LB.HD.A0.P2.06U00.LR	VT.LB.HD.A0.P2.15U00.LR
	M-BUS	VT.LB.HD.A0.P2.06TMB.LR	VT.LB.HD.A0.P2.15TMB.LR	VT.LB.HD.A0.P2.06UMB.LR	VT.LB.HD.A0.P2.15UMB.LR
	RS485	VT.LB.HD.A0.P2.06TRS.LR	VT.LB.HD.A0.P2.15TRS.LR	VT.LB.HD.A0.P2.06URS.LR	VT.LB.HD.A0.P2.15URS.LR

ТИП VT.LB.HD.A0

Исполнение RR (подключение к стоякам модуля водоснабжения справа, отопления справа)

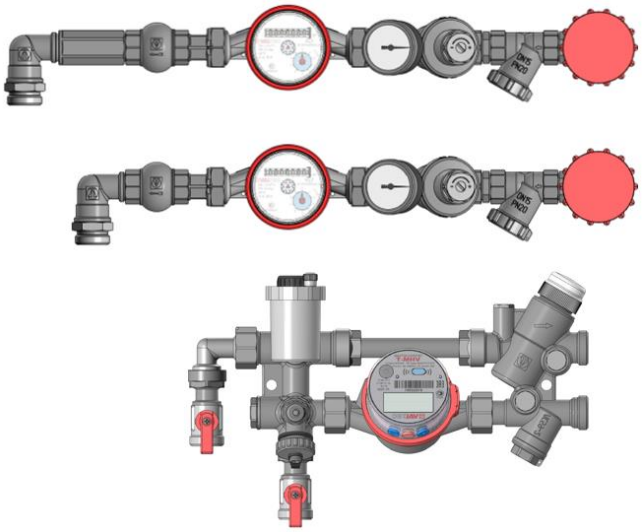

Исполнение RL (подключение к стоякам модуля водоснабжения справа, отопления слева)

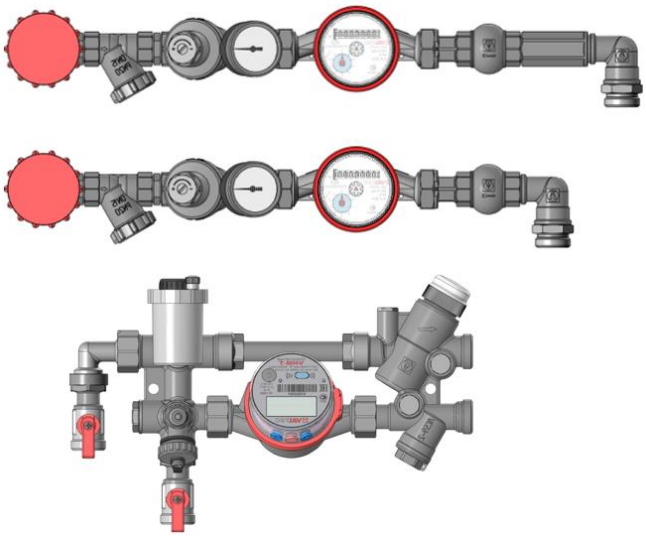

Станции без теплосчетчиков (с вставкой)	
Исполнение RR	**Исполнение RL**
VT.LB.HD.A0.P1.00000.RR	VT.LB.HD.A0.P1.00000.RL
VT.LB.HD.A0.P2.00000.RR	VT.LB.HD.A0.P2.00000.RL

Станции с теплосчетчиками и водосчетчиками Исполнение RR

исполнение	Тип интерфейса диспетчерезации	с тахометрическими тепл.счет. с Qн 0,6 м3/час	с тахометрическими тепл.счет. с Qн 1,5 м3/час	с ультразвуковыми тепл.счет. с Qн 0,6 м3/час	с ультразвуковыми тепл.счет. с Qн 1,5 м3/час
Перепускной клапан Р1 (5-25 кПа)	Без инт.	VT.LB.HD.A0.P1.06T00.RR	VT.LB.HD.A0.P1.15T00.RR	VT.LB.HD.A0.P1.06U00.RR	VT.LB.HD.A0.P1.15U00.RR
	M-BUS	VT.LB.HD.A0.P1.06TMB.RR	VT.LB.HD.A0.P1.15TMB.RR	VT.LB.HD.A0.P1.06UMB.RR	VT.LB.HD.A0.P1.15UMB.RR
	RS485	VT.LB.HD.A0.P1.06TRS.RR	VT.LB.HD.A0.P1.15TRS.RR	VT.LB.HD.A0.P1.06URS.RR	VT.LB.HD.A0.P1.15URS.RR
Перепускной клапан Р2 (20-60 кПа)	Без инт.	VT.LB.HD.A0.P2.06T00.RR	VT.LB.HD.A0.P2.15T00.RR	VT.LB.HD.A0.P2.06U00.RR	VT.LB.HD.A0.P2.15U00.RR
	M-BUS	VT.LB.HD.A0.P2.06TMB.RR	VT.LB.HD.A0.P2.15TMB.RR	VT.LB.HD.A0.P2.06UMB.RR	VT.LB.HD.A0.P2.15UMB.RR
	RS485	VT.LB.HD.A0.P2.06TRS.RR	VT.LB.HD.A0.P2.15TRS.RR	VT.LB.HD.A0.P2.06URS.RR	VT.LB.HD.A0.P2.15URS.RR

Станции с теплосчетчиками и водосчетчиками Исполнение RL

исполнение	Тип интерфейса диспетчерезации	с тахометрическими тепл.счет. с Qн 0,6 м3/час	с тахометрическими тепл.счет. с Qн 1,5 м3/час	с ультразвуковыми тепл.счет. с Qн 0,6 м3/час	с ультразвуковыми тепл.счет. с Qн 1,5 м3/час
Перепускной клапан Р1 (5-25 кПа)	Без инт.	VT.LB.HD.A0.P1.06T00.RL	VT.LB.HD.A0.P1.15T00.RL	VT.LB.HD.A0.P1.06U00.RL	VT.LB.HD.A0.P1.15U00.RL
	M-BUS	VT.LB.HD.A0.P1.06TMB.RL	VT.LB.HD.A0.P1.15TMB.RL	VT.LB.HD.A0.P1.06UMB.RL	VT.LB.HD.A0.P1.15UMB.RL
	RS485	VT.LB.HD.A0.P1.06TRS.RL	VT.LB.HD.A0.P1.15TRS.RL	VT.LB.HD.A0.P1.06URS.RL	VT.LB.HD.A0.P1.15URS.RL
Перепускной клапан Р2 (20-60 кПа)	Без инт.	VT.LB.HD.A0.P2.06T00.RL	VT.LB.HD.A0.P2.15T00.RL	VT.LB.HD.A0.P2.06U00.RL	VT.LB.HD.A0.P2.15U00.RL
	M-BUS	VT.LB.HD.A0.P2.06TMB.RL	VT.LB.HD.A0.P2.15TMB.RL	VT.LB.HD.A0.P2.06UMB.RL	VT.LB.HD.A0.P2.15UMB.RL
	RS485	VT.LB.HD.A0.P2.06TRS.RL	VT.LB.HD.A0.P2.15TRS.RL	VT.LB.HD.A0.P2.06URS.RL	VT.LB.HD.A0.P2.15URS.RL

ТИП VT.LB.HD.MW

Исполнение LL (подключение к стоякам модуля водоснабжения слева, отопления слева)

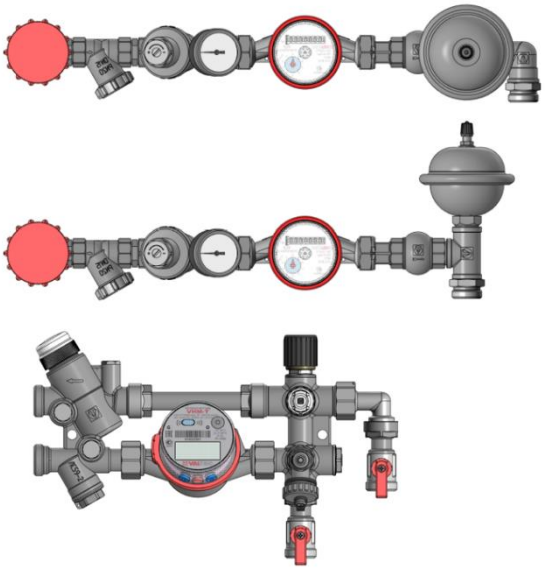

Исполнение LR (подключение к стоякам модуля водоснабжения слева, отопления справа)

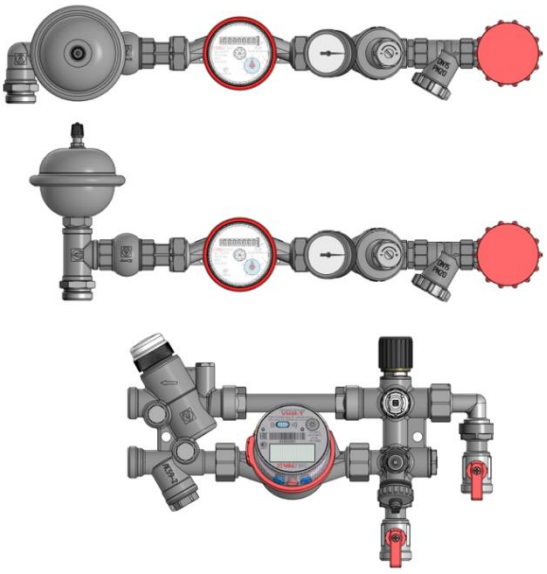

Станции без теплосчетчиков (с вставкой)	
Исполнение LL	**Исполнение LR**
VT.LB.HD.MW.P1.00000.LL	VT.LB.HD.MW.P1.00000.LR
VT.LB.HD.MW.P2.00000.LL	VT.LB.HD.MW.P2.00000.LR

Станции с теплосчетчиками и водосчетчиками Исполнение LL

исполнение	Тип интерфейса диспетчерезации	с тахометрическими тепл.счет. с Qн 0,6 м3/час	с тахометрическими тепл.счет. с Qн 1,5 м3/час	с ультразвуковыми тепл.счет. с Qн 0,6 м3/час	с ультразвуковыми тепл.счет. с Qн 1,5 м3/час
Перепускной клапан Р1 (5-25 кПа)	Без инт.	VT.LB.HD.MW.P1.06T00.LL	VT.LB.HD.MW.P1.15T00.LL	VT.LB.HD.MW.P1.06U00.LL	VT.LB.HD.MW.P1.15U00.LL
	M-BUS	VT.LB.HD.MW.P1.06TMB.LL	VT.LB.HD.MW.P1.15TMB.LL	VT.LB.HD.MW.P1.06UMB.LL	VT.LB.HD.MW.P1.15UMB.LL
	RS485	VT.LB.HD.MW.P1.06TRS.LL	VT.LB.HD.MW.P1.15TRS.LL	VT.LB.HD.MW.P1.06URS.LL	VT.LB.HD.MW.P1.15URS.LL
Перепускной клапан Р2 (20-60 кПа)	Без инт.	VT.LB.HD.MW.P2.06T00.LL	VT.LB.HD.MW.P2.15T00.LL	VT.LB.HD.MW.P2.06U00.LL	VT.LB.HD.MW.P2.15U00.LL
	M-BUS	VT.LB.HD.MW.P2.06TMB.LL	VT.LB.HD.MW.P2.15TMB.LL	VT.LB.HD.MW.P2.06UMB.LL	VT.LB.HD.MW.P2.15UMB.LL
	RS485	VT.LB.HD.MW.P2.06TRS.LL	VT.LB.HD.MW.P2.15TRS.LL	VT.LB.HD.MW.P2.06URS.LL	VT.LB.HD.MW.P2.15URS.LL

Станции с теплосчетчиками и водосчетчиками Исполнение LR

исполнение	Тип интерфейса диспетчерезации	с тахометрическими тепл.счет. с Qн 0,6 м3/час	с тахометрическими тепл.счет. с Qн 1,5 м3/час	с ультразвуковыми тепл.счет. с Qн 0,6 м3/час	с ультразвуковыми тепл.счет. с Qн 1,5 м3/час
Перепускной клапан Р1 (5-25 кПа)	Без инт.	VT.LB.HD.MW.P1.06T00.LR	VT.LB.HD.MW.P1.15T00.LR	VT.LB.HD.MW.P1.06U00.LR	VT.LB.HD.MW.P1.15U00.LR
	M-BUS	VT.LB.HD.MW.P1.06TMB.LR	VT.LB.HD.MW.P1.15TMB.LR	VT.LB.HD.MW.P1.06UMB.LR	VT.LB.HD.MW.P1.15UMB.LR
	RS485	VT.LB.HD.MW.P1.06TRS.LR	VT.LB.HD.MW.P1.15TRS.LR	VT.LB.HD.MW.P1.06URS.LR	VT.LB.HD.MW.P1.15URS.LR
Перепускной клапан Р2 (20-60 кПа)	Без инт.	VT.LB.HD.MW.P2.06T00.LR	VT.LB.HD.MW.P2.15T00.LR	VT.LB.HD.MW.P2.06U00.LR	VT.LB.HD.MW.P2.15U00.LR
	M-BUS	VT.LB.HD.MW.P2.06TMB.LR	VT.LB.HD.MW.P2.15TMB.LR	VT.LB.HD.MW.P2.06UMB.LR	VT.LB.HD.MW.P2.15UMB.LR
	RS485	VT.LB.HD.MW.P2.06TRS.LR	VT.LB.HD.MW.P2.15TRS.LR	VT.LB.HD.MW.P2.06URS.LR	VT.LB.HD.MW.P2.15URS.LR

ТИП VT.LB.HD.MW

Исполнение RR (подключение к стоякам модуля водоснабжения справа, отопления справа)

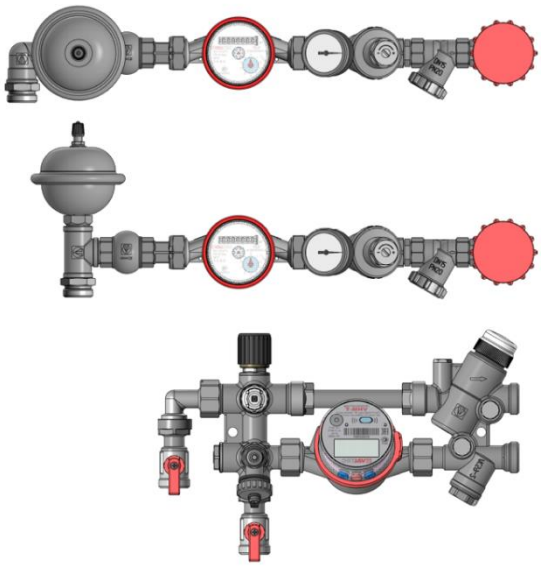

Исполнение RL (подключение к стоякам модуля водоснабжения справа, отопления слева)

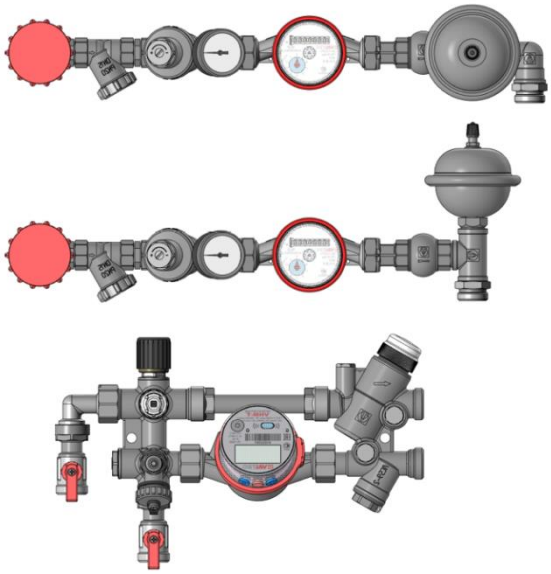

Станции без теплосчетчиков (с вставкой)	
Исполнение RR	**Исполнение RL**
VT.LB.HD.MW.P1.00000.RR	VT.LB.HD.MW.P1.00000.RL
VT.LB.HD.MW.P2.00000.RR	VT.LB.HD.MW.P2.00000.RL

Станции с теплосчетчиками и водосчетчиками Исполнение RR

исполнение	Тип интерфейса диспетчерезации	с тахометрическими тепл.счет. с Qн 0,6 м3/час	с тахометрическими тепл.счет. с Qн 1,5 м3/час	с ультразвуковыми тепл.счет. с Qн 0,6 м3/час	с ультразвуковыми тепл.счет. с Qн 1,5 м3/час
Перепускной клапан Р1 (5-25 кПа)	Без инт.	VT.LB.HD.MW.P1.06T00.RR	VT.LB.HD.MW.P1.15T00.RR	VT.LB.HD.MW.P1.06U00.RR	VT.LB.HD.MW.P1.15U00.RR
	M-BUS	VT.LB.HD.MW.P1.06TMB.RR	VT.LB.HD.MW.P1.15TMB.RR	VT.LB.HD.MW.P1.06UMB.RR	VT.LB.HD.MW.P1.15UMB.RR
	RS485	VT.LB.HD.MW.P1.06TRS.RR	VT.LB.HD.MW.P1.15TRS.RR	VT.LB.HD.MW.P1.06URS.RR	VT.LB.HD.MW.P1.15URS.RR
Перепускной клапан Р2 (20-60 кПа)	Без инт.	VT.LB.HD.MW.P2.06T00.RR	VT.LB.HD.MW.P2.15T00.RR	VT.LB.HD.MW.P2.06U00.RR	VT.LB.HD.MW.P2.15U00.RR
	M-BUS	VT.LB.HD.MW.P2.06TMB.RR	VT.LB.HD.MW.P2.15TMB.RR	VT.LB.HD.MW.P2.06UMB.RR	VT.LB.HD.MW.P2.15UMB.RR
	RS485	VT.LB.HD.MW.P2.06TRS.RR	VT.LB.HD.MW.P2.15TRS.RR	VT.LB.HD.MW.P2.06URS.RR	VT.LB.HD.MW.P2.15URS.RR

Станции с теплосчетчиками и водосчетчиками Исполнение RL

исполнение	Тип интерфейса диспетчерезации	с тахометрическими тепл.счет. с Qн 0,6 м3/час	с тахометрическими тепл.счет. с Qн 1,5 м3/час	с ультразвуковыми тепл.счет. с Qн 0,6 м3/час	с ультразвуковыми тепл.счет. с Qн 1,5 м3/час
Перепускной клапан Р1 (5-25 кПа)	Без инт.	VT.LB.HD.MW.P1.06T00.RL	VT.LB.HD.MW.P1.15T00.RL	VT.LB.HD.MW.P1.06U00.RL	VT.LB.HD.MW.P1.15U00.RL
	M-BUS	VT.LB.HD.MW.P1.06TMB.RL	VT.LB.HD.MW.P1.15TMB.RL	VT.LB.HD.MW.P1.06UMB.RL	VT.LB.HD.MW.P1.15UMB.RL
	RS485	VT.LB.HD.MW.P1.06TRS.RL	VT.LB.HD.MW.P1.15TRS.RL	VT.LB.HD.MW.P1.06URS.RL	VT.LB.HD.MW.P1.15URS.RL
Перепускной клапан Р2 (20-60 кПа)	Без инт.	VT.LB.HD.MW.P2.06T00.RL	VT.LB.HD.MW.P2.15T00.RL	VT.LB.HD.MW.P2.06U00.RL	VT.LB.HD.MW.P2.15U00.RL
	M-BUS	VT.LB.HD.MW.P2.06TMB.RL	VT.LB.HD.MW.P2.15TMB.RL	VT.LB.HD.MW.P2.06UMB.RL	VT.LB.HD.MW.P2.15UMB.RL
	RS485	VT.LB.HD.MW.P2.06TRS.RL	VT.LB.HD.MW.P2.15TRS.RL	VT.LB.HD.MW.P2.06URS.RL	VT.LB.HD.MW.P2.15URS.RL

ТИП VT.LB.HD.AW

Исполнение LL (подключение к стоякам модуля водоснабжения слева, отопления слева)

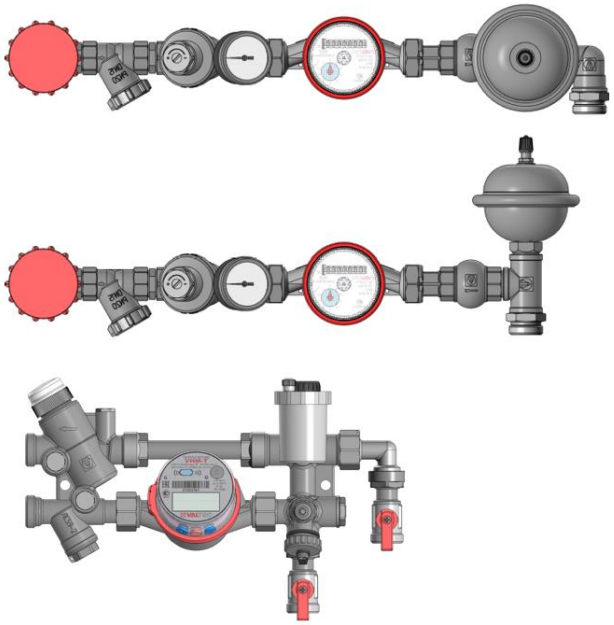

Исполнение LR (подключение к стоякам модуля водоснабжения слева, отопления справа)

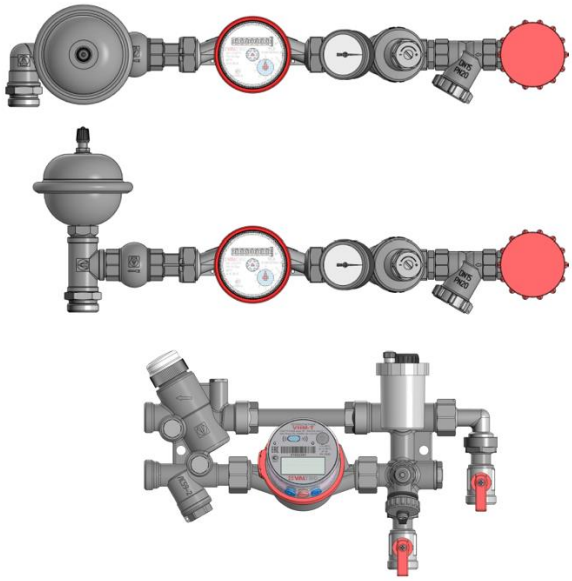

Станции без теплосчетчиков (с вставкой)	
Исполнение LL	**Исполнение LR**
VT.LB.HD.AW.P1.00000.LL	VT.LB.HD.AW.P1.00000.LR
VT.LB.HD.AW.P2.00000.LL	VT.LB.HD.AW.P2.00000.LR

Станции с теплосчетчиками и водосчетчиками Исполнение LL

исполнение	Тип интерфейса диспетчерезации	с тахометрическими тепл.счет. с Qн 0,6 м3/час	с тахометрическими тепл.счет. с Qн 1,5 м3/час	с ультразвуковыми тепл.счет. с Qн 0,6 м3/час	с ультразвуковыми тепл.счет. с Qн 1,5 м3/час
Перепускной клапан Р1 (5-25 кПа)	Без инт.	VT.LB.HD.AW.P1.06T00.LL	VT.LB.HD.AW.P1.15T00.LL	VT.LB.HD.AW.P1.06U00.LL	VT.LB.HD.AW.P1.15U00.LL
	M-BUS	VT.LB.HD.AW.P1.06TMB.LL	VT.LB.HD.AW.P1.15TMB.LL	VT.LB.HD.AW.P1.06UMB.LL	VT.LB.HD.AW.P1.15UMB.LL
	RS485	VT.LB.HD.AW.P1.06TRS.LL	VT.LB.HD.AW.P1.15TRS.LL	VT.LB.HD.AW.P1.06URS.LL	VT.LB.HD.AW.P1.15URS.LL
Перепускной клапан Р2 (20-60 кПа)	Без инт.	VT.LB.HD.AW.P2.06T00.LL	VT.LB.HD.AW.P2.15T00.LL	VT.LB.HD.AW.P2.06U00.LL	VT.LB.HD.AW.P2.15U00.LL
	M-BUS	VT.LB.HD.AW.P2.06TMB.LL	VT.LB.HD.AW.P2.15TMB.LL	VT.LB.HD.AW.P2.06UMB.LL	VT.LB.HD.AW.P2.15UMB.LL
	RS485	VT.LB.HD.AW.P2.06TRS.LL	VT.LB.HD.AW.P2.15TRS.LL	VT.LB.HD.AW.P2.06URS.LL	VT.LB.HD.AW.P2.15URS.LL

Станции с теплосчетчиками и водосчетчиками Исполнение LR

исполнение	Тип интерфейса диспетчерезации	с тахометрическими тепл.счет. с Qн 0,6 м3/час	с тахометрическими тепл.счет. с Qн 1,5 м3/час	с ультразвуковыми тепл.счет. с Qн 0,6 м3/час	с ультразвуковыми тепл.счет. с Qн 1,5 м3/час
Перепускной клапан Р1 (5-25 кПа)	Без инт.	VT.LB.HD.AW.P1.06T00.LR	VT.LB.HD.AW.P1.15T00.LR	VT.LB.HD.AW.P1.06U00.LR	VT.LB.HD.AW.P1.15U00.LR
	M-BUS	VT.LB.HD.AW.P1.06TMB.LR	VT.LB.HD.AW.P1.15TMB.LR	VT.LB.HD.AW.P1.06UMB.LR	VT.LB.HD.AW.P1.15UMB.LR
	RS485	VT.LB.HD.AW.P1.06TRS.LR	VT.LB.HD.AW.P1.15TRS.LR	VT.LB.HD.AW.P1.06URS.LR	VT.LB.HD.AW.P1.15URS.LR
Перепускной клапан Р2 (20-60 кПа)	Без инт.	VT.LB.HD.AW.P2.06T00.LR	VT.LB.HD.AW.P2.15T00.LR	VT.LB.HD.AW.P2.06U00.LR	VT.LB.HD.AW.P2.15U00.LR
	M-BUS	VT.LB.HD.AW.P2.06TMB.LR	VT.LB.HD.AW.P2.15TMB.LR	VT.LB.HD.AW.P2.06UMB.LR	VT.LB.HD.AW.P2.15UMB.LR
	RS485	VT.LB.HD.AW.P2.06TRS.LR	VT.LB.HD.AW.P2.15TRS.LR	VT.LB.HD.AW.P2.06URS.LR	VT.LB.HD.AW.P2.15URS.LR

ТИП VT.LB.HD.AW

Исполнение RR (подключение к стоякам модуля водоснабжения справа, отопления справа)

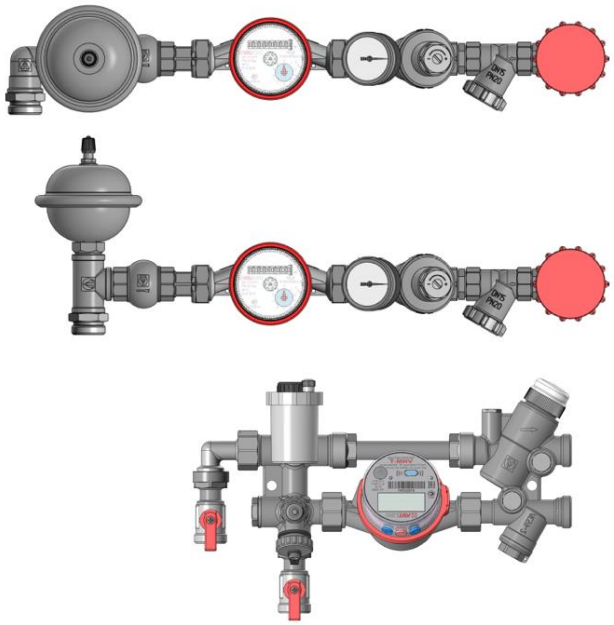

Исполнение RL (подключение к стоякам модуля водоснабжения справа, отопления слева)

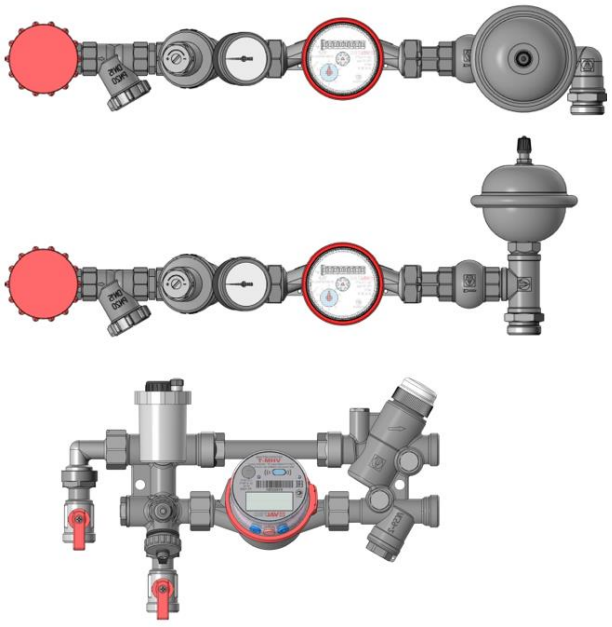

Станции без теплосчетчиков (с вставкой)	
Исполнение RR	**Исполнение RL**
VT.LB.HD.AW.P1.00000.RR	VT.LB.HD.AW.P1.00000.RL
VT.LB.HD.AW.P2.00000.RR	VT.LB.HD.AW.P2.00000.RL

Станции с теплосчетчиками и водосчетчиками Исполнение RR

исполнение	Тип интерфейса диспетчерезации	с тахометрическими тепл.счет. с Qн 0,6 м3/час	с тахометрическими тепл.счет. с Qн 1,5 м3/час	с ультразвуковыми тепл.счет. с Qн 0,6 м3/час	с ультразвуковыми тепл.счет. с Qн 1,5 м3/час
Перепускной клапан Р1 (5-25 кПа)	Без инт.	VT.LB.HD.AW.P1.06T00.RR	VT.LB.HD.AW.P1.15T00.RR	VT.LB.HD.AW.P1.06U00.RR	VT.LB.HD.AW.P1.15U00.RR
	M-BUS	VT.LB.HD.AW.P1.06TMB.RR	VT.LB.HD.AW.P1.15TMB.RR	VT.LB.HD.AW.P1.06UMB.RR	VT.LB.HD.AW.P1.15UMB.RR
	RS485	VT.LB.HD.AW.P1.06TRS.RR	VT.LB.HD.AW.P1.15TRS.RR	VT.LB.HD.AW.P1.06URS.RR	VT.LB.HD.AW.P1.15URS.RR
Перепускной клапан Р2 (20-60 кПа)	Без инт.	VT.LB.HD.AW.P2.06T00.RR	VT.LB.HD.AW.P2.15T00.RR	VT.LB.HD.AW.P2.06U00.RR	VT.LB.HD.AW.P2.15U00.RR
	M-BUS	VT.LB.HD.AW.P2.06TMB.RR	VT.LB.HD.AW.P2.15TMB.RR	VT.LB.HD.AW.P2.06UMB.RR	VT.LB.HD.AW.P2.15UMB.RR
	RS485	VT.LB.HD.AW.P2.06TRS.RR	VT.LB.HD.AW.P2.15TRS.RR	VT.LB.HD.AW.P2.06URS.RR	VT.LB.HD.AW.P2.15URS.RR

Станции с теплосчетчиками и водосчетчиками Исполнение RL

исполнение	Тип интерфейса диспетчерезации	с тахометрическими тепл.счет. с Qн 0,6 м3/час	с тахометрическими тепл.счет. с Qн 1,5 м3/час	с ультразвуковыми тепл.счет. с Qн 0,6 м3/час	с ультразвуковыми тепл.счет. с Qн 1,5 м3/час
Перепускной клапан Р1 (5-25 кПа)	Без инт.	VT.LB.HD.AW.P1.06T00.RL	VT.LB.HD.AW.P1.15T00.RL	VT.LB.HD.AW.P1.06U00.RL	VT.LB.HD.AW.P1.15U00.RL
	M-BUS	VT.LB.HD.AW.P1.06TMB.RL	VT.LB.HD.AW.P1.15TMB.RL	VT.LB.HD.AW.P1.06UMB.RL	VT.LB.HD.AW.P1.15UMB.RL
	RS485	VT.LB.HD.AW.P1.06TRS.RL	VT.LB.HD.AW.P1.15TRS.RL	VT.LB.HD.AW.P1.06URS.RL	VT.LB.HD.AW.P1.15URS.RL
Перепускной клапан Р2 (20-60 кПа)	Без инт.	VT.LB.HD.AW.P2.06T00.RL	VT.LB.HD.AW.P2.15T00.RL	VT.LB.HD.AW.P2.06U00.RL	VT.LB.HD.AW.P2.15U00.RL
	M-BUS	VT.LB.HD.AW.P2.06TMB.RL	VT.LB.HD.AW.P2.15TMB.RL	VT.LB.HD.AW.P2.06UMB.RL	VT.LB.HD.AW.P2.15UMB.RL
	RS485	VT.LB.HD.AW.P2.06TRS.RL	VT.LB.HD.AW.P2.15TRS.RL	VT.LB.HD.AW.P2.06URS.RL	VT.LB.HD.AW.P2.15URS.RL

ТИП VT.LB.H0.M0

Исполнение LL (подключение к стоякам модуля водоснабжения слева, отопления слева)

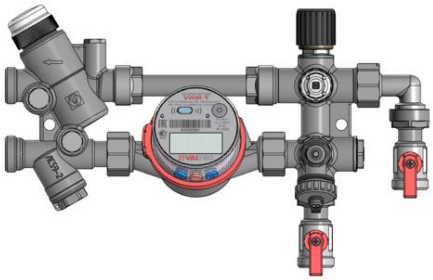

Исполнение LR (подключение к стоякам модуля водоснабжения слева, отопления справа)

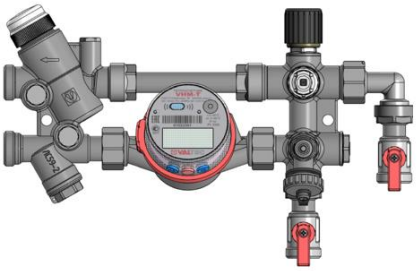

Станции без теплосчетчиков (с вставкой)	
Исполнение LL	**Исполнение LR**
VT.LB.H0.M0.P1.00000.LL	VT.LB.H0.M0.P1.00000.LR
VT.LB.H0.M0.P2.00000.LL	VT.LB.H0.M0.P2.00000.LR

Станции с теплосчетчиками и водосчетчиками Исполнение LL

исполнение	Тип интерфейса диспетчерезации	с тахометрическими тепл.счет. с Qн 0,6 м3/час	с тахометрическими тепл.счет. с Qн 1,5 м3/час	с ультразвуковыми тепл.счет. с Qн 0,6 м3/час	с ультразвуковыми тепл.счет. с Qн 1,5 м3/час
Перепускной клапан Р1 (5-25 кПа)	Без инт.	VT.LB.H0.M0.P1.06T00.LL	VT.LB.H0.M0.P1.15T00.LL	VT.LB.H0.M0.P1.06U00.LL	VT.LB.H0.M0.P1.15U00.LL
	M-BUS	VT.LB.H0.M0.P1.06TMB.LL	VT.LB.H0.M0.P1.15TMB.LL	VT.LB.H0.M0.P1.06UMB.LL	VT.LB.H0.M0.P1.15UMB.LL
	RS485	VT.LB.H0.M0.P1.06TRS.LL	VT.LB.H0.M0.P1.15TRS.LL	VT.LB.H0.M0.P1.06URS.LL	VT.LB.H0.M0.P1.15URS.LL
Перепускной клапан Р2 (20-60 кПа)	Без инт.	VT.LB.H0.M0.P2.06T00.LL	VT.LB.H0.M0.P2.15T00.LL	VT.LB.H0.M0.P2.06U00.LL	VT.LB.H0.M0.P2.15U00.LL
	M-BUS	VT.LB.H0.M0.P2.06TMB.LL	VT.LB.H0.M0.P2.15TMB.LL	VT.LB.H0.M0.P2.06UMB.LL	VT.LB.H0.M0.P2.15UMB.LL
	RS485	VT.LB.H0.M0.P2.06TRS.LL	VT.LB.H0.M0.P2.15TRS.LL	VT.LB.H0.M0.P2.06URS.LL	VT.LB.H0.M0.P2.15URS.LL

Станции с теплосчетчиками и водосчетчиками Исполнение LR

исполнение	Тип интерфейса диспетчерезации	с тахометрическими тепл.счет. с Qн 0,6 м3/час	с тахометрическими тепл.счет. с Qн 1,5 м3/час	с ультразвуковыми тепл.счет. с Qн 0,6 м3/час	с ультразвуковыми тепл.счет. с Qн 1,5 м3/час
Перепускной клапан Р1 (5-25 кПа)	Без инт.	VT.LB.H0.M0.P1.06T00.LR	VT.LB.H0.M0.P1.15T00.LR	VT.LB.H0.M0.P1.06U00.LR	VT.LB.H0.M0.P1.15U00.LR
	M-BUS	VT.LB.H0.M0.P1.06TMB.LR	VT.LB.H0.M0.P1.15TMB.LR	VT.LB.H0.M0.P1.06UMB.LR	VT.LB.H0.M0.P1.15UMB.LR
	RS485	VT.LB.H0.M0.P1.06TRS.LR	VT.LB.H0.M0.P1.15TRS.LR	VT.LB.H0.M0.P1.06URS.LR	VT.LB.H0.M0.P1.15URS.LR
Перепускной клапан Р2 (20-60 кПа)	Без инт.	VT.LB.H0.M0.P2.06T00.LR	VT.LB.H0.M0.P2.15T00.LR	VT.LB.H0.M0.P2.06U00.LR	VT.LB.H0.M0.P2.15U00.LR
	M-BUS	VT.LB.H0.M0.P2.06TMB.LR	VT.LB.H0.M0.P2.15TMB.LR	VT.LB.H0.M0.P2.06UMB.LR	VT.LB.H0.M0.P2.15UMB.LR
	RS485	VT.LB.H0.M0.P2.06TRS.LR	VT.LB.H0.M0.P2.15TRS.LR	VT.LB.H0.M0.P2.06URS.LR	VT.LB.H0.M0.P2.15URS.LR

ТИП VT.LB.H0.M0

Исполнение RR (подключение к стоякам модуля водоснабжения справа, отопления справа)

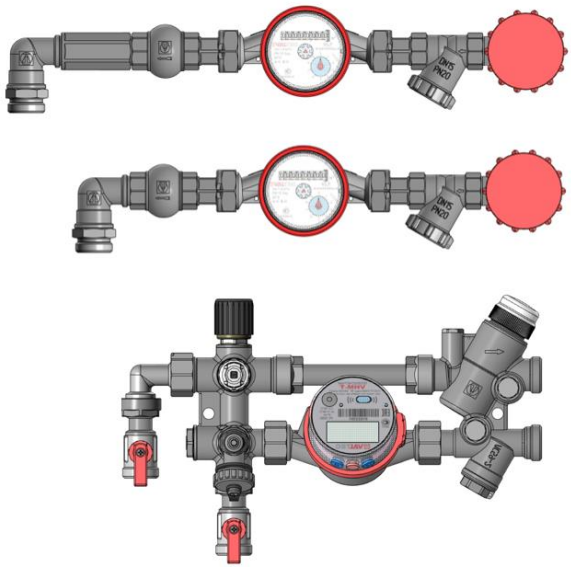

Исполнение RL (подключение к стоякам модуля водоснабжения справа, отопления слева)

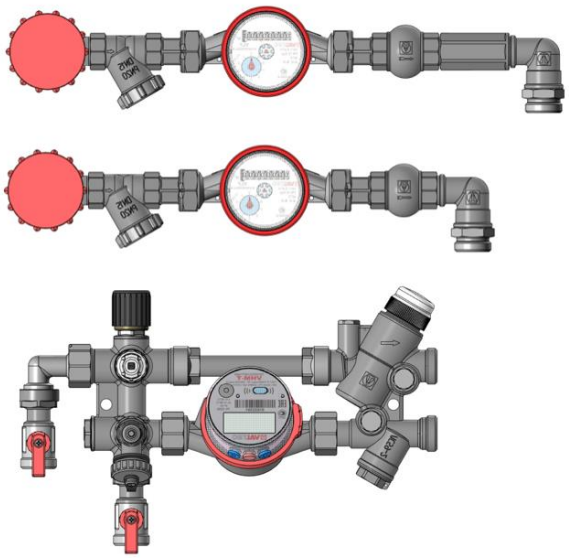

Станции без теплосчетчиков (с вставкой)	
Исполнение RR	**Исполнение RL**
VT.LB.H0.M0.P1.00000.RR	VT.LB.H0.M0.P1.00000.RL
VT.LB.H0.M0.P2.00000.RR	VT.LB.H0.M0.P2.00000.RL

Станции с теплосчетчиками и водосчетчиками Исполнение RR

исполнение	Тип интерфейса диспетчерезации	с тахометрическими тепл.счет. с Qн 0,6 м3/час	с тахометрическими тепл.счет. с Qн 1,5 м3/час	с ультразвуковыми тепл.счет. с Qн 0,6 м3/час	с ультразвуковыми тепл.счет. с Qн 1,5 м3/час
Перепускной клапан Р1 (5-25 кПа)	Без инт.	VT.LB.H0.M0.P1.06T00.RR	VT.LB.H0.M0.P1.15T00.RR	VT.LB.H0.M0.P1.06U00.RR	VT.LB.H0.M0.P1.15U00.RR
	M-BUS	VT.LB.H0.M0.P1.06TMB.RR	VT.LB.H0.M0.P1.15TMB.RR	VT.LB.H0.M0.P1.06UMB.RR	VT.LB.H0.M0.P1.15UMB.RR
	RS485	VT.LB.H0.M0.P1.06TRS.RR	VT.LB.H0.M0.P1.15TRS.RR	VT.LB.H0.M0.P1.06URS.RR	VT.LB.H0.M0.P1.15URS.RR
Перепускной клапан Р2 (20-60 кПа)	Без инт.	VT.LB.H0.M0.P2.06T00.RR	VT.LB.H0.M0.P2.15T00.RR	VT.LB.H0.M0.P2.06U00.RR	VT.LB.H0.M0.P2.15U00.RR
	M-BUS	VT.LB.H0.M0.P2.06TMB.RR	VT.LB.H0.M0.P2.15TMB.RR	VT.LB.H0.M0.P2.06UMB.RR	VT.LB.H0.M0.P2.15UMB.RR
	RS485	VT.LB.H0.M0.P2.06TRS.RR	VT.LB.H0.M0.P2.15TRS.RR	VT.LB.H0.M0.P2.06URS.RR	VT.LB.H0.M0.P2.15URS.RR

Станции с теплосчетчиками и водосчетчиками Исполнение RL

исполнение	Тип интерфейса диспетчерезации	с тахометрическими тепл.счет. с Qн 0,6 м3/час	с тахометрическими тепл.счет. с Qн 1,5 м3/час	с ультразвуковыми тепл.счет. с Qн 0,6 м3/час	с ультразвуковыми тепл.счет. с Qн 1,5 м3/час
Перепускной клапан Р1 (5-25 кПа)	Без инт.	VT.LB.H0.M0.P1.06T00.RL	VT.LB.H0.M0.P1.15T00.RL	VT.LB.H0.M0.P1.06U00.RL	VT.LB.H0.M0.P1.15U00.RL
	M-BUS	VT.LB.H0.M0.P1.06TMB.RL	VT.LB.H0.M0.P1.15TMB.RL	VT.LB.H0.M0.P1.06UMB.RL	VT.LB.H0.M0.P1.15UMB.RL
	RS485	VT.LB.H0.M0.P1.06TRS.RL	VT.LB.H0.M0.P1.15TRS.RL	VT.LB.H0.M0.P1.06URS.RL	VT.LB.H0.M0.P1.15URS.RL
Перепускной клапан Р2 (20-60 кПа)	Без инт.	VT.LB.H0.M0.P2.06T00.RL	VT.LB.H0.M0.P2.15T00.RL	VT.LB.H0.M0.P2.06U00.RL	VT.LB.H0.M0.P2.15U00.RL
	M-BUS	VT.LB.H0.M0.P2.06TMB.RL	VT.LB.H0.M0.P2.15TMB.RL	VT.LB.H0.M0.P2.06UMB.RL	VT.LB.H0.M0.P2.15UMB.RL
	RS485	VT.LB.H0.M0.P2.06TRS.RL	VT.LB.H0.M0.P2.15TRS.RL	VT.LB.H0.M0.P2.06URS.RL	VT.LB.H0.M0.P2.15URS.RL

ТИП VT.LB.H0.A0

Исполнение LL (подключение к стоякам модуля водоснабжения слева, отопления слева)

Исполнение LR (подключение к стоякам модуля водоснабжения слева, отопления справа)

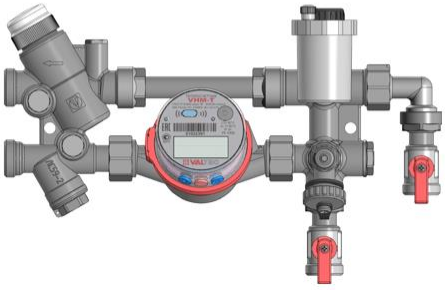

Станции без теплосчетчиков (с вставкой)	
Исполнение LL	**Исполнение LR**
VT.LB.H0.A0.P1.00000.LL	VT.LB.H0.A0.P1.00000.LR
VT.LB.H0.A0.P2.00000.LL	VT.LB.H0.A0.P2.00000.LR

Станции с теплосчетчиками и водосчетчиками Исполнение LL

исполнение	Тип интерфейса диспетчерезации	с тахометрическими тепл.счет. с Qн 0,6 м3/час	с тахометрическими тепл.счет. с Qн 1,5 м3/час	с ультразвуковыми тепл.счет. с Qн 0,6 м3/час	с ультразвуковыми тепл.счет. с Qн 1,5 м3/час
Перепускной клапан P1 (5-25 кПа)	Без инт.	VT.LB.H0.A0.P1.06T00.LL	VT.LB.H0.A0.P1.15T00.LL	VT.LB.H0.A0.P1.06U00.LL	VT.LB.H0.A0.P1.15U00.LL
	M-BUS	VT.LB.H0.A0.P1.06TMB.LL	VT.LB.H0.A0.P1.15TMB.LL	VT.LB.H0.A0.P1.06UMB.LL	VT.LB.H0.A0.P1.15UMB.LL
	RS485	VT.LB.H0.A0.P1.06TRS.LL	VT.LB.H0.A0.P1.15TRS.LL	VT.LB.H0.A0.P1.06URS.LL	VT.LB.H0.A0.P1.15URS.LL
Перепускной клапан P2 (20-60 кПа)	Без инт.	VT.LB.H0.A0.P2.06T00.LL	VT.LB.H0.A0.P2.15T00.LL	VT.LB.H0.A0.P2.06U00.LL	VT.LB.H0.A0.P2.15U00.LL
	M-BUS	VT.LB.H0.A0.P2.06TMB.LL	VT.LB.H0.A0.P2.15TMB.LL	VT.LB.H0.A0.P2.06UMB.LL	VT.LB.H0.A0.P2.15UMB.LL
	RS485	VT.LB.H0.A0.P2.06TRS.LL	VT.LB.H0.A0.P2.15TRS.LL	VT.LB.H0.A0.P2.06URS.LL	VT.LB.H0.A0.P2.15URS.LL

Станции с теплосчетчиками и водосчетчиками Исполнение LR

исполнение	Тип интерфейса диспетчерезации	с тахометрическими тепл.счет. с Qн 0,6 м3/час	с тахометрическими тепл.счет. с Qн 1,5 м3/час	с ультразвуковыми тепл.счет. с Qн 0,6 м3/час	с ультразвуковыми тепл.счет. с Qн 1,5 м3/час
Перепускной клапан P1 (5-25 кПа)	Без инт.	VT.LB.H0.A0.P1.06T00.LR	VT.LB.H0.A0.P1.15T00.LR	VT.LB.H0.A0.P1.06U00.LR	VT.LB.H0.A0.P1.15U00.LR
	M-BUS	VT.LB.H0.A0.P1.06TMB.LR	VT.LB.H0.A0.P1.15TMB.LR	VT.LB.H0.A0.P1.06UMB.LR	VT.LB.H0.A0.P1.15UMB.LR
	RS485	VT.LB.H0.A0.P1.06TRS.LR	VT.LB.H0.A0.P1.15TRS.LR	VT.LB.H0.A0.P1.06URS.LR	VT.LB.H0.A0.P1.15URS.LR
Перепускной клапан P2 (20-60 кПа)	Без инт.	VT.LB.H0.A0.P2.06T00.LR	VT.LB.H0.A0.P2.15T00.LR	VT.LB.H0.A0.P2.06U00.LR	VT.LB.H0.A0.P2.15U00.LR
	M-BUS	VT.LB.H0.A0.P2.06TMB.LR	VT.LB.H0.A0.P2.15TMB.LR	VT.LB.H0.A0.P2.06UMB.LR	VT.LB.H0.A0.P2.15UMB.LR
	RS485	VT.LB.H0.A0.P2.06TRS.LR	VT.LB.H0.A0.P2.15TRS.LR	VT.LB.H0.A0.P2.06URS.LR	VT.LB.H0.A0.P2.15URS.LR

ТИП VT.LB.H0.A0

Исполнение RR (подключение к стоякам модуля водоснабжения справа, отопления справа)

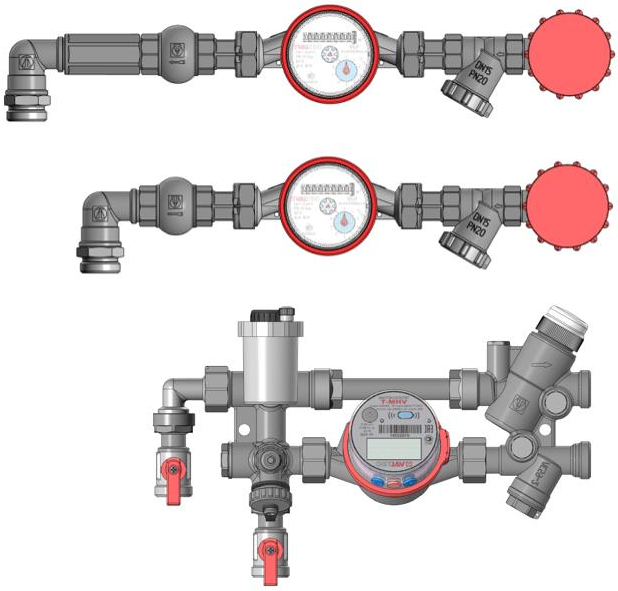

Исполнение RL (подключение к стоякам модуля водоснабжения справа, отопления слева)

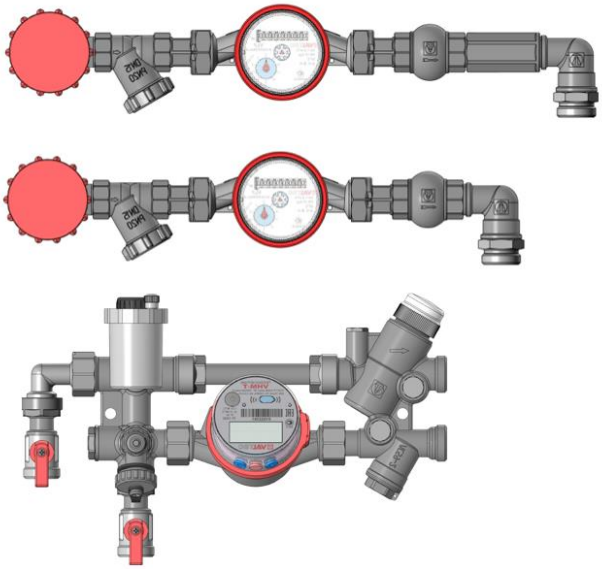

Станции без теплосчетчиков (с вставкой)	
Исполнение RR	**Исполнение RL**
VT.LB.H0.A0.P1.00000.RR	VT.LB.H0.A0.P1.00000.RL
VT.LB.H0.A0.P2.00000.RR	VT.LB.H0.A0.P2.00000.RL

Станции с теплосчетчиками и водосчетчиками Исполнение RR

исполнение	Тип интерфейса диспетчерезации	с тахометрическими тепл.счет. с Qн 0,6 м3/час	с тахометрическими тепл.счет. с Qн 1,5 м3/час	с ультразвуковыми тепл.счет. с Qн 0,6 м3/час	с ультразвуковыми тепл.счет. с Qн 1,5 м3/час
Перепускной клапан Р1 (5-25 кПа)	Без инт.	VT.LB.H0.A0.P1.06T00.RR	VT.LB.H0.A0.P1.15T00.RR	VT.LB.H0.A0.P1.06U00.RR	VT.LB.H0.A0.P1.15U00.RR
	M-BUS	VT.LB.H0.A0.P1.06TMB.RR	VT.LB.H0.A0.P1.15TMB.RR	VT.LB.H0.A0.P1.06UMB.RR	VT.LB.H0.A0.P1.15UMB.RR
	RS485	VT.LB.H0.A0.P1.06TRS.RR	VT.LB.H0.A0.P1.15TRS.RR	VT.LB.H0.A0.P1.06URS.RR	VT.LB.H0.A0.P1.15URS.RR
Перепускной клапан Р2 (20-60 кПа)	Без инт.	VT.LB.H0.A0.P2.06T00.RR	VT.LB.H0.A0.P2.15T00.RR	VT.LB.H0.A0.P2.06U00.RR	VT.LB.H0.A0.P2.15U00.RR
	M-BUS	VT.LB.H0.A0.P2.06TMB.RR	VT.LB.H0.A0.P2.15TMB.RR	VT.LB.H0.A0.P2.06UMB.RR	VT.LB.H0.A0.P2.15UMB.RR
	RS485	VT.LB.H0.A0.P2.06TRS.RR	VT.LB.H0.A0.P2.15TRS.RR	VT.LB.H0.A0.P2.06URS.RR	VT.LB.H0.A0.P2.15URS.RR

Станции с теплосчетчиками и водосчетчиками Исполнение RL

исполнение	Тип интерфейса диспетчерезации	с тахометрическими тепл.счет. с Qн 0,6 м3/час	с тахометрическими тепл.счет. с Qн 1,5 м3/час	с ультразвуковыми тепл.счет. с Qн 0,6 м3/час	с ультразвуковыми тепл.счет. с Qн 1,5 м3/час
Перепускной клапан Р1 (5-25 кПа)	Без инт.	VT.LB.H0.A0.P1.06T00.RL	VT.LB.H0.A0.P1.15T00.RL	VT.LB.H0.A0.P1.06U00.RL	VT.LB.H0.A0.P1.15U00.RL
	M-BUS	VT.LB.H0.A0.P1.06TMB.RL	VT.LB.H0.A0.P1.15TMB.RL	VT.LB.H0.A0.P1.06UMB.RL	VT.LB.H0.A0.P1.15UMB.RL
	RS485	VT.LB.H0.A0.P1.06TRS.RL	VT.LB.H0.A0.P1.15TRS.RL	VT.LB.H0.A0.P1.06URS.RL	VT.LB.H0.A0.P115URS.RL
Перепускной клапан Р2 (20-60 кПа)	Без инт.	VT.LB.H0.A0.P2.06T00.RL	VT.LB.H0.A0.P2.15T00.RL	VT.LB.H0.A0.P2.06U00.RL	VT.LB.H0.A0.P2.15U00.RL
	M-BUS	VT.LB.H0.A0.P2.06TMB.RL	VT.LB.H0.A0.P2.15TMB.RL	VT.LB.H0.A0.P2.06UMB.RL	VT.LB.H0.A0.P2.15UMB.RL
	RS485	VT.LB.H0.A0.P2.06TRS.RL	VT.LB.H0.A0.P2.15TRS.RL	VT.LB.H0.A0.P2.06URS.RL	VT.LB.H0.A0.P2.15URS.RL

ТИП VT.LB.H0.MW

Исполнение LL (подключение к стоякам модуля водоснабжения слева, отопления слева)

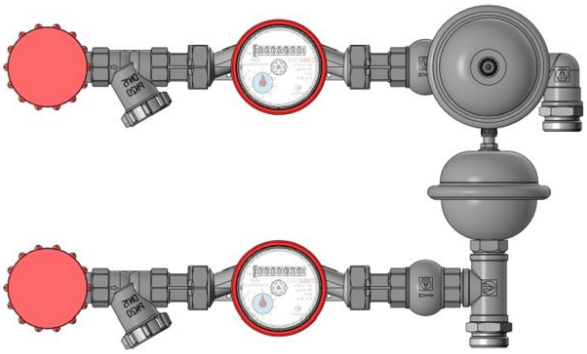

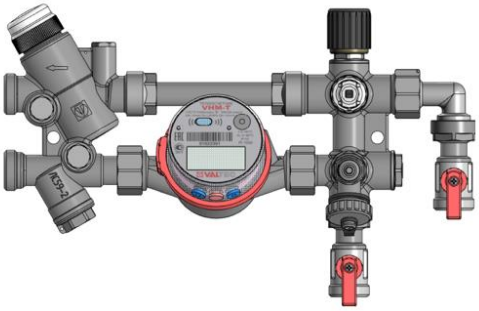

Исполнение LR (подключение к стоякам модуля водоснабжения слева, отопления справа)

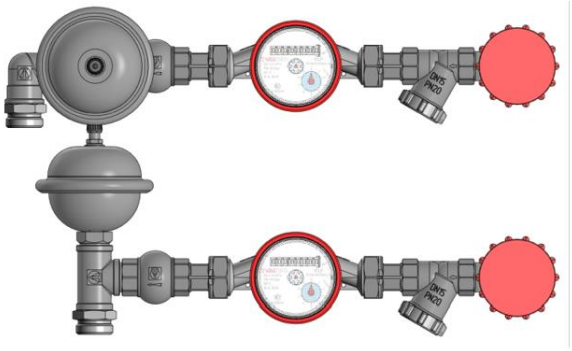

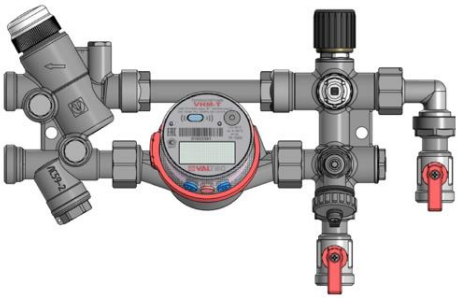

Станции без теплосчетчиков (с вставкой)	
Исполнение LL	**Исполнение LR**
VT.LB.H0.MW.P1.00000.LL	VT.LB.H0.MW.P1.00000.LR
VT.LB.H0.MW.P2.00000.LL	VT.LB.H0.MW.P2.00000.LR

Станции с теплосчетчиками и водосчетчиками Исполнение LL

исполнение	Тип интерфейса диспетчерезации	с тахометрическими тепл.счет. с Qн 0,6 м3/час	с тахометрическими тепл.счет. с Qн 1,5 м3/час	с ультразвуковыми тепл.счет. с Qн 0,6 м3/час	с ультразвуковыми тепл.счет. с Qн 1,5 м3/час
Перепускной клапан Р1 (5-25 кПа)	Без инт.	VT.LB.H0.MW.P1.06T00.LL	VT.LB.H0.MW.P1.15T00.LL	VT.LB.H0.MW.P1.06U00.LL	VT.LB.H0.MW.P1.15U00.LL
	M-BUS	VT.LB.H0.MW.P1.06TMB.LL	VT.LB.H0.MW.P1.15TMB.LL	VT.LB.H0.MW.P1.06UMB.LL	VT.LB.H0.MW.P1.15UMB.LL
	RS485	VT.LB.H0.MW.P1.06TRS.LL	VT.LB.H0.MW.P1.15TRS.LL	VT.LB.H0.MW.P1.06URS.LL	VT.LB.H0.MW.P1.15URS.LL
Перепускной клапан Р2 (20-60 кПа)	Без инт.	VT.LB.H0.MW.P2.06T00.LL	VT.LB.H0.MW.P2.15T00.LL	VT.LB.H0.MW.P2.06U00.LL	VT.LB.H0.MW.P2.15U00.LL
	M-BUS	VT.LB.H0.MW.P2.06TMB.LL	VT.LB.H0.MW.P2.15TMB.LL	VT.LB.H0.MW.P2.06UMB.LL	VT.LB.H0.MW.P2.15UMB.LL
	RS485	VT.LB.H0.MW.P2.06TRS.LL	VT.LB.H0.MW.P2.15TRS.LL	VT.LB.H0.MW.P2.06URS.LL	VT.LB.H0.MW.P2.15URS.LL

Станции с теплосчетчиками и водосчетчиками Исполнение LR

исполнение	Тип интерфейса диспетчерезации	с тахометрическими тепл.счет. с Qн 0,6 м3/час	с тахометрическими тепл.счет. с Qн 1,5 м3/час	с ультразвуковыми тепл.счет. с Qн 0,6 м3/час	с ультразвуковыми тепл.счет. с Qн 1,5 м3/час
Перепускной клапан Р1 (5-25 кПа)	Без инт.	VT.LB.H0.MW.P1.06T00.LR	VT.LB.H0.MW.P1.15T00.LR	VT.LB.H0.MW.P1.06U00.LR	VT.LB.H0.MW.P1.15U00.LR
	M-BUS	VT.LB.H0.MW.P1.06TMB.LR	VT.LB.H0.MW.P1.15TMB.LR	VT.LB.H0.MW.P1.06UMB.LR	VT.LB.H0.MW.P1.15UMB.LR
	RS485	VT.LB.H0.MW.P1.06TRS.LR	VT.LB.H0.MW.P1.15TRS.LR	VT.LB.H0.MW.P1.06URS.LR	VT.LB.H0.MW.P1.15URS.LR
Перепускной клапан Р2 (20-60 кПа)	Без инт.	VT.LB.H0.MW.P2.06T00.LR	VT.LB.H0.MW.P2.15T00.LR	VT.LB.H0.MW.P2.06U00.LR	VT.LB.H0.MW.P2.15U00.LR
	M-BUS	VT.LB.H0.MW.P2.06TMB.LR	VT.LB.H0.MW.P2.15TMB.LR	VT.LB.H0.MW.P2.06UMB.LR	VT.LB.H0.MW.P2.15UMB.LR
	RS485	VT.LB.H0.MW.P2.06TRS.LR	VT.LB.H0.MW.P2.15TRS.LR	VT.LB.H0.MW.P2.06URS.LR	VT.LB.H0.MW.P2.15URS.LR

ТИП VT.LB.H0.MW

Исполнение RR (подключение к стоякам модуля водоснабжения справа, отопления справа)

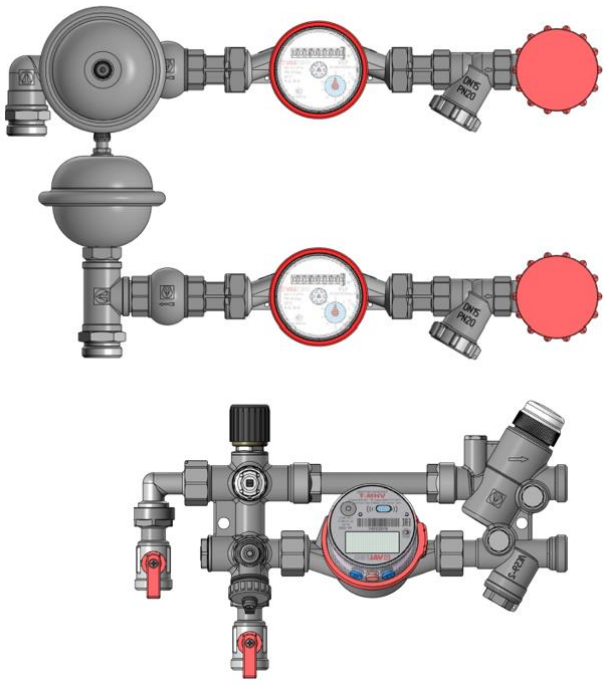

Исполнение RL (подключение к стоякам модуля водоснабжения справа, отопления слева)

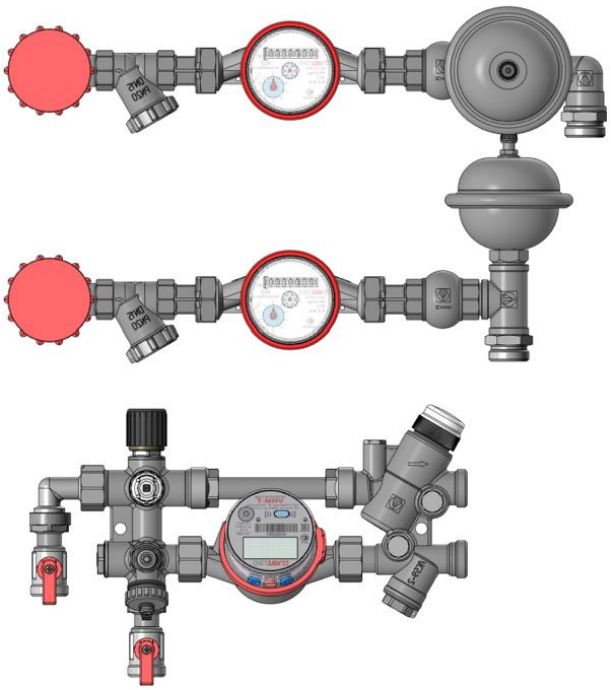

Станции без теплосчетчиков (с вставкой)	
Исполнение RR	**Исполнение RL**
VT.LB.H0.MW.P1.00000.RR	VT.LB.H0.MW.P1.00000.RL
VT.LB.H0.MW.P2.00000.RR	VT.LB.H0.MW.P2.00000.RL

Станции с теплосчетчиками и водосчетчиками Исполнение RR

исполнение	Тип интерфейса диспетчерезации	с тахометрическими тепл.счет. с Qн 0,6 м3/час	с тахометрическими тепл.счет. с Qн 1,5 м3/час	с ультразвуковыми тепл.счет. с Qн 0,6 м3/час	с ультразвуковыми тепл.счет. с Qн 1,5 м3/час
Перепускной клапан Р1 (5-25 кПа)	Без инт.	VT.LB.H0.MW.P1.06T00.RR	VT.LB.H0.MW.P1.15T00.RR	VT.LB.H0.MW.P1.06U00.RR	VT.LB.H0.MW.P1.15U00.RR
	M-BUS	VT.LB.H0.MW.P1.06TMB.RR	VT.LB.H0.MW.P1.15TMB.RR	VT.LB.H0.MW.P1.06UMB.RR	VT.LB.H0.MW.P1.15UMB.RR
	RS485	VT.LB.H0.MW.P1.06TRS.RR	VT.LB.H0.MW.P1.15TRS.RR	VT.LB.H0.MW.P1.06URS.RR	VT.LB.H0.MW.P1.15URS.RR
Перепускной клапан Р2 (20-60 кПа)	Без инт.	VT.LB.H0.MW.P2.06T00.RR	VT.LB.H0.MW.P2.15T00.RR	VT.LB.H0.MW.P2.06U00.RR	VT.LB.H0.MW.P2.15U00.RR
	M-BUS	VT.LB.H0.MW.P2.06TMB.RR	VT.LB.H0.MW.P2.15TMB.RR	VT.LB.H0.MW.P2.06UMB.RR	VT.LB.H0.MW.P2.15UMB.RR
	RS485	VT.LB.H0.MW.P2.06TRS.RR	VT.LB.H0.MW.P2.15TRS.RR	VT.LB.H0.MW.P2.06URS.RR	VT.LB.H0.MW.P2.15URS.RR

Станции с теплосчетчиками и водосчетчиками Исполнение RL

исполнение	Тип интерфейса диспетчерезации	с тахометрическими тепл.счет. с Qн 0,6 м3/час	с тахометрическими тепл.счет. с Qн 1,5 м3/час	с ультразвуковыми тепл.счет. с Qн 0,6 м3/час	с ультразвуковыми тепл.счет. с Qн 1,5 м3/час
Перепускной клапан Р1 (5-25 кПа)	Без инт.	VT.LB.H0.MW.P1.06T00.RL	VT.LB.H0.MW.P1.15T00.RL	VT.LB.H0.MW.P1.06U00.RL	VT.LB.H0.MW.P1.15U00.RL
	M-BUS	VT.LB.H0.MW.P1.06TMB.RL	VT.LB.H0.MW.P1.15TMB.RL	VT.LB.H0.MW.P1.06UMB.RL	VT.LB.H0.MW.P1.15UMB.RL
	RS485	VT.LB.H0.MW.P1.06TRS.RL	VT.LB.H0.MW.P1.15TRS.RL	VT.LB.H0.MW.P1.06URS.RL	VT.LB.H0.MW.P1.15URS.RL
Перепускной клапан Р2 (20-60 кПа)	Без инт.	VT.LB.H0.MW.P2.06T00.RL	VT.LB.H0.MW.P2.15T00.RL	VT.LB.H0.MW.P2.06U00.RL	VT.LB.H0.MW.P2.15U00.RL
	M-BUS	VT.LB.H0.MW.P2.06TMB.RL	VT.LB.H0.MW.P2.15TMB.RL	VT.LB.H0.MW.P2.06UMB.RL	VT.LB.H0.MW.P2.15UMB.RL
	RS485	VT.LB.H0.MW.P2.06TRS.RL	VT.LB.H0.MW.P2.15TRS.RL	VT.LB.H0.MW.P2.06URS.RL	VT.LB.H0.MW.P2.15URS.RL

ТИП VT.LB.H0.AW

Исполнение LL (подключение к стоякам модуля водоснабжения слева, отопления слева)

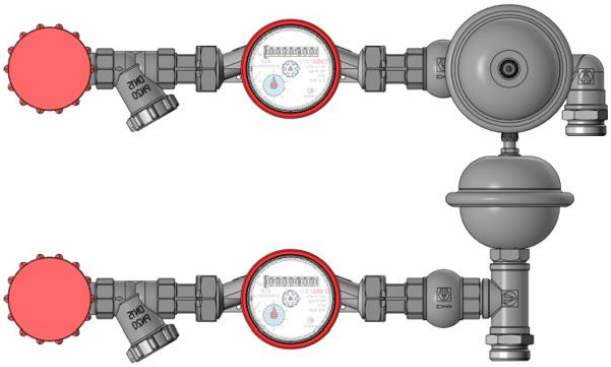

Исполнение LR (подключение к стоякам модуля водоснабжения слева, отопления справа)

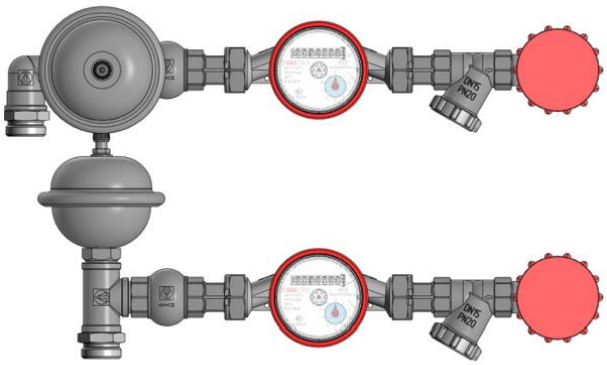

Станции без теплосчетчиков (с вставкой)	
Исполнение LL	**Исполнение LR**
VT.LB.H0.AW.P1.00000.LL	VT.LB.H0.AW.P1.00000.LR
VT.LB.H0.AW.P2.00000.LL	VT.LB.H0.AW.P2.00000.LR

Станции с теплосчетчиками и водосчетчиками Исполнение LL

исполнение	Тип интерфейса диспетчерезации	с тахометрическими тепл.счет. с Qн 0,6 м3/час	с тахометрическими тепл.счет. с Qн 1,5 м3/час	с ультразвуковыми тепл.счет. с Qн 0,6 м3/час	с ультразвуковыми тепл.счет. с Qн 1,5 м3/час
Перепускной клапан Р1 (5-25 кПа)	Без инт.	VT.LB.H0.AW.P1.06T00.LL	VT.LB.H0.AW.P1.15T00.LL	VT.LB.H0.AW.P1.06U00.LL	VT.LB.H0.AW.P1.15U00.LL
	M-BUS	VT.LB.H0.AW.P1.06TMB.LL	VT.LB.H0.AW.P1.15TMB.LL	VT.LB.H0.AW.P1.06UMB.LL	VT.LB.H0.AW.P1.15UMB.LL
	RS485	VT.LB.H0.AW.P1.06TRS.LL	VT.LB.H0.AW.P1.15TRS.LL	VT.LB.H0.AW.P1.06URS.LL	VT.LB.H0.AW.P1.15URS.LL
Перепускной клапан Р2 (20-60 кПа)	Без инт.	VT.LB.H0.AW.P2.06T00.LL	VT.LB.H0.AW.P2.15T00.LL	VT.LB.H0.AW.P2.06U00.LL	VT.LB.H0.AW.P2.15U00.LL
	M-BUS	VT.LB.H0.AW.P2.06TMB.LL	VT.LB.H0.AW.P2.15TMB.LL	VT.LB.H0.AW.P2.06UMB.LL	VT.LB.H0.AW.P2.15UMB.LL
	RS485	VT.LB.H0.AW.P2.06TRS.LL	VT.LB.H0.AW.P2.15TRS.LL	VT.LB.H0.AW.P2.06URS.LL	VT.LB.H0.AW.P2.15URS.LL

Станции с теплосчетчиками и водосчетчиками Исполнение LR

исполнение	Тип интерфейса диспетчерезации	с тахометрическими тепл.счет. с Qн 0,6 м3/час	с тахометрическими тепл.счет. с Qн 1,5 м3/час	с ультразвуковыми тепл.счет. с Qн 0,6 м3/час	с ультразвуковыми тепл.счет. с Qн 1,5 м3/час
Перепускной клапан Р1 (5-25 кПа)	Без инт.	VT.LB.H0.AW.P1.06T00.LR	VT.LB.H0.AW.P1.15T00.LR	VT.LB.H0.AW.P1.06U00.LR	VT.LB.H0.AW.P1.15U00.LR
	M-BUS	VT.LB.H0.AW.P1.06TMB.LR	VT.LB.H0.AW.P1.15TMB.LR	VT.LB.H0.AW.P1.06UMB.LR	VT.LB.H0.AW.P1.15UMB.LR
	RS485	VT.LB.H0.AW.P1.06TRS.LR	VT.LB.H0.AW.P1.15TRS.LR	VT.LB.H0.AW.P1.06URS.LR	VT.LB.H0.AW.P1.15URS.LR
Перепускной клапан Р2 (20-60 кПа)	Без инт.	VT.LB.H0.AW.P2.06T00.LR	VT.LB.H0.AW.P2.15T00.LR	VT.LB.H0.AW.P2.06U00.LR	VT.LB.H0.AW.P2.15U00.LR
	M-BUS	VT.LB.H0.AW.P2.06TMB.LR	VT.LB.H0.AW.P2.15TMB.LR	VT.LB.H0.AW.P2.06UMB.LR	VT.LB.H0.AW.P2.15UMB.LR
	RS485	VT.LB.H0.AW.P2.06TRS.LR	VT.LB.H0.AW.P2.15TRS.LR	VT.LB.H0.AW.P2.06URS.LR	VT.LB.H0.AW.P2.15URS.LR

ТИП VT.LB.HD.AW

Исполнение RR (подключение к стоякам модуля водоснабжения справа, отопления справа)

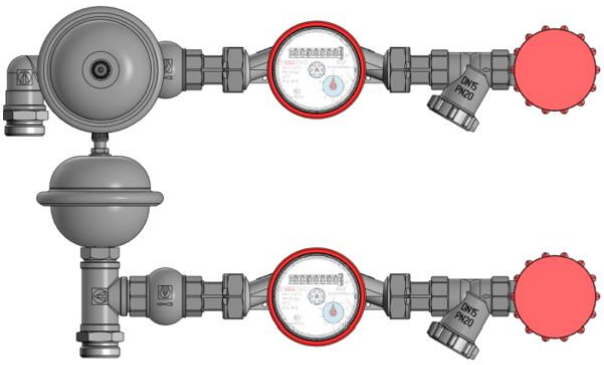

Исполнение RL (подключение к стоякам модуля водоснабжения справа, отопления слева)

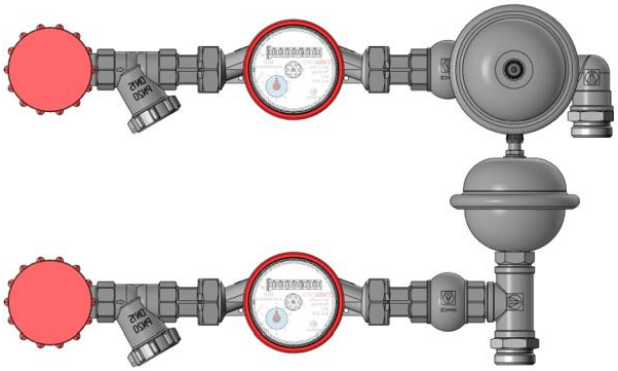

Станции без теплосчетчиков (с вставкой)	
VT.LB.H0.AW.P1.00000.RR	VT.LB.H0.AW.P1.00000.RL
VT.LB.H0.AW.P2.00000.RR	VT.LB.H0.AW.P2.00000.RL

Станции с теплосчетчиками и водосчетчиками Исполнение RR

исполнение	Тип интерфейса диспетчерезации	с тахометрическими тепл.счет. с Qн 0,6 м3/час	с тахометрическими тепл.счет. с Qн 1,5 м3/час	с ультразвуковыми тепл.счет. с Qн 0,6 м3/час	с ультразвуковыми тепл.счет. с Qн 1,5 м3/час
Перепускной клапан Р1 (5-25 кПа)	Без инт.	VT.LB.H0.AW.P1.06T00.RR	VT.LB.H0.AW.P1.15T00.RR	VT.LB.H0.AW.P1.06U00.RR	VT.LB.H0.AW.P1.15U00.RR
	M-BUS	VT.LB.H0.AW.P1.06TMB.RR	VT.LB.H0.AW.P1.15TMB.RR	VT.LB.H0.AW.P1.06UMB.RR	VT.LB.H0.AW.P1.15UMB.RR
	RS485	VT.LB.H0.AW.P1.06TRS.RR	VT.LB.H0.AW.P1.15TRS.RR	VT.LB.H0.AW.P1.06URS.RR	VT.LB.H0.AW.P1.15URS.RR
Перепускной клапан Р2 (20-60 кПа)	Без инт.	VT.LB.H0.AW.P2.06T00.RR	VT.LB.H0.AW.P2.15T00.RR	VT.LB.H0.AW.P2.06U00.RR	VT.LB.H0.AW.P2.15U00.RR
	M-BUS	VT.LB.H0.AW.P2.06TMB.RR	VT.LB.H0.AW.P2.15TMB.RR	VT.LB.H0.AW.P2.06UMB.RR	VT.LB.H0.AW.P2.15UMB.RR
	RS485	VT.LB.H0.AW.P2.06TRS.RR	VT.LB.H0.AW.P2.15TRS.RR	VT.LB.H0.AW.P2.06URS.RR	VT.LB.H0.AW.P2.15URS.RR

Станции с теплосчетчиками и водосчетчиками Исполнение RL

исполнение	Тип интерфейса диспетчерезации	с тахометрическими тепл.счет. с Qн 0,6 м3/час	с тахометрическими тепл.счет. с Qн 1,5 м3/час	с ультразвуковыми тепл.счет. с Qн 0,6 м3/час	с ультразвуковыми тепл.счет. с Qн 1,5 м3/час
Перепускной клапан Р1 (5-25 кПа)	Без инт.	VT.LB.H0.AW.P1.06T00.RL	VT.LB.H0.AW.P1.15T00.RL	VT.LB.H0.AW.P1.06U00.RL	VT.LB.H0.AW.P1.15U00.RL
	M-BUS	VT.LB.H0.AW.P1.06TMB.RL	VT.LB.H0.AW.P1.15TMB.RL	VT.LB.H0.AW.P1.06UMB.RL	VT.LB.H0.AW.P1.15UMB.RL
	RS485	VT.LB.H0.AW.P1.06TRS.RL	VT.LB.H0.AW.P1.15TRS.RL	VT.LB.H0.AW.P1.06URS.RL	VT.LB.H0.AW.P1.15URS.RL
Перепускной клапан Р2 (20-60 кПа)	Без инт.	VT.LB.H0.AW.P2.06T00.RL	VT.LB.H0.AW.P2.15T00.RL	VT.LB.H0.AW.P2.06U00.RL	VT.LB.H0.AW.P2.15U00.RL
	M-BUS	VT.LB.H0.AW.P2.06TMB.RL	VT.LB.H0.AW.P2.15TMB.RL	VT.LB.H0.AW.P2.06UMB.RL	VT.LB.H0.AW.P2.15UMB.RL
	RS485	VT.LB.H0.AW.P2.06TRS.RL	VT.LB.H0.AW.P2.15TRS.RL	VT.LB.H0.AW.P2.06URS.RL	VT.LB.H0.AW.P2.15URS.RL

СВИДЕТЕЛЬСТВО О ПРИЕМКЕ И ЭКСПЛУАТАЦИИ

АРТИКУЛ_____

Индивидуальный номер узла _____

отметка о приемке и опресовке

Опресован давлением	Дата опресовки	Отметка контролера
15 бар		

отметка о вводе в эксплуатацию

Введен в эксплуатацию (Наименование организации и ФИО ответственного)	Дата ввода в эксплуатацию	Узел опресован давлением:
15 бар		

_____
подпись

отметка о переодическом обслуживании

Обслуживающая организация (Наименование организации и ФИО ответственного)	Дата обслуживания	Работы произведенные во время обслуживания:

_____
подпись