Библиотека СОК

ПАСПОРТ. РУКОВОДСТВО ПО ЭКСПЛУАТАЦИИ

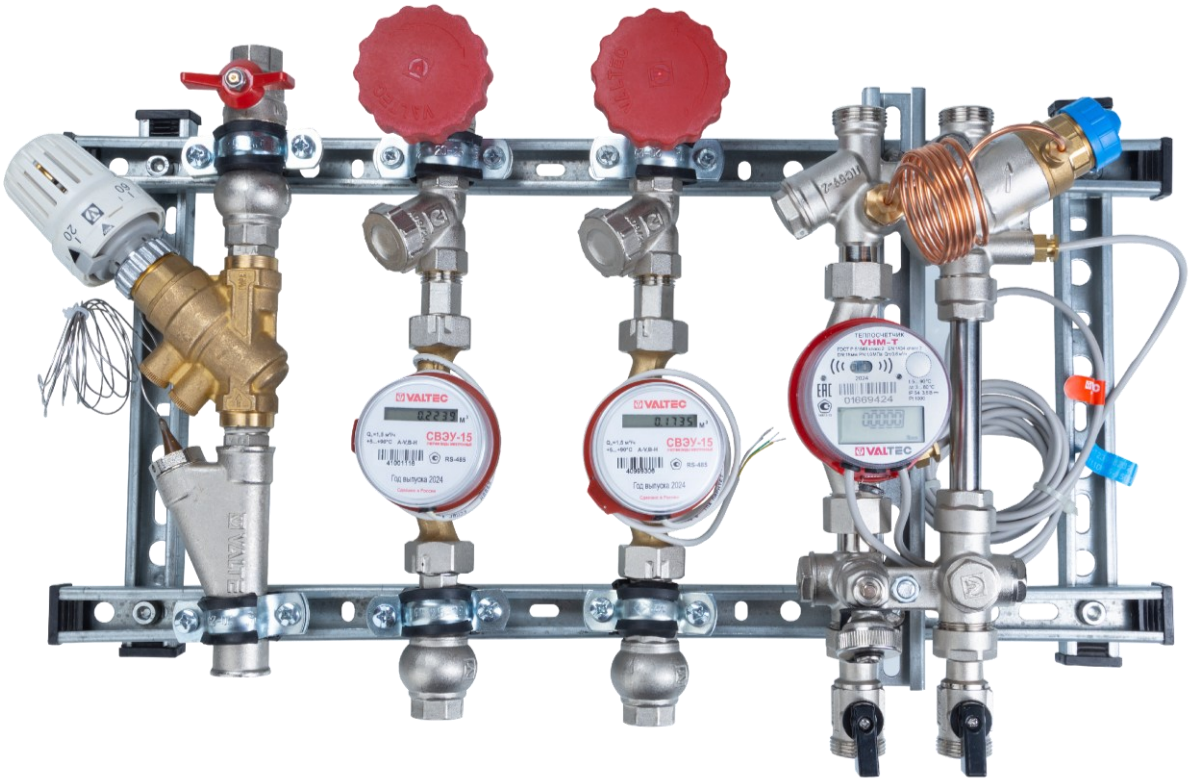

КВАРТИРНАЯ СТАНЦИЯ ДЛЯ СИСТЕМ ОТОПЛЕНИЯ И ВОДОСНАБЖЕНИЯ

МОДЕЛЬ: VT.LM

ПС – 214610

1. Основные сведения об изделии и технические данные

1.1. Квартирные станции VT.LM предназначены для подключения внутриквартирной системы отопления и водоснабжения к стоякам многоквартирного дома. Квартирные станции в зависисмости от комплектации могут состоять из модуля отопления или модулей отопления и водоснабжения.

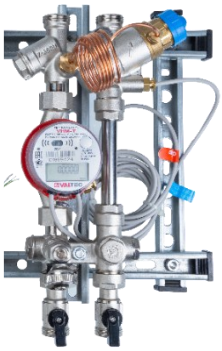

1.2. Модуль отопления в базовом исполнении позволяет осуществлять гидравлическую увязку квартиры с общедомовой системой учет потребляемой тепловой энергии квартирой, отключение квартиры от стояков, очистку теплоносителя, опорожнение системы, выпуск воздуха и прочих газов.

1.3. В зависимости от комплектации модуль отопления так же может потдерживать перепад давления теплоносителя перед квартирой в заданном диапазоне, а также осуществлять передачу показаний теплосчетчика на системы диспетчерезации.

1.4. Модуль водоснабжения в базовом исполнении позволяет вести учет потребляемой воды, безопасно (не вызывая гидроудары) отключать квартиру от стояков систем водоснабжения, предотвращать переток воды из одного стояка в другой, а также очищать воду.

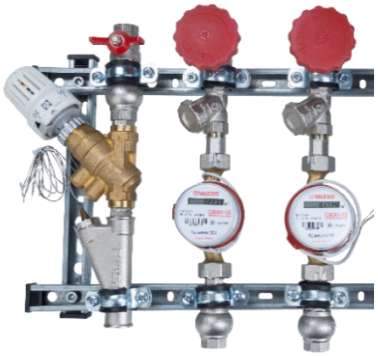

1.5. В зависимости от комплектации модуль водоснабжения также позволяет редуцировать давление перед входом в квартиру, , компенсировать резкие скачки давления (гидроудары), осуществлять подключение квартиры к стоякам циркуляции горячей воды и автоматически поддерживать необходимый для циркуляции поток воды.

1.6. Станции всех типов поставляются смонтированными на металлической раме.

2. Номенклатура и коды для оформления заказа:

2.1. Расшифровка артикулов квартирной станции:

VT.LM.HR.AW.F1.06URS.RL

обозначение модели квартирной станции

исполнение
- **H** - горизонтальное
- **V** - вертикальное

наличие линии циркуляции ГВС
- **R** - с линией рециркуляции, без редукторов давления
- **D** - без линии рециркуляции, с регуляторами давления
- **0** - без линии рециркуляции, без редукторов давления
- **X** - без модуля водоснабжения

тип воздухоотводчика модуля отопления
- **A** – автоматический воздухоотводчиков
- **M** – ручной воздухоотводчик (станции в вертикальном исполненни поставлюятся без воздухоотводчиков)

наличие гасителя гидроударов на модуле водоснабжения
- **W** – с гасителями гидроударов
- **0** – без гасителей гидроударов

тип регулировки контура отопления
- **F1** – регулятор перепада давления 0,09-0,68 м³/час
- **F2** - регулятор перепада давления 0,26-1,10 м³/час
- **0** - без регуляторов давления*

ТОЛЬКО ДЛЯ ГОРИЗОНТАЛЬНОГО ИСПОЛНЕНИЯ

подключение стояков водоснабжения и рециркуляции
- **R** - стояки водоснабжения справа
- **L** - стояки водоснабжения слева

подключение стояков отопления
- **R** – стояки отопления справа
- **L** – стояки отопления слева

ТОЛЬКО ДЛЯ ВЕРТИКАЛЬНОГО ИСПОЛНЕНИЯ

расположение модулей
- **L** – модули водоснабжения справа, модуль отопления слева
- **R** - стояки водоснабжения слева, модуль отопления справа

тип подключения к диспетчерезации водосчетчиков и теплосчетчиков
- **00** – без интерфейсов для подключения систем диспетчерезации
- **MB** – интерфейс водо и теплосчетчиков M-BUS
- **RS** – интерфейс водо и теплосчетчиков RS-485

тип теплосчетчика**
- **U** – ультразвуковой теплосчетчик
- **T** – тахометрический теплосчетчик
- **0** – без счетчиков

- **15** – теплосчетчик с номинальным расходом 1,5 м³/час и два водосчетчика с номинальным расходом 1,5 м³/час
- **06** – теплосчетчик с номинальным расходом 0,6 м³/час и два водосчетчика с номинальным расходом 1,5 м³/час
- **00** – без счетчиков (станция поставляется с вставками)

*данный вариант станции поставляется с заглушенным патрубком под клапан-регулятор перепада давления. Далее, в любой момент эксплуатации пробка может быть заменена на картридж;

**Станция без интерфейсов диспетчерезации поставляются только с тахометрическими механическими счетчиками, станции с интерфейсами диспетчерезации поставляются с тахометрическими электронными счетчиками;

2.2. Типы квартирных станций

№	ТИП	Расположение модулей	Модуль отопления	Водоснабжение				Воздухоотводчик	
				Модуль водосна-бжения	Редукторы	Модуль циркуляц ии ГВС	Гасители гидроудар ов	Ручной	Автоматич еский
1	VT.LM.VX.M0	Вертикальное	+	-	-	-	-	-	-
2	VT.LM.HX.M0	Горизонтальное	+	-	-	-	-	+	-
3	VT.LM.HX.A0	Горизонтальное	+	-	-	-	-	-	+
4	VT.LM.VR.M0	Вертикальное	+	+	-	+	-	-	-
5	VT.LM.HR.M0	Горизонтальное	+	+	-	+	-	+	-
6	VT.LM.HR.A0	Горизонтальное	+	+	-	+	-	-	+
7	VT.LM.VD.M0	Вертикальное	+	+	+	-	-	-	-
8	VT.LM.VD.MW	Вертикальное	+	+	+	-	+	-	-
9	VT.LM.HD.M0	Горизонтальное	+	+	+	-	-	+	-
10	VT.LM.HD.A0	Горизонтальное	+	+	+	-	-	-	+
11	VT.LM.HD.MW	Горизонтальное	+	+	+	-	+	+	-
12	VT.LM.HD.AW	Горизонтальное	+	+	+	-	+	-	+
13	VT.LM.V0.M0	Вертикальное	+	+	-	-	-	-	-
14	VT.LM.V0.MW	Вертикальное	+	+	-	-	+	-	-
15	VT.LM.H0.M0	Горизонтальное	+	+	-	-	-	+	-
16	VT.LM.H0.A0	Горизонтальное	+	+	-	-	-	-	+
17	VT.LM.H0.MW	Горизонтальное	+	+	-	-	+	+	-
18	VT.LM.H0.AW	Горизонтальное	+	+	-	-	+	-	+

2.3. Перечень всех артикулов квартирных станций приведен в приложении А

3. Конструкция и схемы станций

Тип VT.LM.VX.M0

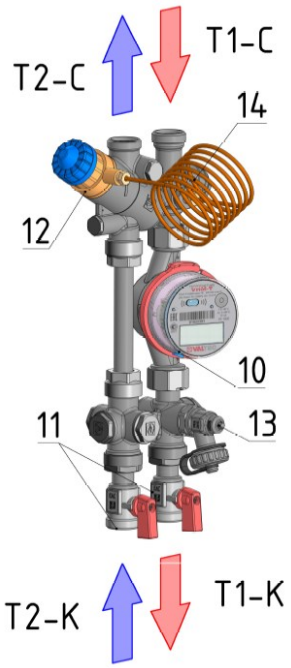

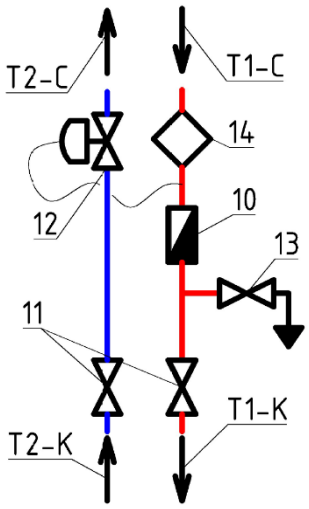

Типы VT.LM.HX.M0; VT.LM.HX.A0

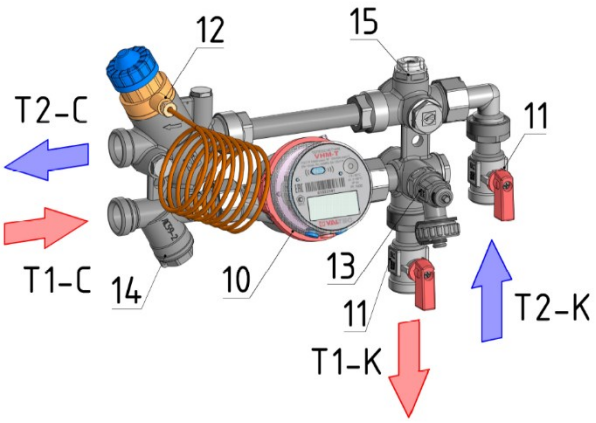

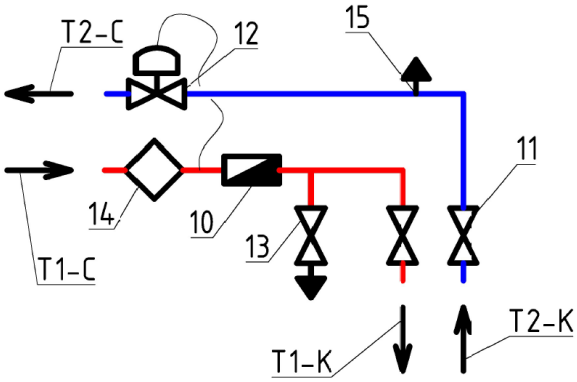

Элементы модуля отопления			Подключения	
10	теплосчетчик/ремонтная вставка		T1-C	подключение модуля отопления к подающему трубопроводу (стояку)
11	запорный кран		T2-C	подключение модуля отопления к обратному трубопроводу (стояку)
12	автоматический регулятор перепада давлений регулируемый			
13	дренажный клапан		T1-K	подключение модуля отопления к подающему трубопроводу квартиры
14	фильтр		T2-K	подключение модуля отопления к обратному трубопроводу квартиры
15	воздухоотводчик ручной/ автоматический			

Тип VT.LM.VR.M0

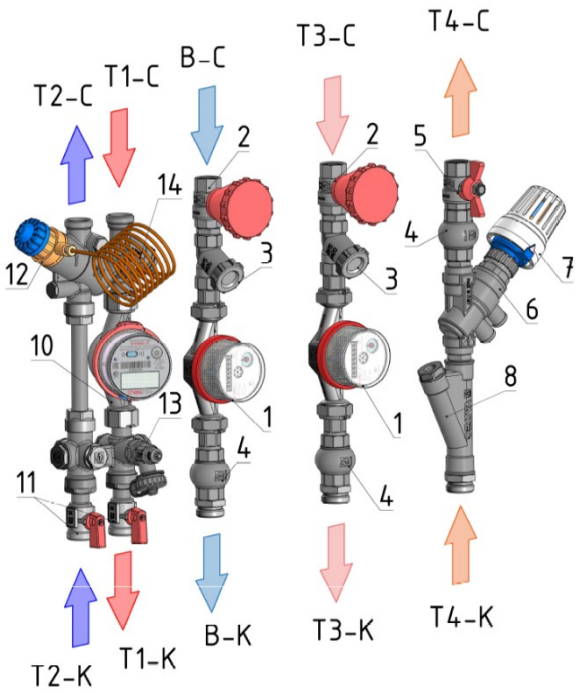

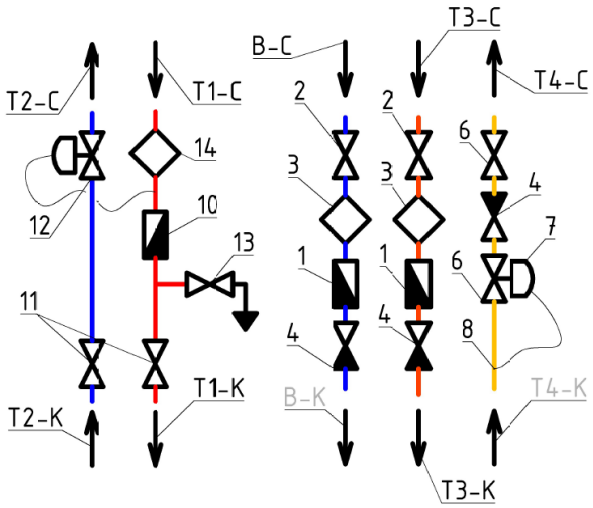

На схеме изображено исполнение станции, с модулем отопления слева, и модулями водоснабжения справа. Вертикальные станции могут иметь различное исполнение по расположению модулей

Элементы модуля водоснабжения	
1	водосчетчик/ремонтная вставка
2	запорный кран с механизмом плавного открытия
3	фильтр
4	обратный клапан
5	кран линии циркуляции
6	регулирующий клапан системы циркуляции ГВС
7	термоэлемент (термостатическая головка с выносным датчиком)
8	гильза под датчик температуры

Подключения модуля водоснабжения	
В-С	подключение ОТ стояка холодного водоснабжения*
В-К	подключение к квартирному трубопровду системы ХВС*
Т3-С	подключение ОТ стояка горячего водоснабжения*
Т3-К	подключение к квартирному трубопровду системы ГВС*
Т4-С	подключение линии циркуляции ГВС К стояку
Т4-К	подключение квартирной линии циркуляции ГВС

** Линии водоснабжения универсальны и могут быть использованы как для горячего водоснабжения, так и для холодного водоснабжения*

Элементы модуля отопления	
10	теплосчетчик/ремонтная вставка
11	запорный кран
12	автоматический регулятор перепада давлений регулируемый
13	дренажный клапан
14	фильтр

Подключения модуля отопления	
Т1-С	подключение модуля отопления к подающему трубопроводу (стояку)
Т2-С	подключение модуля отопления к обратному трубопроводу (стояку)
Т1-К	подключение модуля отопления к подающему трубопроводу квартиры
Т2-К	подключение модуля отопления к обратному трубопроводу квартиры

Типы VT.LM.HR.M0; VT.LM.HR.A0

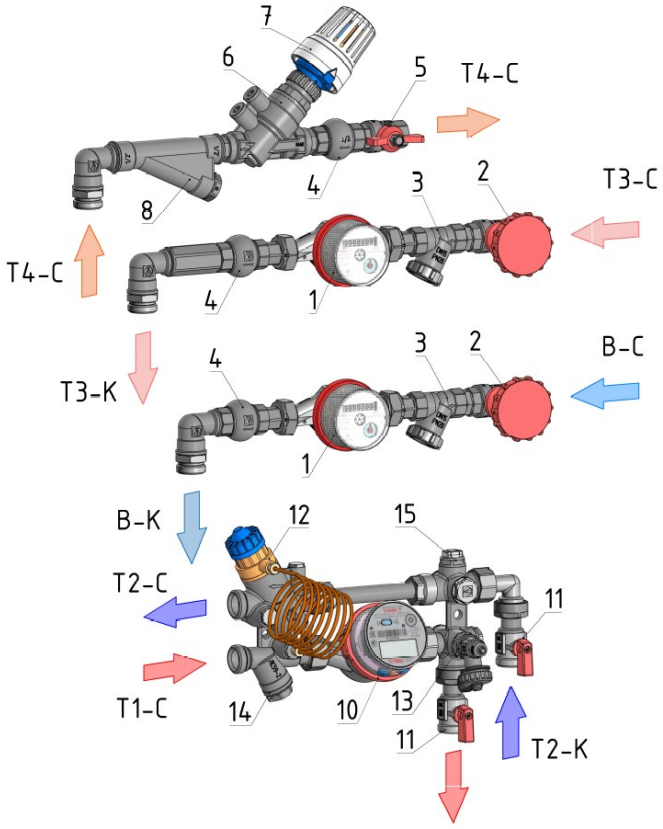

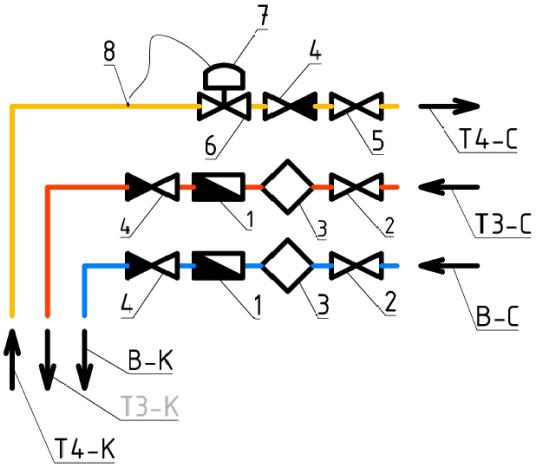

На схеме изображено исполнение станции, с подключением модуля водоснабжения справа, а модуля отопления к стоякам слева. Горизонтальные станции могут иметь различное исполнение по подключению к стоякам.

Элементы модуля водоснабжения			Подключения модуля водоснабжения	
1	водосчетчик/ремонтная вставка		В-С	подключение ОТ стояка холодного водоснабжения*
2	запорный кран с механизмом плавного открытия		В-К	подключение к квартирному трубопровду системы ХВС*
3	фильтр		Т3-С	подключение ОТ стояка горячего водоснабжения*
4	обратный клапан		Т3-К	подключение к квартирному трубопровду системы ГВС*
5	кран линии циркуляции		Т4-С	подключение линии циркуляции ГВС К стояку
6	регулирующий клапан системы циркуляции ГВС		Т4-К	подключение квартирной линии циркуляции ГВС
7	термоэлемент (термостатическая головка с выносным датчиком)		** Линии водоснабжения универсальны и могут быть использованы как для горячего водоснабжения, так и для холодного водоснабжения*	
8	гильза под датчик температуры			
Элементы модуля отопления			Подключения модуля отопления	
10	теплосчетчик/ремонтная вставка		Т1-С	подключение модуля отопления к подающему трубопроводу (стояку)
11	запорный кран		Т2-С	подключение модуля отопления к обратному трубопроводу (стояку)
12	автоматический регулятор перепада давлений регулируемый		Т1-К	подключение модуля отопления к подающему трубопроводу квартиры
13	дренажный клапан		Т2-К	подключение модуля отопления к обратному трубопроводу квартиры
14	фильтр			
15	воздухоотводчик ручной/автоматический			

Типы VT.LM.VD.M0

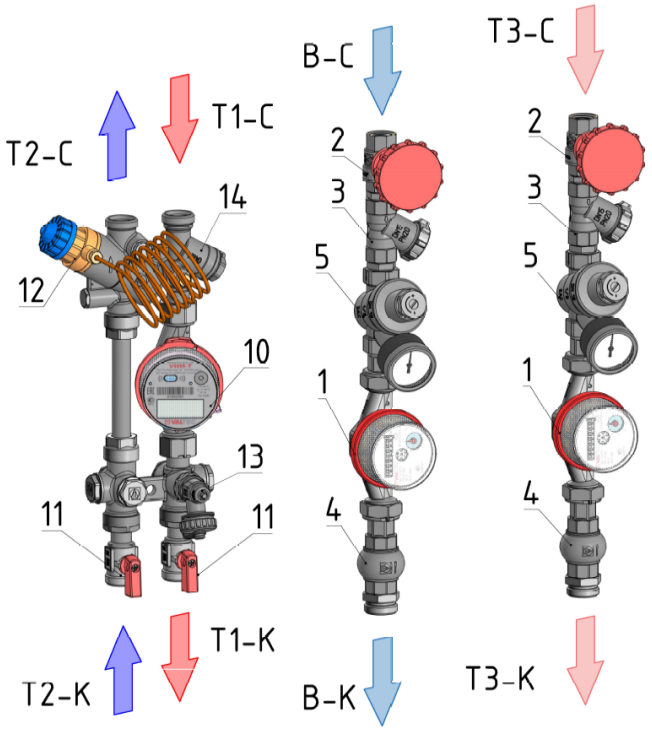

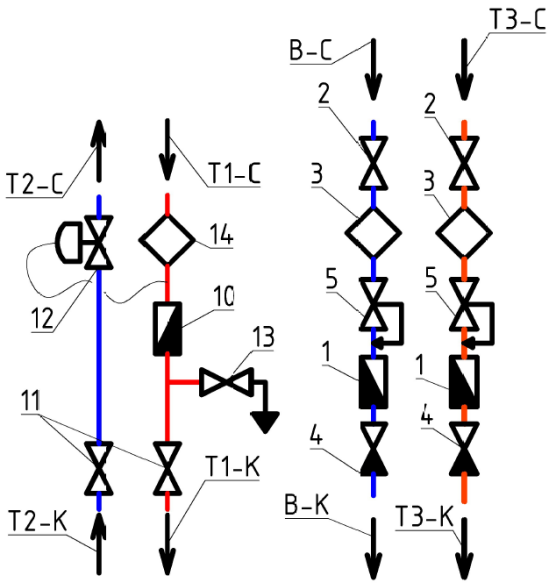

На схеме изображено исполнение станции, с модулем отопления слева, и модулями водоснабжения справа. Вертикальные станции могут иметь различное исполнение по расположению модулей

Элементы модуля водоснабжения	
1	водосчетчик/ремонтная вставка
2	запорный кран с механизмом плавного открытия
3	фильтр
4	обратный клапан
5	Регулятор давления (редуктор давления) с манометром

** только в модификации VT.LM.VD.MW*

Подключения модуля водоснабжения	
В-С	подключение ОТ стояка холодного водоснабжения*
В-К	подключение к квартирному трубопровду системы ХВС*
Т3-С	подключение ОТ стояка горячего водоснабжения*
Т3-К	подключение к квартирному трубопровду системы ГВС*

** Линии водоснабжения универсальны и могут быть использованы как для горячего водоснабжения, так и для холодного водоснабжения*

Элементы модуля отопления	
10	теплосчетчик/ремонтная вставка
11	запорный кран
12	автоматический регулятор перепада давлений регулируемый
13	дренажный клапан
14	фильтр

Подключения модуля отопления	
Т1-С	подключение модуля отопления к подающему трубопроводу (стояку)
Т2-С	подключение модуля отопления к обратному трубопроводу (стояку)
Т1-К	подключение модуля отопления к подающему трубопроводу квартиры
Т2-К	подключение модуля отопления к обратному трубопроводу квартиры

Тип VT.LM.VD.MW

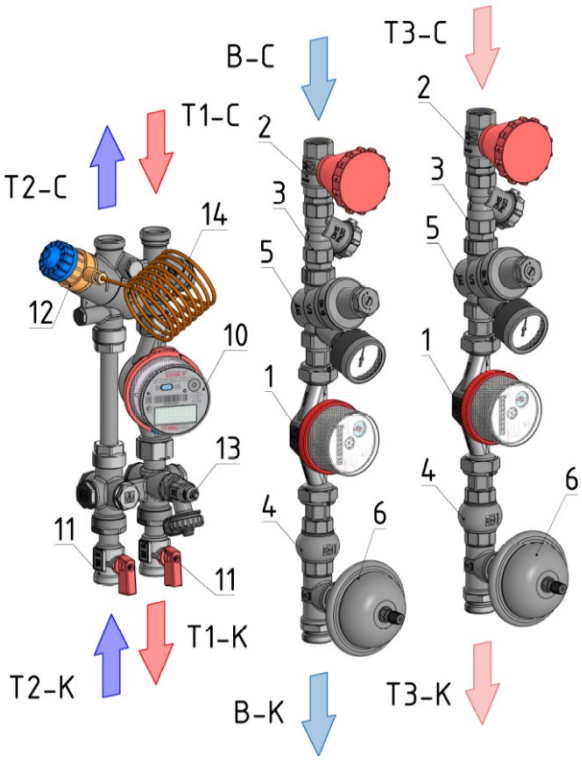

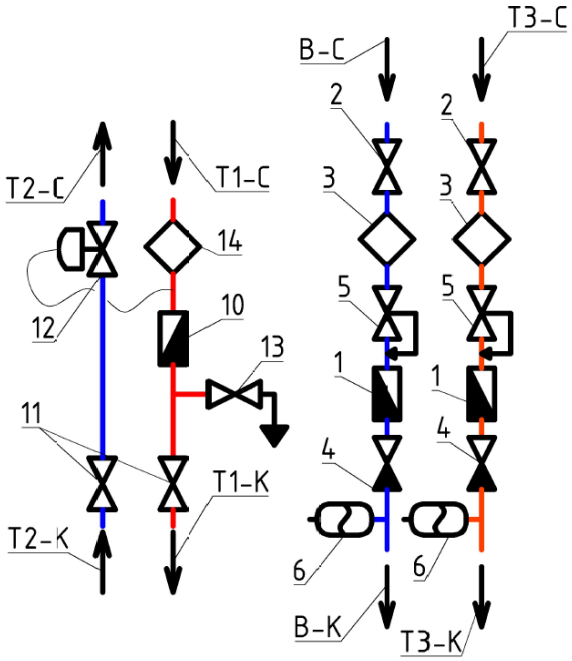

На схеме изображено исполнение станции, с модулем отопления слева, и модулями водоснабжения справа. Вертикальные станции могут иметь различное исполнение по расположению модулей

Элементы модуля водоснабжения	
1	водосчетчик/ремонтная вставка
2	запорный кран с механизмом плавного открытия
3	фильтр
4	обратный клапан
5	Регулятор давления (редуктор давления) с манометром
6	Гаситель гидроударов*

** только в модификации VT.LM.VD.MW*

Подключения модуля водоснабжения	
В-С	подключение ОТ стояка холодного водоснабжения*
В-К	подключение к квартирному трубопровду системы ХВС*
Т3-С	подключение ОТ стояка горячего водоснабжения*
Т3-К	подключение к квартирному трубопровду системы ГВС*

** Линии водоснабжения универсальны и могут быть использованы как для горячего водоснабжения, так и для холодного водоснабжения*

Элементы модуля отопления	
10	теплосчетчик/ремонтная вставка
11	запорный кран
12	автоматический регулятор перепада давлений регулируемый
13	дренажный клапан
14	фильтр

Подключения модуля отопления	
Т1-С	подключение модуля отопления к подающему трубопроводу (стояку)
Т2-С	подключение модуля отопления к обратному трубопроводу (стояку)
Т1-К	подключение модуля отопления к подающему трубопроводу квартиры
Т2-К	подключение модуля отопления к обратному трубопроводу квартиры

Типы VT.LM.HD.M0; VT.LM.HD.A0

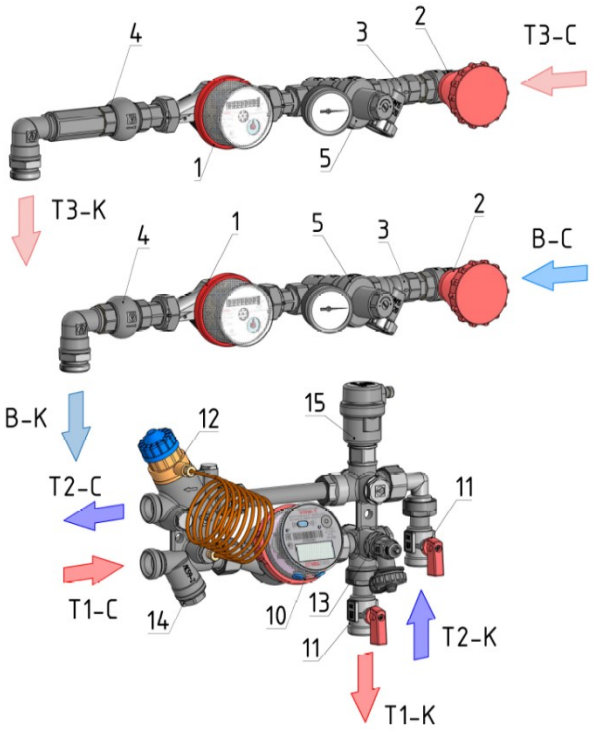

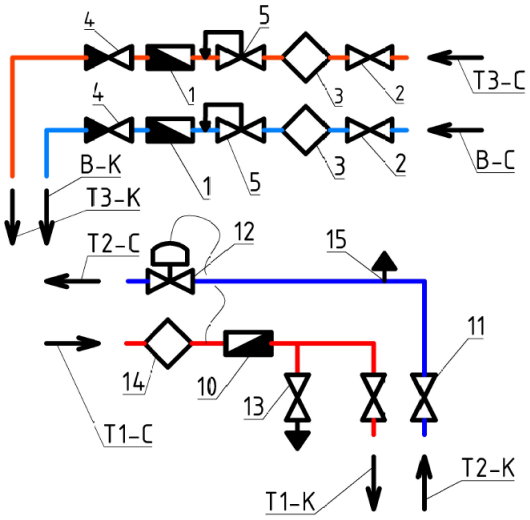

*На схеме изображено исполнение станции, с подключением модуля водоснабжения справа, а модуля отопления к стоякам слева.
Горизонтальные станции могут иметь различное исполнение по подключению к стоякам.

Элементы модуля водоснабжения	
1	водосчетчик/ремонтная вставка
2	запорный кран с механизмом плавного открытия
3	фильтр
4	обратный клапан
5	Регулятор давления (редуктор давления) с манометром

Подключения модуля водоснабжения	
В-С	подключение ОТ стояка холодного водоснабжения*
В-К	подключение к квартирному трубопровду системы ХВС*
Т3-С	подключение ОТ стояка горячего водоснабжения*
Т3-К	подключение к квартирному трубопровду системы ГВС*

** Линии водоснабжения универсальны и могут быть использованы как для горячего водоснабжения, так и для холодного водоснабжения*

Элементы модуля отопления	
10	теплосчетчик/ремонтная вставка
11	запорный кран
12	автоматический регулятор перепада давлений регулируемый
13	дренажный клапан
14	фильтр
15	воздухоотводчик ручной/автоматический

Подключения модуля отопления	
Т1-С	подключение модуля отопления к подающему трубопроводу (стояку)
Т2-С	подключение модуля отопления к обратному трубопроводу (стояку)
Т1-К	подключение модуля отопления к подающему трубопроводу квартиры
Т2-К	подключение модуля отопления к обратному трубопроводу квартиры

Типы VT.LM.HD.MW; VT.LM.HD.AW

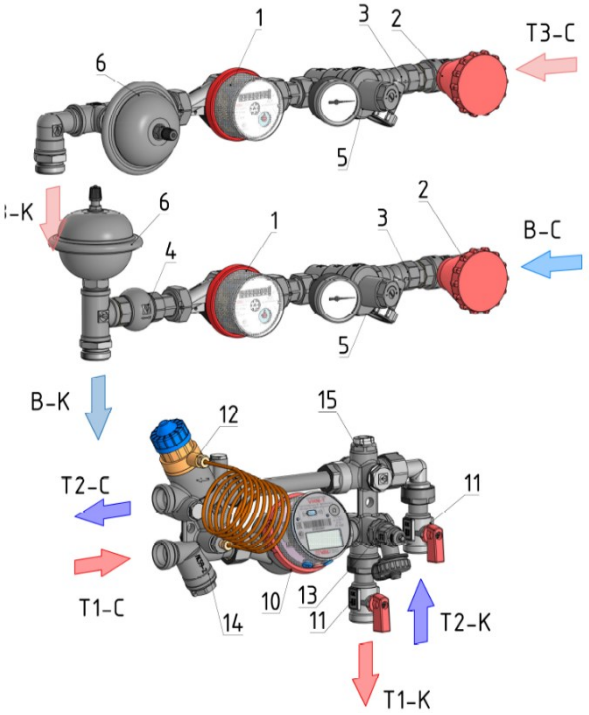

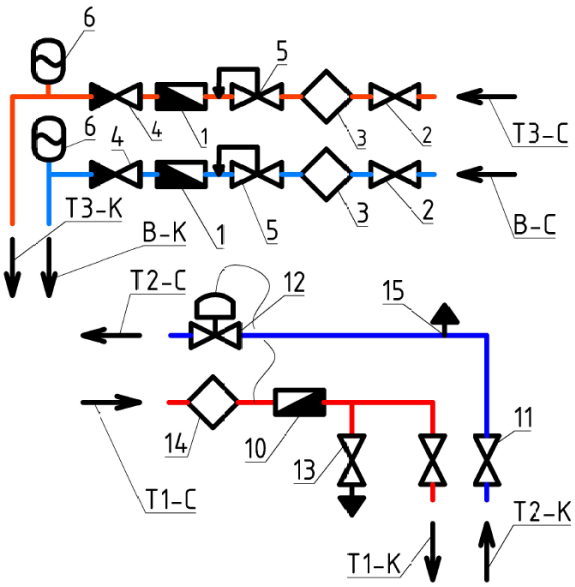

На схеме изображено исполнение станции, с подключением модуля водоснабжения справа, а модуля отопления к стоякам слева. Горизонтальные станции могут иметь различное исполнение по подключению к стоякам.

Элементы модуля водоснабжения	
1	водосчетчик/ремонтная вставка
2	запорный кран с механизмом плавного открытия
3	фильтр
4	обратный клапан
5	Регулятор давления (редуктор давления) с манометром
6	Гаситель гидроударов

Подключения модуля водоснабжения	
В-С	подключение ОТ стояка холодного водоснабжения*
В-К	подключение к квартирному трубопровду системы ХВС*
Т3-С	подключение ОТ стояка горячего водоснабжения*
Т3-К	подключение к квартирному трубопровду системы ГВС*

** Линии водоснабжения универсальны и могут быть использованы как для горячего водоснабжения, так и для холодного водоснабжения*

Элементы модуля отопления	
10	теплосчетчик/ремонтная вставка
11	запорный кран
12	автоматический регулятор перепада давлений регулируемый
13	дренажный клапан
14	фильтр
15	воздухоотводчик ручной/автоматический

Подключения модуля отопления	
Т1-С	подключение модуля отопления к подающему трубопроводу (стояку)
Т2-С	подключение модуля отопления к обратному трубопроводу (стояку)
Т1-К	подключение модуля отопления к подающему трубопроводу квартиры
Т2-К	подключение модуля отопления к обратному трубопроводу квартиры

Типы: VT.LM.V0.M0

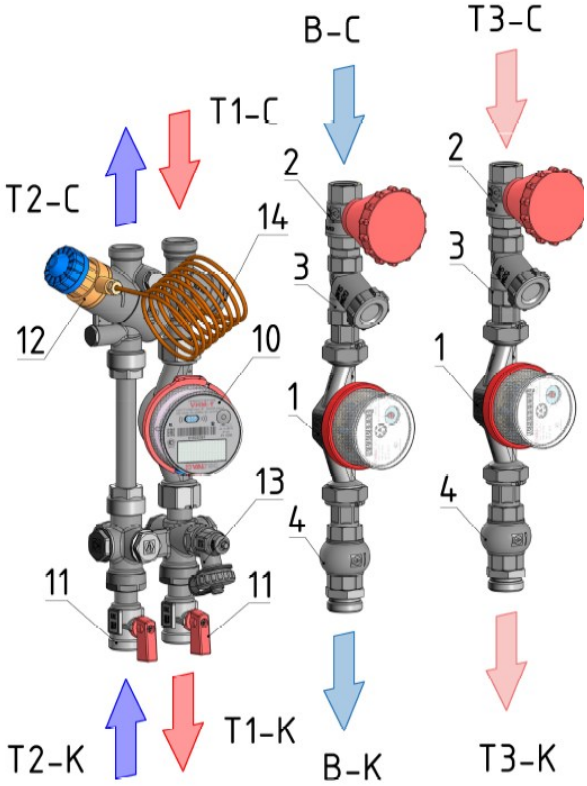

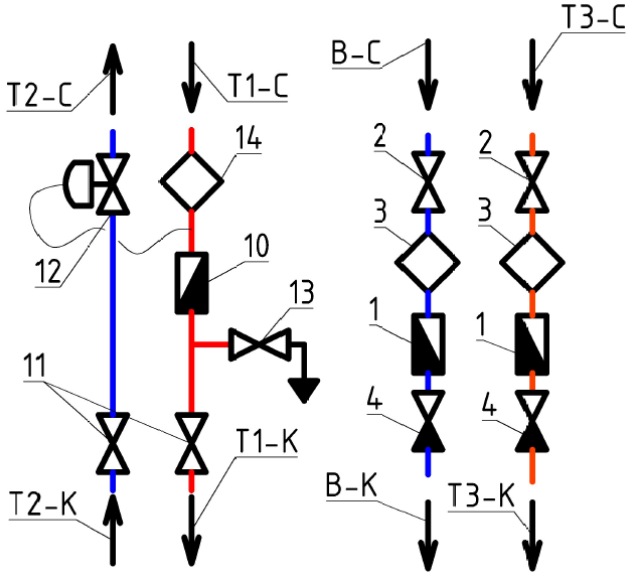

*На схеме изображено исполнение станции, с модулем отопления слева, и модулями водоснабжения справа. Вертикальные станции могут иметь различное исполнение по расположению модулей

Элементы модуля водоснабжения			Подключения модуля водоснабжения	
1	водосчетчик/ремонтная вставка		B-C	подключение ОТ стояка холодного водоснабжения*
2	запорный кран с механизмом плавного открытия		B-K	подключение к квартирному трубопровду системы ХВС*
3	фильтр		T3-C	Воподключение ОТ стояка горячего водоснабжения*
4	обратный клапан		T3-K	подключение к квартирному трубопровду системы ГВС*
Элементы модуля отопления			**Подключения модуля отопления**	
10	теплосчетчик/ремонтная вставка		T1-C	подключение модуля отопления к подающему трубопроводу (стояку)
11	запорный кран		T2-C	подключение модуля отопления к обратному трубопроводу (стояку)
12	автоматический регулятор перепада давлений регулируемый		T1-K	подключение модуля отопления к подающему трубопроводу квартиры
13	дренажный клапан		T2-K	подключение модуля отопления к обратному трубопроводу квартиры
14	фильтр			

Типы: VT.LM.V0.M0; VT.LM.V0.MW;

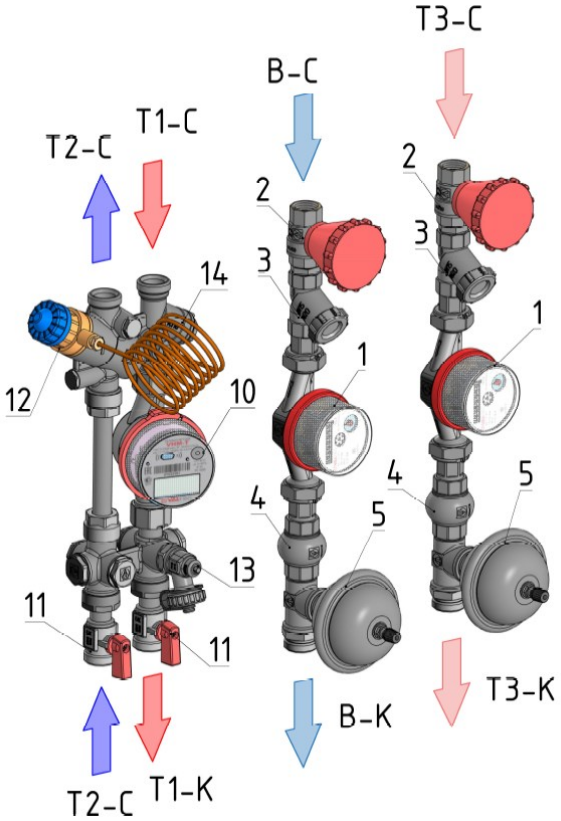

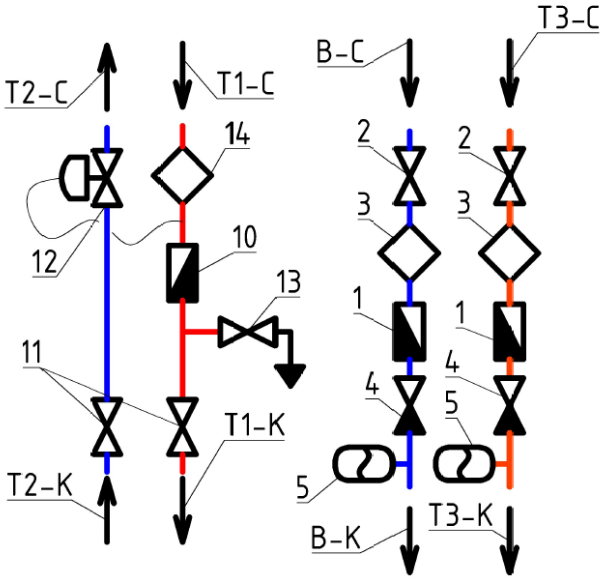

На схеме изображено исполнение станции, с модулем отопления слева, и модулями водоснабжения справа. Вертикальные станции могут иметь различное исполнение по расположению модулей

Элементы модуля водоснабжения	
1	водосчетчик/ремонтная вставка
2	запорный кран с механизмом плавного открытия
3	фильтр
4	обратный клапан
5	Гаситель гидроударов*

Подключения модуля водоснабжения	
В-С	подключение ОТ стояка холодного водоснабжения*
В-К	подключение к квартирному трубопровду системы ХВС*
Т3-С	подключение ОТ стояка горячего водоснабжения*
Т3-К	подключение к квартирному трубопровду системы ГВС*

** Линии водоснабжения универсальны и могут быть использованы как для горячего водоснабжения, так и для холодного водоснабжения*

Элементы модуля отопления	
10	теплосчетчик/ремонтная вставка
11	запорный кран
12	автоматический регулятор перепада давлений регулируемый
13	дренажный клапан
14	фильтр

Подключения модуля отопления	
Т1-С	подключение модуля отопления к подающему трубопроводу (стояку)
Т2-С	подключение модуля отопления к обратному трубопроводу (стояку)
Т1-К	подключение модуля отопления к подающему трубопроводу квартиры
Т2-К	подключение модуля отопления к обратному трубопроводу квартиры

Типы VT.LM.H0.M0; VT.LM.H0.MW; VT.LM.H0.A0; VT.LM.H0.AW

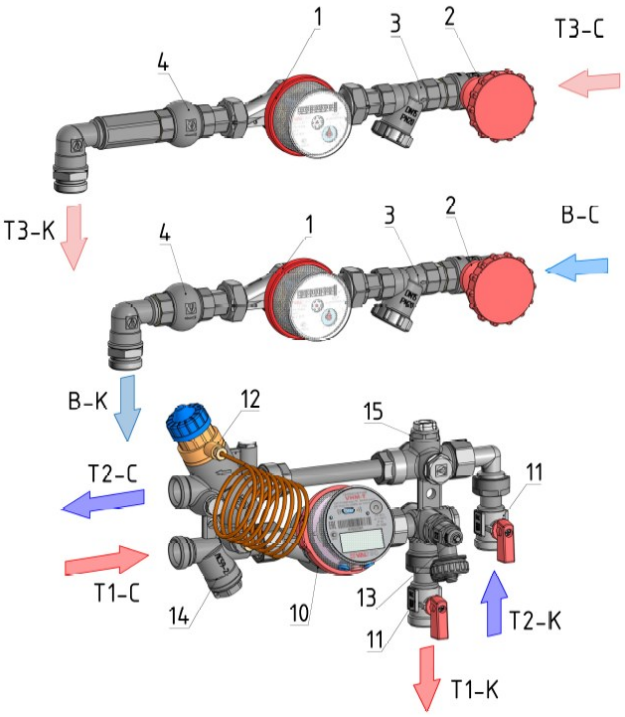

На схеме изображено исполнение станции, с подключением модуля водоснабжения справа, а модуля отопления к стоякам слева. Горизонтальные станции могут иметь различное исполнение по подключению к стоякам.

Элементы модуля водоснабжения			Подключения модуля водоснабжения	
1	водосчетчик/ремонтная вставка		В-С	подключение ОТ стояка холодного водоснабжения*
2	запорный кран с механизмом плавного открытия		В-К	подключение к квартирному трубопровду системы ХВС*
3	фильтр		Т3-С	подключение ОТ стояка горячего водоснабжения*
4	обратный клапан		Т3-К	подключение к квартирному трубопровду системы ГВС*
** только в модификаций VT.LM.H0.MW и VT.LM.H0.AW*				
Элементы модуля отопления			**Подключения модуля отопления**	
10	теплосчетчик/ремонтная вставка		Т1-С	подключение модуля отопления к подающему трубопроводу (стояку)
11	запорный кран		Т2-С	подключение модуля отопления к обратному трубопроводу (стояку)
12	автоматический регулятор перепада давлений регулируемый		Т1-К	подключение модуля отопления к подающему трубопроводу квартиры
13	дренажный клапан		Т2-К	подключение модуля отопления к обратному трубопроводу квартиры
14	фильтр			
15	воздухоотводчик ручной/автоматический			

Типы VT.LM.H0.M0; VT.LM.H0.MW; VT.LM.H0.A0; VT.LM.H0.AW

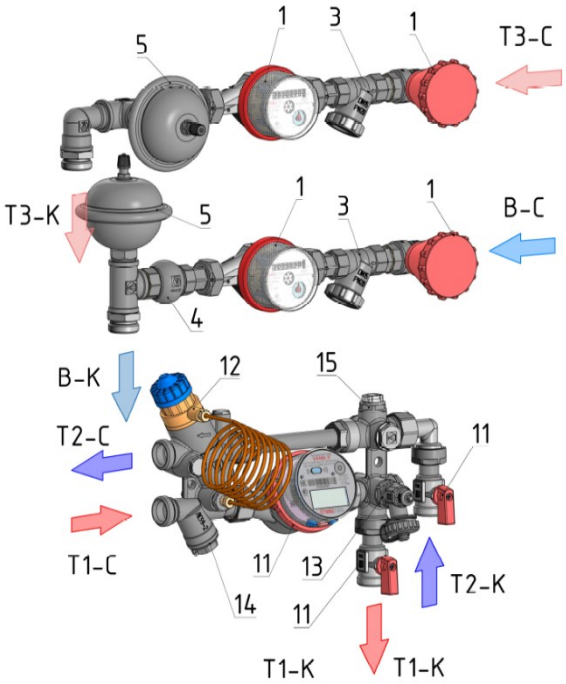

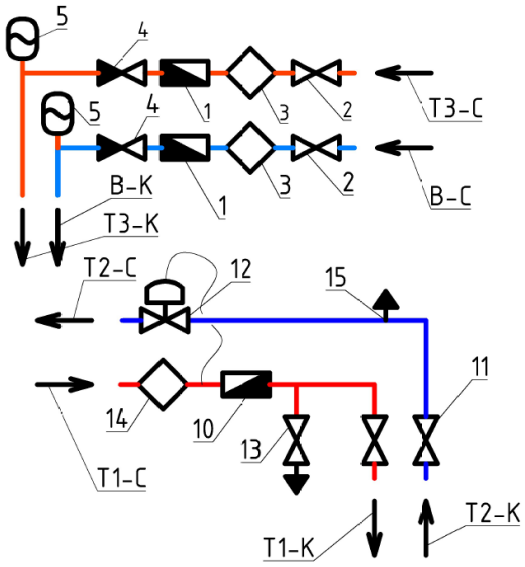

На схеме изображено исполнение станции, с подключением модуля водоснабжения справа, а модуля отопления к стоякам слева. Горизонтальные станции могут иметь различное исполнение по подключению к стоякам.

Элементы модуля водоснабжения	
1	водосчетчик/ремонтная вставка
2	запорный кран с механизмом плавного открытия
3	фильтр
4	обратный клапан
5	Гаситель гидроударов*

** только в модификаций VT.LM.H0.MW и VT.LM.H0.AW*

Подключения модуля водоснабжения	
В-С	подключение ОТ стояка холодного водоснабжения*
В-К	подключение к квартирному трубопровду системы ХВС*
Т3-С	подключение ОТ стояка горячего водоснабжения*
Т3-К	подключение к квартирному трубопровду системы ГВС*

** Линии водоснабжения универсальны и могут быть использованы как для горячего водоснабжения, так и для холодного водоснабжения*

Элементы модуля отопления	
10	теплосчетчик/ремонтная вставка
11	запорный кран
12	автоматический регулятор перепада давлений регулируемый
13	дренажный клапан
14	фильтр
15	воздухоотводчик ручной/автоматический

Подключения модуля отопления	
Т1-С	подключение модуля отопления к подающему трубопроводу (стояку)
Т2-С	подключение модуля отопления к обратному трубопроводу (стояку)
Т1-К	подключение модуля отопления к подающему трубопроводу квартиры
Т2-К	подключение модуля отопления к обратному трубопроводу квартиры

3.1. Основные функциональные элементы и материалы модулей водоснабжения

№	Элемент	Назначение	Основные элементы и материалы*	
1	Водосчетчик	Учет потребления воды	Корпус	Латунь CW617N с никелевым покрытием
			Крыльчатка	Полипропилен армированный стекловолокном
			Настроечный диск	АБС
			Уплотнительное кольцо	Силикон
1а	Вставка ремонтная	Соединение патрубков станции, при отсутствии счетчика	Корпус	Нейлон
2	Кран с механизмом плавного открытия	Безопасное (без гидроударов) перекрытие потока воды в квартиру	Корпус	Латунь CW617N с никелевым покрытием
			Шар	Латунь CW614N с покрытием хромом
			Шток	Латунь CW614N
			Уплотнительные седельные кольца	Фторпласт
3	Фильтр	Очистка воды	Корпус	Латунь CW617N с никелевым покрытием
			Сетка фильтра	Нержавеющая сталь AISI304
			Уплотнительное кольцо	Фторпласт
4	Обратный клапан	Предотвращение перетока между стояками	Корпус	Латунь CW617N с никелевым покрытием
			Золотник	Латунь CW614N с никелевым покрытием
			Уплотнитель золотника	Каучук - EPDM
			Пружина	Нержавеющая сталь AISI304
5	Регулятор давления (Редуктор давления)	Регулирование давления воды	Корпус	Латунь CW617N с никелевым покрытием
			Мембрана	Армированный каучук EPDM
			Картридж	Полиамид PA-6
			Уплотнительные кольца	Каучук - EPDM
			Шток	Латунь CW614N
5.1	Гаситель гидроударов	Компенсация скачков давления	Корпус	Нержавеющая сталь AISI304
			Мембрана	Армированный каучук EPDM
6	Регулирующий клпан (клапан циркуляции)	Регулирование потока теплоносителя в системе циркуляции	Корпус	Латунь CW617N
			Картридж	полифенилсульфид PPS; стеклонаполненный полиформальдегид POM
			Уплотнительные кольца	Каучук - EPDM
			Пружина	Нержавеющая сталь AISI304
7	Кран циркуляции	Отключение циркуляции от стояка	Корпус	Латунь CW617N с никелевым покрытием
			Шар	Латунь CW614N с покрытием хромом
			Шток	Латунь CW614N
			Уплотнительные седельные кольца	Фторпласт
8	Термоэлемент (термостатическая головка с выносным датчиком)	Регулирование температуры	Корпус	ABS
9	Патрубок термоэлемента	Подключение сильфона термоэлемента	Корпус	Латунь CW617N

*В таблице отражены основные материалы изделия, контактирующие с водой, для уточнения прочих материалов обратитесь в службу технической поддержки

3.2. Основные функциональные элементы и материалы модулей теплоснабжения

№	Элемент	Назначение	Основные элементы и материалы*

10	Теплосчетчик	Учет потребления тепловой энергии	Корпус	Латунь CW617N с никелевым покрытием
			Крыльчатка	Полипропилен армированный стекловолокном
			Настроечный диск	АБС
			Уплотнительное кольцо	Силикон
11	Кран	Отключение квартирной системы отопления от стояков	Корпус	Латунь CW617N с никелевым покрытием
			Шар	Латунь CW614N с покрытием хромом
			Шток	Латунь CW614N
			Уплотнительные седельные кольца	Фторпласт
			Уплотнитель соединения	Каучук - EPDM
12	Автоматический регулятор перепада давлений регулируемый	Балансировка системы отопления, поддержание заданного перепада давления, регулировка отпуска тепловой энергии	Корпус	Латунь CW617N
			Картридж	полифенилсульфид PPS; стеклонаполненный полиформальдегид POM
			Уплотнительные кольца	Каучук - EPDM
			Пружина	Нержавеющая сталь AISI304
13	Клапан дренажный	Опорожнение сисетмы отопления	Корпус, крышка, шток	Латунь ЛС59-2
			Уплотнительные кольца	Каучук - EPDM
14.1	Воздухоотводчик ручной	Выпуск воздуха и газов из системы отопления	Корпус, шток	Латунь CW617N
			Уплотнительные кольца	Каучук - EPDM
14.2	Воздухоотводчик автоматический	Автоматический выпуск воздуха и газов из системы отопления	Корпус	Латунь CW617N
			Поплавок	Полипропилен PP
15	Фильтр	Очистка теплоносителя	Корпус, крышка, шток	Латунь ЛС59-2
			Сетка фильтра	Нержавеющая сталь AISI304

*В таблице отражены основные материалы изделия, контактирующие с водой, для уточнения прочих материалов обратитесь в службу технической поддержки

4. Основные технические характеристики

4.1. Основные технические данные модуля отопления квартирной стации:

№	Характеристика	Значение
1	Номинальное давление PN	10 бар
2	Номинальный диаметр DN	15 мм
3	Тип подключения к трубопроводам	¾" Евроконус по стандарту EN 16313
4	Максимальная температура теплоносителя*	95°C*
5	Максимальная мощность (с теплосчетчиком 0,6 м3/час и картриджем F1)**	14 кВт**
6	Максимальная мощность (с теплосчетчиком 1,5 м3/час и картриджем F2)**	35 кВт**
7	Монтажная длина теплосчетчика	110 мм.
8	Диапазон настройки перепада давления для станций с индексом	
	F1	3…17 кПа
	F2	3…35 кПа
9	Диапазон расходов для станций с индексом	
	F1	0,09…0,68 м^3/час
	F2	0,26…1,10 м^3/час
10	Класс герметичности кранов	А (по ГОСТ 9544)
11	Размер ячейки сетки фильтра	400 мкм
12	Средний полный срок службы	15 лет
12	Настроечные характеристики	указаны на графике

*Указана максимальная температура для станции без теплосчетчика. При установленном теплосчетчике ограничение максимальной температуры определяется по характеристикам счетчика

**Значение указано для расчетного перепада температур теплоносителя 20°С

4.2. Основные технические данные модуля водоснабжения квартирной стации:

№	Характеристика	Значение
1	Номинальное давление PN	16 бар
2	Номинальный диаметр DN	15 мм
3	Диапазон температур рабочей среды	0…80°С
4	Диапазон регулирования давления*	1..5 бар*
5	Заводская настройка давления регуляторов*	3±0,5 бар*
6	Номинальный расход	1,5 м^3/час
8	Размер ячейки сетки фильтра	400 мкм
9	Тип подключения к трубопроводам квартиры	¾" Евроконус по стандарту EN 16313
10	Тип подключения к трубопроводам стояка	вн.р. G1/2"
11	Диапазон настройки температуры термоголовки рециркуляционного модуля**	20…60°С
12	Расход воды в циркуляционном контуре***	20 л/час*
13	Диапазон показаний манометров*	0…6 бар*
14	Класс герметичности кранов	А (по ГОСТ 9544)
15	Срок службы	15 лет

*Для станций с регуляторами давления
**Для стаций с линией циркуляции
***Расход указан для рекомендуемого значения настройки клапана – «01»

5. Данные для гидравлического расчета и проектирования

5.1. Гидравлические характеристики модуля водоснабжения

Тип модуля	Схема	k_{vs}; м3/час
Модуль водоснабжения с счетчиком воды	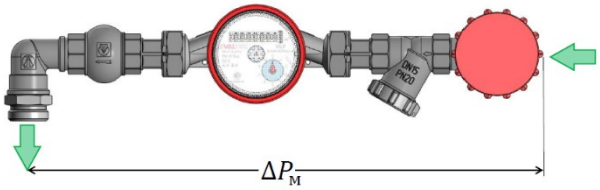	1,64
Модуль водоснабжения с счетчиком воды и редуктором*	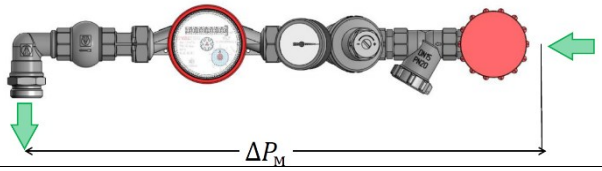	1,55*
Модуль циркуляции ГВС*	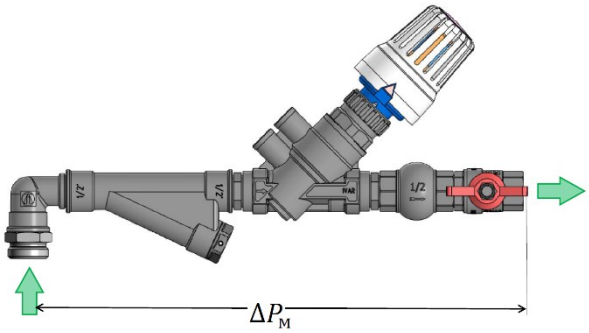	1,24*

Для определения потерь давления на модуле при известном расходе можно воспользоваться формулой:

$$\Delta P_м = \left(\frac{V}{k_{vs}}\right)^2 \cdot 100; \text{кПа}$$

V – расчетный расход воды через модулб; м^3/час

*Указано значение при полном подьеме штока, фактическую гидравлическую характеристику см. в п 5.2
**Значения пропускной способности модулей для вертикального и горизонтального исполнения совпадают

5.2. Характеристики модулей водоснабжения с регулятором давления:
Падение давления от настрочечного давления редукторов (давления поддерживаемого при отсутствии расхода) определяется по графику. На графике приведена зависимость падения давления от настроечного давления и расхода.

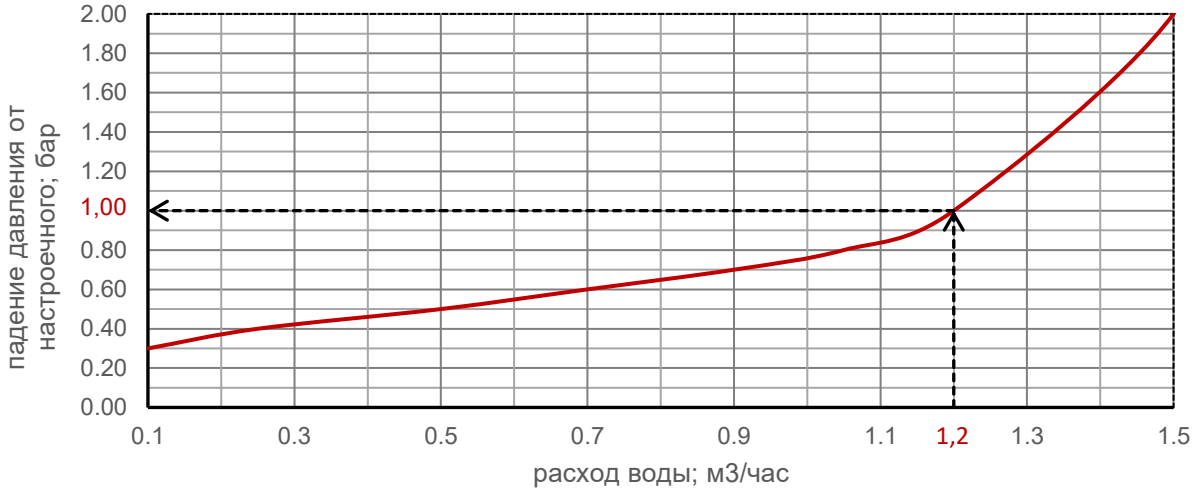

Пример: Если редуктор настроен на давление $P_н$=3 бара (при отсутствии расхода после квартирной станции поддерживается давление 3 бара). При расходе через модуль равному 1,2 м³/час (см. оранжевую линию на графике), падение давления от настроечного составит $P_п$=1,00 бар
Таким образом давление после модуля при расходе 1,2 м³/час будет равно
P_v= $P_н$- $P_п$=3.00-1.00=2.00 бара.

5.3. Гидравлические характеристики модуля отопления

Тип модуля	Схема	Kvs; м3/час
Модуль отопления (подача+обратка) с тахометрическим теплосчетчиком с $Q_{ном}$ = 0,6 м³/час ($\Delta P_{м.п.} + \Delta P_{м.о.}$)	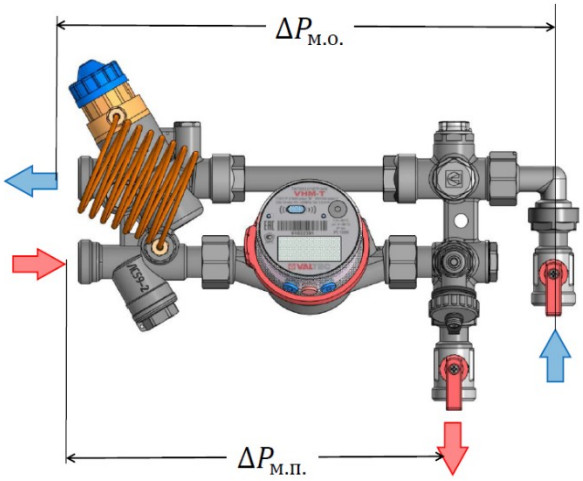	1,28*
Модуль отопления (подача+обратка) с тахометрическим теплосчетчиком с $Q_{ном}$ = 1,5 м³/час ($\Delta P_{м.п.} + \Delta P_{м.о.}$)		1,73*
Модуль отопления (подача) с ультразвуковым теплосчетчиком с $Q_{ном}$ = 0,6 м³/час ($\Delta P_{м.п.} + \Delta P_{м.о.}$)		1,90*
Модуль отопления (подача) с ультразвуковыым теплосчетчиком с $Q_{ном}$ = 1,5 м³/час ($\Delta P_{м.п.} + \Delta P_{м.о.}$)		2,82*

Для определения потерь давления на модуле при известном расходе можно воспользоваться формулой:

$$(\Delta P_{м.о.} + \Delta P_{п.о.}) = \left(\frac{V}{k_{vs}}\right)^2 \cdot 100; \text{кПа}$$

V – расчетный расход воды через модулб; м³/час

$\Delta P_{м.о.}$ – перепад давления на обратной линии модуля
$\Delta P_{м.п.}$ – перепад давления на подающей линии модуля
*Значения пропускной способности модулей для вертикального и горизонтального исполнения совпадают
*Значения для станций оборудованных картриджем F1 и F2 совпадают

5.4. Настроечные значения регулятора перепада давления в зависимости от перепада давления и расхода для клапана F1

$\Delta P_{к.с}$	Расход; л/час														
	1	1.2	1.4	1.6	1.8	2.0	2.2	2.4	2.6	2.8	3.0	3.5	4.0	4.5	5.0
3	84	120	170	230	280	330	370	400	420	450	470	550	610	630	680
4	79	110	160	210	260	310	340	370	390	420	440	510	570	590	630
5	73	100	150	190	240	290	320	340	360	380	410	470	520	540	590
6	67	96	130	180	220	260	290	320	330	350	380	440	480	500	540
7	61	88	120	160	200	240	270	290	310	320	340	400	440	460	490
8	55	79	110	150	190	220	240	260	280	290	310	360	400	410	450
9	50	71	99	130	170	190	220	230	250	260	280	320	360	370	400
10	44	63	88	120	150	170	190	210	220	230	250	280	320	330	350
11	38	54	76	100	130	150	170	180	190	200	210	250	270	280	310
12	32	46	64	86	110	130	140	150	160	170	180	210	230	240	260
13	26	38	53	70	88	100	120	120	130	140	150	170	190	200	210
14	21	30	41	55	69	81	90	97	100	110	120	130	150	150	170
15	15	21	30	39	49	58	65	70	74	75	83	96	110	110	120
16	12	17	24	32	40	47	52	56	59	63	66	77	86	88	96
17	9	13	18	24	30	35	39	42	45	47	50	58	65	67	72

5.5. Настроечные значения регулятора перепада давления в зависимости от перепада давления и расхода для клапана F2

	Расход; л/час														
	1	1.2	1.4	1.6	1.8	2.0	2.2	2.4	2.6	2.8	3.0	3.5	4.0	4.5	5.0
3	210	300	400	510	610	680	720	750	790	830	880	1000	1000	1100	1100
4	210	290	390	500	590	660	700	730	770	810	860	990	1000	1000	1000
5	200	280	380	480	570	640	680	710	740	780	830	960	990	990	1000
6	190	270	370	470	560	620	660	690	720	760	810	930	960	960	970
7	190	260	360	460	540	600	640	670	700	740	780	900	930	930	940
8	180	260	350	440	520	580	620	650	680	710	760	880	900	910	910
9	180	250	340	430	510	560	600	630	660	690	730	850	870	880	880
10	170	240	330	410	490	550	580	610	640	670	710	820	840	850	850
11	170	230	310	400	470	530	560	590	610	650	690	790	810	820	830
12	160	220	300	390	460	510	540	570	590	620	660	760	780	790	800
13	150	220	290	370	440	490	520	550	570	600	640	740	760	760	770
14	150	210	280	360	420	470	500	530	550	580	610	710	730	730	740
15	140	200	270	340	410	450	480	510	530	560	590	680	700	700	710
16	140	190	260	330	390	430	460	480	510	530	570	650	670	680	680
17	130	180	250	320	370	420	440	460	480	510	540	620	640	650	650
18	120	180	240	300	360	400	420	440	460	490	520	600	610	620	620
19	120	170	230	290	340	380	400	420	440	460	490	570	580	590	590
20	110	160	210	270	320	360	380	400	420	440	470	540	560	560	560
21	110	150	200	260	310	340	360	380	400	420	440	510	530	530	530
22	100	140	190	240	290	320	340	360	380	400	420	490	500	500	510
23	95	130	180	230	270	300	320	340	350	370	400	460	470	470	480
24	90	130	170	220	260	290	300	320	330	350	370	430	440	440	450
25	84	120	160	200	240	270	290	300	310	330	350	400	410	420	420
26	78	110	150	190	220	250	270	280	290	300	320	370	380	390	390
27	72	100	140	170	210	230	250	260	270	280	300	350	360	360	360
28	66	93	130	160	190	210	230	240	250	260	280	320	330	330	330
29	61	85	120	150	170	190	210	220	230	240	250	290	300	300	300
30	55	77	100	130	160	170	190	190	200	210	230	260	270	270	270
31	49	69	93	120	140	160	170	170	180	190	200	230	240	240	240
32	43	61	82	100	120	140	150	150	160	170	180	210	210	210	210
33	37	52	71	90	110	120	130	130	140	150	150	180	180	180	190
34	32	44	60	76	90	100	110	110	120	120	130	150	150	160	160
35	26	36	49	62	73	81	87	91	95	100	110	120	130	130	130

5.6. График настройки регуляторов перепада давления. Для определения настройки можно использовать как график, так и таблицу:

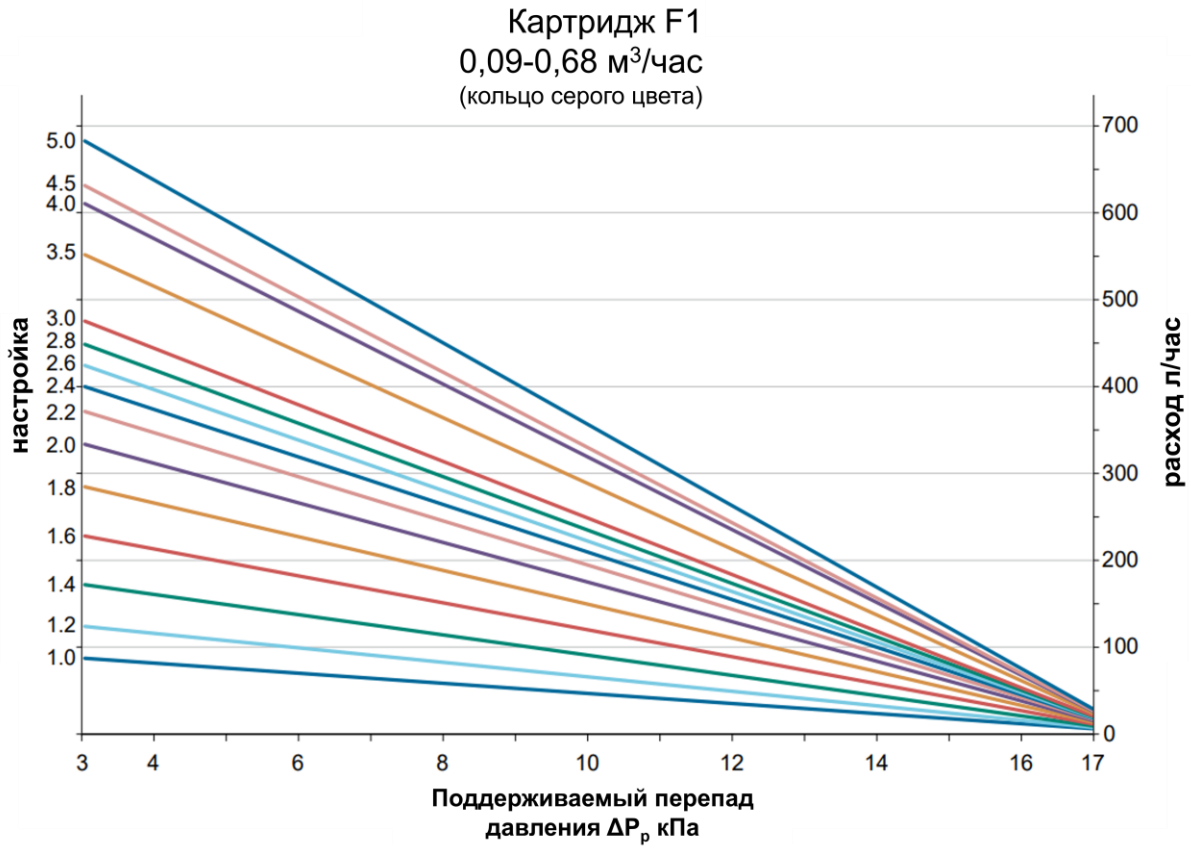

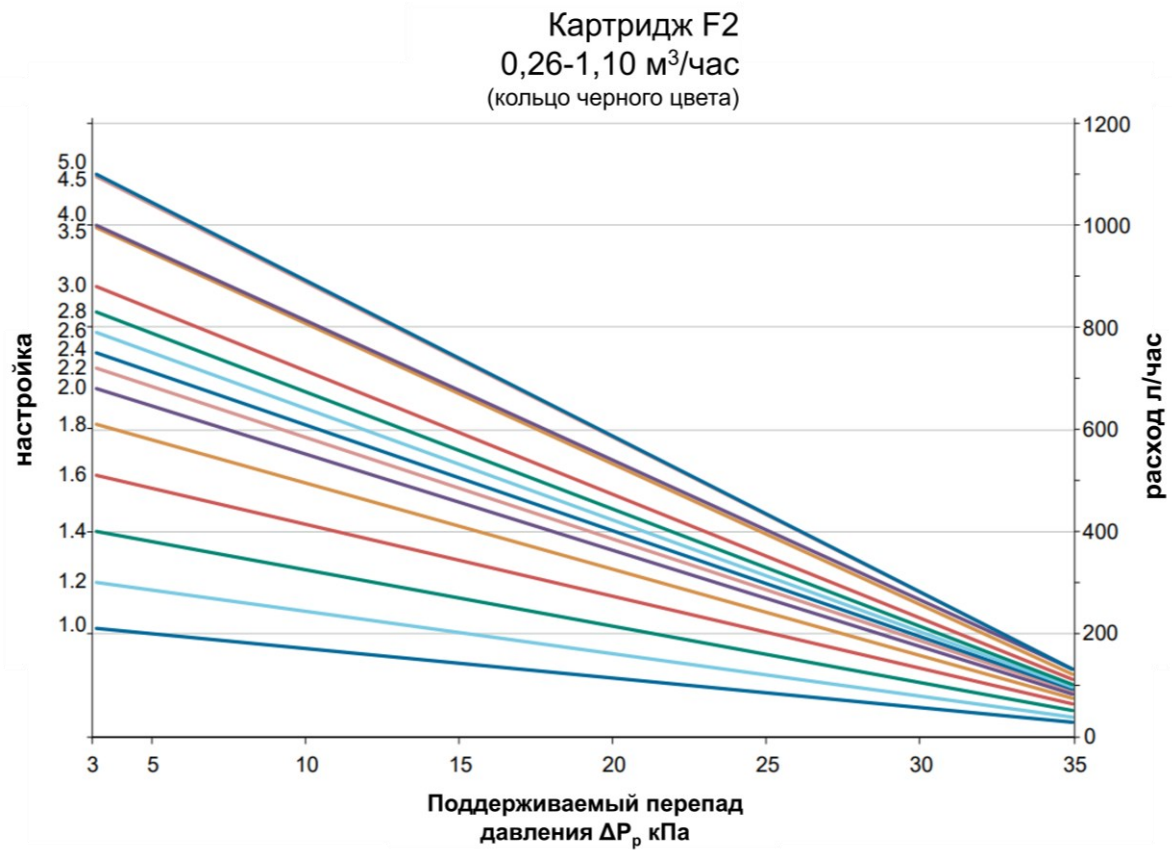

5.7. Настройка картриджа осуществляется поворотом четырехгранника. Значение из таблицы составляется из двух цифр. Первая цифра (1-5) выставляется стрелкой на на корпусе, вторая цифра выставляется в нижнем окошке.

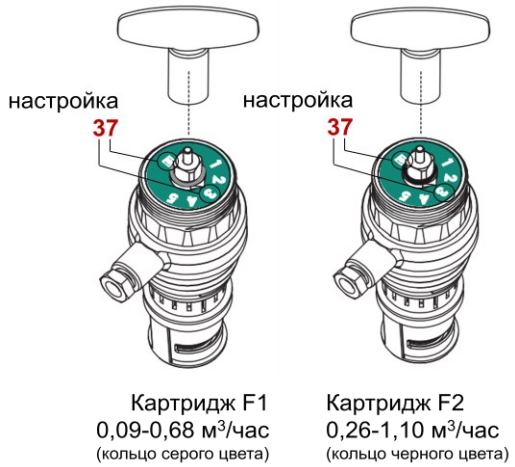

5.8. Пример расчета и подбора значения регулятора перепада давления

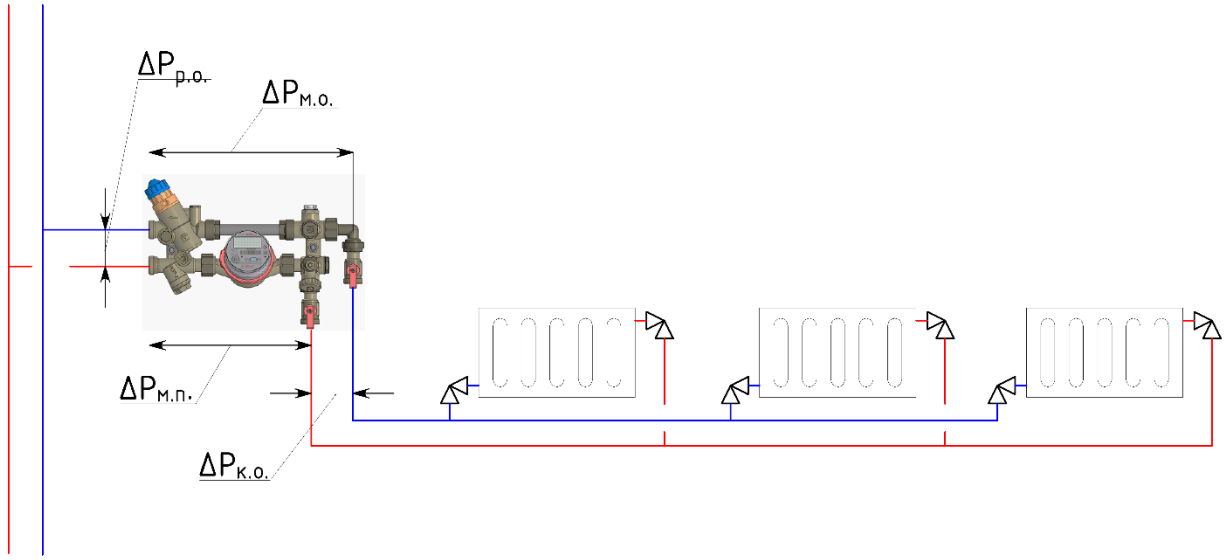

Расчетные потери давления в квартирной системе отопления $\Delta P_{\text{к.о.}} = 10$ кПа*:*
Расчетный расход теплоносителя в квартирной системе отопления $\Delta V_{\text{р.}} = 0{,}220\ ^{\text{м}^3}/_{\text{час}} = 220\ ^{\text{л}}/_{\text{час}}$

Так как расчетный расход менее $0{,}6\ ^{\text{м}^3}/_{\text{час}}$ *то выбирается теплосчетчик с номинальным расходом* $0{,}6\ ^{\text{м}^3}/_{\text{час}}$

По таблице 5.3. определяется пропускная способность квартирной станции с тахометрическим теплосчетчиком $K_{v.s.} = 1.28\ ^{\text{м}^3}/_{\text{час}}$

Потери давления в квартирной станции равны:

$$(\Delta P_{\text{м.о.}} + \Delta P_{\text{п.о.}}) = \left(\frac{V}{k_{vs}}\right)^2 \cdot 100 = \left(\frac{0{,}22}{1{,}28}\right)^2 \cdot 100 = 3\ \text{кПа}$$

Расчетный располагаемый перепад давления перед квартирной станции равен:

$$(\Delta P_{\text{м.о.}} + \Delta P_{\text{п.о.}}) +: \ \Delta P_{\text{к.о.}} = 10 + 3 = 13\ \text{кПа}$$

Из таблицы 5.4 и 5.5 для по графику определется настройка при известном расходе и перепаде:
$\Delta V_{\text{р.}} = 220\ ^{\text{л}}/_{\text{час}}$.
$\Delta P_{\text{р.о.}} = 13$ кПа.

Данный расход для выбранного перепада выходит за диапазон регулирования клапана F1, поэтому выбирается клапан F2

Для клапана F2 определяется настройка ***1.2***

6. Указания по проектированию линии циркуляции ГВС

6.1. При проектировании квартирных станций с рециркуляцией ГВС следует учесть, что в их состав не входят редукторы давления ХВС и ГВС. Данная арматура должна устанавливаться после отвода на циркуляционный трубопровод (см. схему)

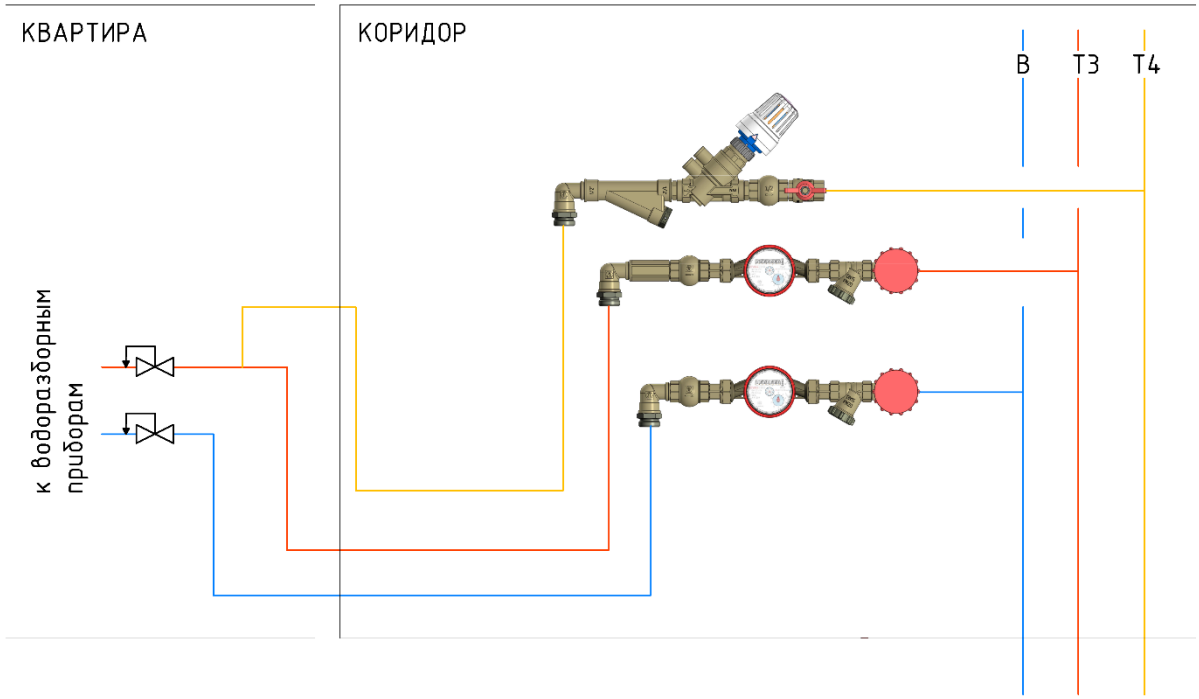

6.2. Длина циркуляционного трубопровода от квартирной станции до тройника на рециркуляцию не должна превышать 20 метров.

6.3. Водяные полотенцесушители должны подключаться после тройника на рециркуляцию. Если расстояние от стояка ГВС до квартирной станции превышает 20 м, в проекте должны предусматриваться электрические полотенцесушители.

6.4. Расчетный циркуляционный расход ГВС в квартире должен приниматься не более 0,02 м3/час. (настройка клапана циркуляции 0.1)

6.5. При подборе рециркуляционного насоса суммарный циркуляционный расход складывается из суммарного расхода по всем квартирам, плюс расчетный циркуляционный расход по магистралям и стоякам, определяемый в порядке, изложенном в СП30.13330.2016.

6.6. При наличии нескольких циркуляционных стояков, их гидравлическую увязку рекомендуется предусматривать с помощью балансировочных клапанов, расположенных на концах циркуляционных стояков перед врезкой в обратную магистраль.

6.7. Табло водосчетчика горячей воды должно быть установлено вертикально, независимо от того, на горизонтальном или вертикальном участке трубопровода расположен водосчетчик.

7. Рекомендации по монтажу и настройке станций

7.1. Станция должна быть надежно закреплена на стротиельной конструкции (стена, каркас и пр.). Станции крепятся при помощи комплектной рамы. Допускается смещение отдельных линий на раме относительно друг друга.

7.2. Рекомендуется использовать крепеж диаметром 6 мм. Количество и тип крепежа должен быть определен исходя из веса станций и несущей способности строительной конструкции.

7.3. Заводская настройка редукторов давления водопроводного модуля станций составляет 3 бара. При необходимости редуктор может быть перенастроен на требуемое выходное давление.

7.4. Требуемый по расчёту перепад давления в отопительном модуле настраивается по таблицам раздела 5 настоящего паспорта. При этом расход через квартирный контур можно контролировать по установленному теплосчетчику.

7.5. Для автоматического регулирования потока теплоносителя через квартиру, на регулятор перепада давления рекомендуется установить сервопривод (в комплект поставки не входит), работающий по команде от комнатного термостата (в комплект поставки не входит).

7.6. Для монтажа не допускается использовать трубный рычажный (газовый) ключ и прочий инструмент оказывающий радиальное напряжение на корпусные элементы станции

7.7. Для исключения термического повреждения элементов станции работы по сварке или пайке трубопроводов следует проводить с применением мер, исключающих перегрев клапана выше значений указанных в таблице технических характеристик. (Для сохранности при осуществлении сварки или пайки рекомендуется прикрыть станцию мокрой ветошью)

7.8. При заполнении системы отопления теплоносителем, во избежании засорения автоматического воздухоотводчика рекомендуется снять воздухоотводчик и установить вместо него кран. После заполения системы воздухоотводчик следует установить на место. Для снятия и установки воздухоотводчика станции оборудованные автоматическим воздухоотводчиком снабжены отсекающим клапаном, который позволяет снять и установить воздухоотводчик в систему под давлением.

7.9. Перед запуском в эксплуатацию каждая система (ХВС, ГВС, отопление) должна быть промыта и подвергнута гидравлическому испытанию статическим давлением, в 1,5 раза превышающем рабочее, но не менее 6 бар. Испытания проводятся в порядке, изложенном в СП73.13330.2016.

7.10. Направление потока рабочей среды должно совпадать с направлением стрелок указанных на схемах в разделе 3 настоящего руководства.

7.11. Для присоединения трубопроводов к патрубкам квартирной станции с резьбой 3/4” рекомендуется использовать следующие виды соединителей:

Металлополимерная труба	VT.4420; VTc.712E
Труба из сшитого или теплостойкого полиэтилена	VT.4410; VTm.422.EG
Полипропиленовая труба	VTp.708E (3/4")
Медная труба	VT.4430

7.12. Для монтажа соединений с «плоской прокладкой» к патрубкам квартирной станции с резьбой 3/4” следует использовать адаптер под евроконус VTc.701.NE.05.

7.13. Рещьбы модулей водоснабжения (с резьбой ½") допускается присоединять к трубопроводам соответствующим ГОСТ 6357-81.

7.14. В качестве уплотнительного материала муфтовых соединений должны применятся специальные герметизирующие материалы (лента ФУМ, сантехническая нить и т.д.) не агрессивные к материалам станции.

7.15. При подключении трубопроводов к станции должны быть приняты меры по предотвращению передачи нагрузок на патрубки станции. Для выполнения этого требования можно использовать комплекты для подключения квартирных станций VT.NM.K.01; VT.NM.K.02; VT.NM.K.03; VT.NM.K.04; VT.NM.K.05; VT.NM.K.06

8. Указания по эксплуатации и техническому обслуживанию

8.1. Квартирные станции должны эксплуатироваться при условиях, указанных в таблицах технических характеристик.

8.2. Следует своевременно производить очистку фильтроэлементов фильтров механической очистки, установленных на станции.

8.3. При изменении гидравлических характеристик квартирного контура отопления, необходимо произвести перенастройку регулятора перепада давления отопительного модуля.

8.4. При обнаружении у изделия следов протечки или других отказов следует незамедлительно прекратить его эксплуатацию и сбросить давление для предотвращения аварийных ситуаций. Дальнейшую эксплуатацию изделия осуществлять только после оценки технического состояния.

8.5. Техническое обслуживание станции следует производить 1 раз в 12 месяцев. При этом выполняются следующие работы:

- проверяется герметичность соединений. соединения проверяются пробным давлением.
- производится техническое обслуживание приборов и арматуры в соответствии с указаниями паспортов на эти приборы и арматуру. Паспорта на установленные приборы учёта прикладываются к паспорту станции;
- проверяется и, в случае необходимости, корректируется настройка регулятора перепада давления теплового модуля станции и редукторов давления и регулятора расхода модулей водоснабжения, в случае необходимости картриджи регуляторов должны быть ощищены от загрязнений.
- сбрасывается воздух из системы отопления.
    - В станциях оборудованных ручным воздухоотводчиком выпуск воздуха осуществляется поворотом шпинделя специальным ключем или шлицеовй отверткой против часовой стрелки. Как только вместо воздуха из клапана будет поступать теплоноситель, воздухоотводчик следует незамедлительно пеекрыть (повернуть шпиндель по часовой стрелке до упора)
    - В станйциях оборудованных автоматическим воздухоотводчиком для выпуска воздуха следует проткрыть колпачек воздухоотводчика на несколько часов (желательно создать циркуляцию теплоносителя, чтобы воздушные пробки дошли до воздухоотводчика). По завершению обслуживания станции колпачек воздухоотводчика следует перекрыть.
- проверяется надёжность крепления станции на раме.

8.6. Перечень расходных частей и переодичность обслуживания

№	Элемент	Переодичность обслуживания	Переодичность замены	Артикул для заказа
1	картридж регулятора давления (модуль водоснабжения)	1 год	при износе	VTs.089.N.01
2	картридж регулятора перепада давления (модуль отопления)	1 год	при износе	F1 -VT.146.G.0117 F2 - VT.146.G.0135
3	импульсная трубка	1 год	при износе	VT.044.I.1000
4	заглушка корпуса регулятора перепада давления	-	-	VT.145.G.01
5	картридж регулятора расхода контура циркуляции	1 год	при износе	VT.PICC.G.035
6	уплотнительные кольца теплосчетчика и счетчиков воды	-	обязательна замена при снятии или замене счетчика	-
7	фильтрующие сетки	1 год	при износе	-
8	Автоматический воздухоотводчик	1 год	при износе	VT.502.NH.04

8.7. Тепловой модуль станции должен эксплуатироваться с соблюдением требований «Правил технической эксплуатации тепловых энергоустановок» от 01.10.2003.
8.8. Не допускается замораживание рабочей среды внутри элементов станции.

9. Условия хранения и транспортировки

Изделия должны храниться в упаковке предприятия-изготовителя в закрытом помещении или под навесом при температуре окружающего воздуха от -40℃ до +50℃ и влажности до 80%. Не допускается попадание влаги на упаковку. (Навесы или помещения, где колебания температуры и влажности воздуха несущественно отличаются от колебаний на открытом воздухе — например, палатки или металлические хранилища без теплоизоляции, расположенные в макроклиматических районах с умеренным и холодным климатом)
Транспортировка изделий должна осуществляться в соответствии с условиями, приведёнными в данном разделе.
Изделия подлежат консервации в течение 10 лет в условиях, соответствующих данному разделу.

10. Утилизация

10.1. Утилизация изделия (переплавка, захоронение, перепродажа) производится в порядке, установленном Законами РФ от 04 мая 1999 г. № 96-ФЗ "Об охране атмосферного воздуха" (с изменениями и дополнениями), от 24 июня 1998 г. № 89-ФЗ (с изменениями и дополнениями) "Об отходах производства и потребления", от 10 января 2002 № 7-ФЗ « Об охране окружающей среды» (с изменениями и дополнениями), а также другими российскими и региональными нормами, актами, правилами, распоряжениями и пр., принятыми во использование указанных законов.
10.2. Теплосчетчики содержат элементы питания, которые должны быть утилизированы особым образом в соответствии с . № 89-ФЗ

11. Гарантийные обязательства

11.1. Изготовитель гарантирует соответствие изделия требованиям безопасности, при условии соблюдения потребителем правил использования, транспортировки, хранения, монтажа и эксплуатации.
11.2. Гарантия распространяется на все дефекты, возникшие по вине завода-изготовителя.
11.3. Гарантия не распространяется на дефекты, возникшие в случаях:
- нарушения паспортных режимов хранения, монтажа, испытания, эксплуатации и обслуживания изделия;
- ненадлежащей транспортировки и погрузо-разгрузочных работ;
- наличия следов воздействия веществ, агрессивных к материалам изделия;
- наличия повреждений, вызванных пожаром, стихией, форс - мажорными обстоятельствами;
- повреждений, вызванных неправильными действиями потребителя;
- наличия следов постороннего вмешательства в конструкцию изделия.

Гарантийные обязательства не распространяются на расходные материалы и изделия, как в части стоимости этих материалов и изделий, так и в части работ по их замене при сервисном обслуживании.
Производитель оставляет за собой право внесения изменений в конструкцию, улучшающие качество изделия при сохранении основных эксплуатационных характеристик.

12. Условия гарантийного обслуживания

12.1. Претензии к качеству изделия могут быть предъявлены в течение гарантийного срока.
12.2. обмениваются на новые бесплатно. Потребитель также имеет право на возврат уплаченных за некачественное изделие денежных средств или на соразмерное уменьшение его цены. В случае замены или ремонта, замененное изделие или его части, полученные в результате ремонта, переходят в собственность сервисного центра.
12.3. Решение о возмещении затрат Потребителю, связанных с демонтажом, монтажом и транспортировкой неисправного изделия в период гарантийного срока принимается по результатам экспертного заключения, в том случае, если изделие признано ненадлежащего качества.
12.4. В случае, если результаты экспертизы покажут, что недостатки изделия возникли вследствие обстоятельств, за которые не отвечает изготовитель, затраты на экспертизу изделия оплачиваются Потребителем.
12.5. Изделия принимаются в гарантийный ремонт (а также при возврате)
12.6. полностью укомплектованными.

ПРИЛОЖЕНИЕ А Перечень артикулов:

СТАНЦИИ БЕЗ МОДУЛЯ ВОДОСНАБЖЕНИЯ

VT.LM.VX.M0

VT.LM.HX.M0

L (подключение стояков слева)

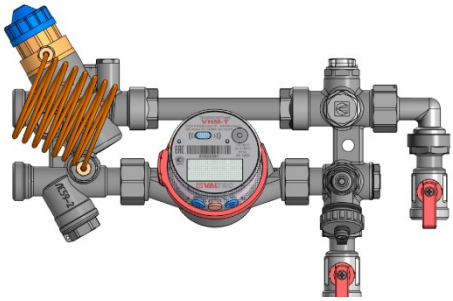

R (подключение стояков справа)

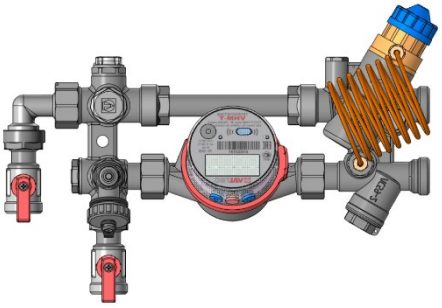

Станции без теплосчетчиков (с вставкой)

Вертикальное	Горизонтальное, подключение стояков отопления справа	Горизонтальное, подключение стояков отопления слева
VT.LM.VX.M0.F0.00000	VT.LM.HX.M0.F0.00000.R	VT.LM.HX.M0.F0.00000.L
VT.LM.VX.M0.F1.000MB	VT.LM.HX.M0.F1.000MB.R	VT.LM.HX.M0.F1.000MB.L
VT.LM.VX.M0.F2.000RS	VT.LM.HX.M0.F2.000RS.R	VT.LM.HX.M0.F2.000RS.L

Станции с регулятором перепада давления F1 (0,09-0,68 м3/час; 3-17 кПа)

исполнение	Тип интерфейса диспетчерезации	номинальный расход Qн 0,6 м3/час	
		тахометрический теплосчетчик	ультразвукзовой теплосчетчик
Вертикальное	Без инт.	VT.LM.VX.M0.F1.06T00	VT.LM.VX.M0.F1.06U00
	M-BUS	VT.LM.VX.M0.F1.06TMB	VT.LM.VX.M0.F1.06UMB
	RS485	VT.LM.VX.M0.F1.06TRS	VT.LM.VX.M0.F1.06URS
Горизонтальное, подключение стояков отопления справа	Без инт.	VT.LM.HX.M0.F1.06T00.R	VT.LM.HX.M0.F1.06U00.R
	M-BUS	VT.LM.HX.M0.F1.06TMB.R	VT.LM.HX.M0.F1.06UMB.R
	RS485	VT.LM.HX.M0.F1.06TRS.R	VT.LM.HX.M0.F1.06URS.R
Горизонтальное, подключение стояков отопления слева	Без инт.	VT.LM.HX.M0.F1.06T00.L	VT.LM.HX.M0.F1.06U00.L
	M-BUS	VT.LM.HX.M0.F1.06TMB.L	VT.LM.HX.M0.F1.06UMB.L
	RS485	VT.LM.HX.M0.F1.06TRS.L	VT.LM.HX.M0.F1.06URS.L

Станции с без регулятора перепада давления F2 (0,26-1,10 м3/час; 3-35 кПа)

исполнение	Тип интерфейса диспетчерезации	с тахометрическими тепл.счет. с Qн 0,6 м3/час	с тахометрическими тепл.счет. с Qн 1,5 м3/час	с ультразвуковыми тепл.счет. с Qн 0,6 м3/час	с ультразвуковыми тепл.счет. с Qн 1,5 м3/час
Вертикальное	Без инт.	VT.LM.VX.M0.F2.06T00	VT.LM.VX.M0.F2.15T00	VT.LM.VX.M0.F2.06U00	VT.LM.VX.M0.F2.15U00
	M-BUS	VT.LM.VX.M0.F2.06TMB	VT.LM.VX.M0.F2.15TMB	VT.LM.VX.M0.F2.06UMB	VT.LM.VX.M0.F2.15UMB
	RS485	VT.LM.VX.M0.F2.06TRS	VT.LM.VX.M0.F2.15TRS	VT.LM.VX.M0.F2.06URS	VT.LM.VX.M0.F2.15URS
Горизонтальное, подключение стояков отопления справа	Без инт.	VT.LM.HX.M0.F2.06T00.R	VT.LM.HX.M0.F2.15T00.R	VT.LM.HX.M0.F2.06U00.R	VT.LM.HX.M0.F2.15U00.R
	M-BUS	VT.LM.HX.M0.F2.06TMB.R	VT.LM.HX.M0.F2.15TMB.R	VT.LM.HX.M0.F2.06UMB.R	VT.LM.HX.M0.F2.15UMB.R
	RS485	VT.LM.HX.M0.F2.06TRS.R	VT.LM.HX.M0.F2.15TRS.R	VT.LM.HX.M0.F2.06URS.R	VT.LM.HX.M0.F2.15URS.R
Горизонтальное, подключение стояков отопления слева	Без инт.	VT.LM.HX.M0.F2.06T00.L	VT.LM.HX.M0.F2.15T00.L	VT.LM.HX.M0.F2.06U00.L	VT.LM.HX.M0.F2.15U00.L
	M-BUS	VT.LM.HX.M0.F2.06TMB.L	VT.LM.HX.M0.F2.15TMB.L	VT.LM.HX.M0.F2.06UMB.L	VT.LM.HX.M0.F2.15UMB.L
	RS485	VT.LM.HX.M0.F2.06TRS.L	VT.LM.HX.M0.F2.15TRS.L	VT.LM.HX.M0.F2.06URS.L	VT.LM.HX.M0.F2.15URS.L

VT.LM.HX.A0

L (подключение стояков слева)

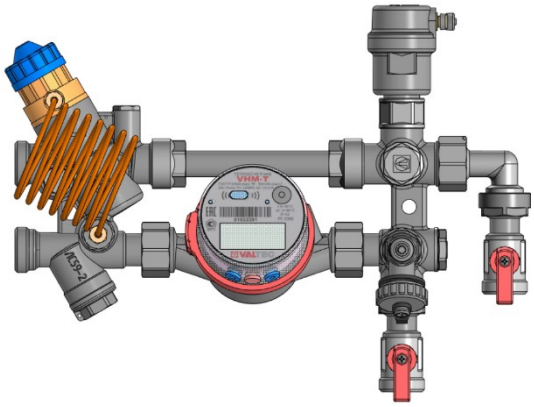

R (подключение стояков справа)

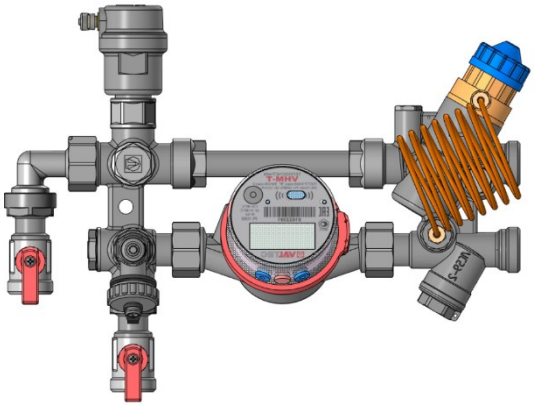

Станции без теплосчетчиков (с вставкой)

Горизонтальное, подключение стояков отопления справа	Горизонтальное, подключение стояков отопления слева
VT.LM.HX.A0.F0.00000.R	VT.LM.HX.A0.F0.00000.L
VT.LM.HX.A0.F1.00000.R	VT.LM.HX.A0.F1.00000.L
VT.LM.HX.A0.F2.00000.R	VT.LM.HX.A0.F2.00000.L

Станции с регулятором перепада давления F1 (0,09-0,68 м3/час; 3-17 кПа)

исполнение	Тип интерфейса диспетчерезации	номинальный расход Qн 0,6 м3/час	
		тахометрический теплосчетчик	ультразвуковой теплосчетчик
Горизонтальное, подключение стояков отопления справа	Без инт.	VT.LM.HX.A0.F1.06T00.R	VT.LM.HX.A0.F1.06U00.R
	M-BUS	VT.LM.HX.A0.F1.06TMB.R	VT.LM.HX.A0.F1.06UMB.R
	RS485	VT.LM.HX.A0.F1.06TRS.R	VT.LM.HX.A0.F1.06URS.R
Горизонтальное, подключение стояков отопления слева	Без инт.	VT.LM.HX.A0.F1.06T00.L	VT.LM.HX.A0.F1.06U00.L
	M-BUS	VT.LM.HX.A0.F1.06TMB.L	VT.LM.HX.A0.F1.06UMB.L
	RS485	VT.LM.HX.A0.F1.06TRS.L	VT.LM.HX.A0.F1.06URS.L

Станции с без регулятора перепада давления F2 (0,26-1,10 м3/час; 3-35 кПа)

исполнение	Тип интерфейса диспетчерезации	с тахометрическими тепл.счет. с Qн 0,6 м3/час	с тахометрическими тепл.счет. с Qн 1,5 м3/час	с ультразвуковыми тепл.счет. с Qн 0,6 м3/час	с ультразвуковыми тепл.счет. с Qн 1,5 м3/час
Горизонтальное, подключение стояков отопления справа	Без инт.	VT.LM.HX.A0.F2.06T00.R	VT.LM.HX.A0.F2.15T00.R	VT.LM.HX.A0.F2.06U00.R	VT.LM.HX.A0.F2.15U00.R
	M-BUS	VT.LM.HX.A0.F2.06TMB.R	VT.LM.HX.A0.F2.15TMB.R	VT.LM.HX.A0.F2.06UMB.R	VT.LM.HX.A0.F2.15UMB.R
	RS485	VT.LM.HX.A0.F2.06TRS.R	VT.LM.HX.A0.F2.15TRS.R	VT.LM.HX.A0.F2.06URS.R	VT.LM.HX.A0.F2.15URS.R
Горизонтальное, подключение стояков отопления слева	Без инт.	VT.LM.HX.A0.F2.06T00.L	VT.LM.HX.A0.F2.15T00.L	VT.LM.HX.A0.F2.06U00.L	VT.LM.HX.A0.F2.15U00.L
	M-BUS	VT.LM.HX.A0.F2.06TMB.L	VT.LM.HX.A0.F2.15TMB.L	VT.LM.HX.A0.F2.06UMB.L	VT.LM.HX.A0.F2.15UMB.L
	RS485	VT.LM.HX.A0.F2.06TRS.L	VT.LM.HX.A0.F2.15TRS.L	VT.LM.HX.A0.F2.06URS.L	VT.LM.HX.A0.F2.15URS.L

Станции без картриджа (С сервисной заглушкой)

исполнение	Тип интерфейса диспетчерезации	с тахометрическими тепл.счет. с Qн 0,6 м3/час	с тахометрическими тепл.счет. с Qн 1,5 м3/час	с ультразвуковыми тепл.счет. с Qн 0,6 м3/час	с ультразвуковыми тепл.счет. с Qн 1,5 м3/час
Горизонтальное, подключение стояков отопления справа	Без инт.	VT.LM.HX.A0.F0.06T00.R	VT.LM.HX.A0.F0.15T00.R	VT.LM.HX.A0.F0.06U00.R	VT.LM.HX.A0.F0.15U00.R
	M-BUS	VT.LM.HX.A0.F0.06TMB.R	VT.LM.HX.A0.F0.15TMB.R	VT.LM.HX.A0.F0.06UMB.R	VT.LM.HX.A0.F0.15UMB.R
	RS485	VT.LM.HX.A0.F0.06TRS.R	VT.LM.HX.A0.F0.15TRS.R	VT.LM.HX.A0.F0.06URS.R	VT.LM.HX.A0.F0.15URS.R
Горизонтальное, подключение стояков отопления слева	Без инт.	VT.LM.HX.A0.F0.06T00.L	VT.LM.HX.A0.F0.15T00.L	VT.LM.HX.A0.F0.06U00.L	VT.LM.HX.A0.F0.15U00.L
	M-BUS	VT.LM.HX.A0.F0.06TMB.L	VT.LM.HX.A0.F0.15TMB.L	VT.LM.HX.A0.F0.06UMB.L	VT.LM.HX.A0.F0.15UMB.L
	RS485	VT.LM.HX.A0.F0.06TRS.L	VT.LM.HX.A0.F0.15TRS.L	VT.LM.HX.A0.F0.06URS.L	VT.LM.HX.A0.F0.15URS.L

ТИП VT.LM.VR.M0

Исполнение L (модуль отопления слева)

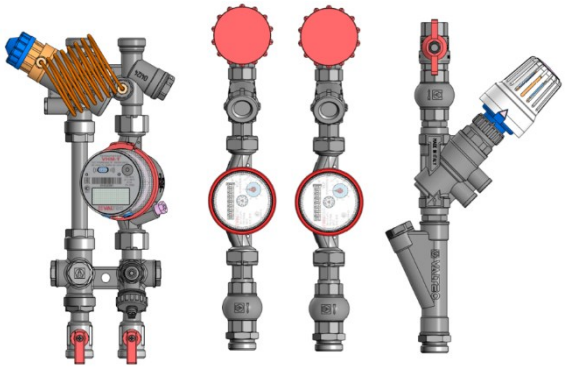

Станции без теплосчетчиков (с вставкой)
VT.LM.VR.M0.F0.00000.L
VT.LM.VR.M0.F1.00000.L
VT.LM.VR.M0.F2.00000.L

Станции с теплосчетчиками и водосчетчиками

исполнение	Тип интерфейса диспетчерезации	с тахометрическими тепл.счет. с Qн 0,6 м3/час	с тахометрическими тепл.счет. с Qн 1,5 м3/час	с ультразвуковыми тепл.счет. с Qн 0,6 м3/час	с ультразвуковыми тепл.счет. с Qн 1,5 м3/час
Регулятор перепада давления F1 (0,09-0,68 м3/час; 3-17 кПа)	Без инт.	VT.LM.VR.M0.F1.06T00.L	*	VT.LM.VR.M0.F1.06U00.L	*
	M-BUS	VT.LM.VR.M0.F1.06TMB.L	*	VT.LM.VR.M0.F1.06UMB.L	*
	RS485	VT.LM.VR.M0.F1.06TRS.L	*	VT.LM.VR.M0.F1.06URS.L	*
Регулятор перепада давления F2 (0,26-1,10 м3/час; 3-35 кПа)	Без инт.	VT.LM.VR.M0.F2.06T00.L	VT.LM.VR.M0.F2.15T00.L	VT.LM.VR.M0.F2.06U00.L	VT.LM.VR.M0.F2.15U00.L
	M-BUS	VT.LM.VR.M0.F2.06TMB.L	VT.LM.VR.M0.F2.15TMB.L	VT.LM.VR.M0.F2.06UMB.L	VT.LM.VR.M0.F2.15UMB.L
	RS485	VT.LM.VR.M0.F2.06TRS.L	VT.LM.VR.M0.F2.15TRS.L	VT.LM.VR.M0.F2.06URS.L	VT.LM.VR.M0.F2.15URS.L
Без регулятора (картриджа) с сервисной заглушкой*	Без инт.	VT.LM.VR.M0.F0.06T00.L	VT.LM.VR.M0.F0.15T00.L	VT.LM.VR.M0.F0.06U00.L	VT.LM.VR.M0.F0.15U00.L
	M-BUS	VT.LM.VR.M0.F0.06TMB.L	VT.LM.VR.M0.F0.15TMB.L	VT.LM.VR.M0.F0.06UMB.L	VT.LM.VR.M0.F0.15UMB.L
	RS485	VT.LM.VR.M0.F0.06TRS.L	VT.LM.VR.M0.F0.15TRS.L	VT.LM.VR.M0.F0.06URS.L	VT.LM.VR.M0.F0.15URS.L

*Картридж может быть установлен позднее, после монтажа станции
**Не рекомендованное исполнение

Исполнение R (модуль отопления справа)

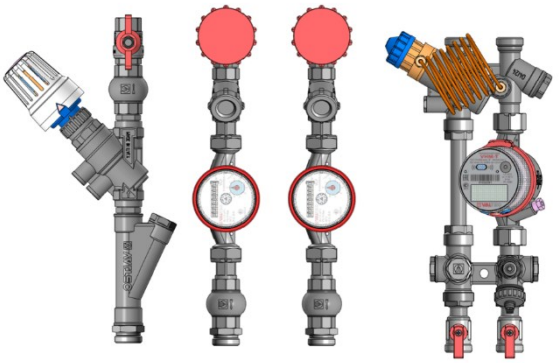

Станции без теплосчетчиков (с вставкой)
VT.LM.V0.M0.F0.00000.R
VT.LM.V0.M0.F1.00000.R
VT.LM.V0.M0.F2.00000.R

Станции с теплосчетчиками и водосчетчиками

исполнение	Тип интерфейса диспетчерезации	с тахометрическими тепл.счет. с Qн 0,6 м3/час	с тахометрическими тепл.счет. с Qн 1,5 м3/час	с ультразвуковыми тепл.счет. с Qн 0,6 м3/час	с ультразвуковыми тепл.счет. с Qн 1,5 м3/час
Регулятор перепада давления F1 (0,09-0,68 м3/час; 3-17 кПа)	Без инт.	VT.LM.VR.M0.F1.06T00.R	**	VT.LM.VR.M0.F1.06U00.R	**
	M-BUS	VT.LM.VR.M0.F1.06TMB.R	**	VT.LM.VR.M0.F1.06UMB.R	**
	RS485	VT.LM.VR.M0.F1.06TRS.R	**	VT.LM.VR.M0.F1.06URS.R	**
Регулятор перепада давления F2 (0,26-1,10 м3/час; 3-35 кПа)	Без инт.	VT.LM.VR.M0.F2.06T00.R	VT.LM.VR.M0.F2.15T00.R	VT.LM.VR.M0.F2.06U00.R	VT.LM.VR.M0.F2.15U00.R
	M-BUS	VT.LM.VR.M0.F2.06TMB.R	VT.LM.VR.M0.F2.15TMB.R	VT.LM.VR.M0.F2.06UMB.R	VT.LM.VR.M0.F2.15UMB.R
	RS485	VT.LM.VR.M0.F2.06TRS.R	VT.LM.VR.M0.F2.15TRS.R	VT.LM.VR.M0.F2.06URS.R	VT.LM.VR.M0.F2.15URS.R
Без регулятора (картриджа) с сервисной заглушкой*	Без инт.	VT.LM.VR.M0.F0.06T00.R	VT.LM.VR.M0.F0.15T00.R	VT.LM.VR.M0.F0.06U00.R	VT.LM.VR.M0.F0.15U00.R
	M-BUS	VT.LM.VR.M0.F0.06TMB.R	VT.LM.VR.M0.F0.15TMB.R	VT.LM.VR.M0.F0.06UMB.R	VT.LM.VR.M0.F0.15UMB.R
	RS485	VT.LM.VR.M0.F0.06TRS.R	VT.LM.VR.M0.F0.15TRS.R	VT.LM.VR.M0.F0.06URS.R	VT.LM.VR.M0.F0.15URS.R

*Картридж может быть установлен позднее, после монтажа станции
**Не рекомендованное исполнение

ТИП VT.LM.VD.M0

Исполнение L (модуль отопления слева)

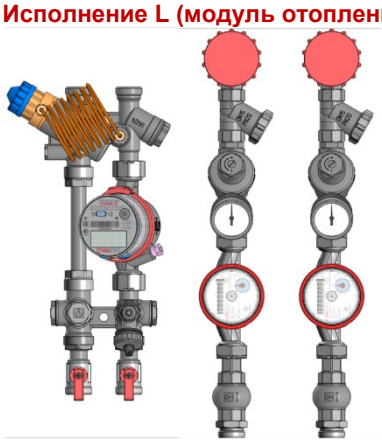

Станции без теплосчетчиков (с вставкой)
VT.LM.VD.M0.F0.00000.L
VT.LM.VD.M0.F1.00000.L
VT.LM.VD.M0.F2.00000.L

Станции с теплосчетчиками и водосчетчиками

исполнение	Тип интерфейса диспетчерезации	с тахометрическими тепл.счет. с Qн 0,6 м3/час	с тахометрическими тепл.счет. с Qн 1,5 м3/час	с ультразвуковыми тепл.счет. с Qн 0,6 м3/час	с ультразвуковыми тепл.счет. с Qн 1,5 м3/час
Регулятор перепада давления F1 (0,09-0,68 м3/час; 3-17 кПа)	Без инт.	VT.LM.VD.M0.F1.06T00.L	**	VT.LM.VD.M0.F1.06U00.L	**
	M-BUS	VT.LM.VD.M0.F1.06TMB.L	**	VT.LM.VD.M0.F1.06UMB.L	**
	RS485	VT.LM.VD.M0.F1.06TRS.L	**	VT.LM.VD.M0.F1.06URS.L	**
Регулятор перепада давления F2 (0,26-1,10 м3/час; 3-35 кПа)	Без инт.	VT.LM.VD.M0.F2.06T00.L	VT.LM.VD.M0.F2.15T00.L	VT.LM.VD.M0.F2.06U00.L	VT.LM.VD.M0.F2.15U00.L
	M-BUS	VT.LM.VD.M0.F2.06TMB.L	VT.LM.VD.M0.F2.15TMB.L	VT.LM.VD.M0.F2.06UMB.L	VT.LM.VD.M0.F2.15UMB.L
	RS485	VT.LM.VD.M0.F2.06TRS.L	VT.LM.VD.M0.F2.15TRS.L	VT.LM.VD.M0.F2.06URS.L	VT.LM.VD.M0.F2.15URS.L
Без регулятора (картриджа) с сервисной заглушкой*	Без инт.	VT.LM.VD.M0.F0.06T00.L	VT.LM.VD.M0.F0.15T00.L	VT.LM.VD.M0.F0.06U00.L	VT.LM.VD.M0.F0.15U00.L
	M-BUS	VT.LM.VD.M0.F0.06TMB.L	VT.LM.VD.M0.F0.15TMB.L	VT.LM.VD.M0.F0.06UMB.L	VT.LM.VD.M0.F0.15UMB.L
	RS485	VT.LM.VD.M0.F0.06TRS.L	VT.LM.VD.M0.F0.15TRS.L	VT.LM.VD.M0.F0.06URS.L	VT.LM.VD.M0.F0.15URS.L

*Картридж может быть установлен позднее, после монтажа станции
**Не рекомендованное исполнение

Исполнение R (модуль отопления справа)

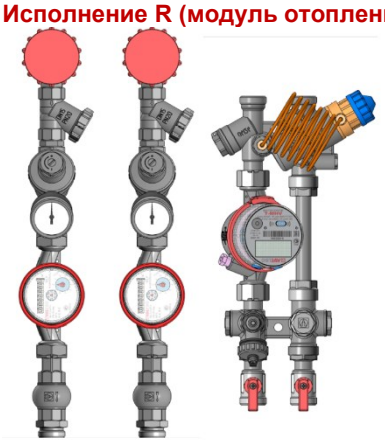

Станции без теплосчетчиков (с вставкой)
VT.LM.VD.M0.F0.00000.R
VT.LM.VD.M0.F1.00000.R
VT.LM.VD.M0.F2.00000.R

Станции с теплосчетчиками и водосчетчиками

исполнение	Тип интерфейса диспетчерезации	с тахометрическими тепл.счет. с Qн 0,6 м3/час	с тахометрическими тепл.счет. с Qн 1,5 м3/час	с ультразвуковыми тепл.счет. с Qн 0,6 м3/час	с ультразвуковыми тепл.счет. с Qн 1,5 м3/час
Регулятор перепада давления F1 (0,09-0,68 м3/час; 3-17 кПа)	Без инт.	VT.LM.VD.M0.F1.06T00.R	**	VT.LM.VD.M0.F1.06U00.R	**
	M-BUS	VT.LM.VD.M0.F1.06TMB.R	**	VT.LM.VD.M0.F1.06UMB.R	**
	RS485	VT.LM.VD.M0.F1.06TRS.R	**	VT.LM.VD.M0.F1.06URS.R	**
Регулятор перепада давления F2 (0,26-1,10 м3/час; 3-35 кПа)	Без инт.	VT.LM.VD.M0.F2.06T00.R	VT.LM.VD.M0.F2.15T00.R	VT.LM.VD.M0.F2.06U00.R	VT.LM.VD.M0.F2.15U00.R
	M-BUS	VT.LM.VD.M0.F2.06TMB.R	VT.LM.VD.M0.F2.15TMB.R	VT.LM.VD.M0.F2.06UMB.R	VT.LM.VD.M0.F2.15UMB.R
	RS485	VT.LM.VD.M0.F2.06TRS.R	VT.LM.VD.M0.F2.15TRS.R	VT.LM.VD.M0.F2.06URS.R	VT.LM.VD.M0.F2.15URS.R
Без регулятора (картриджа) с сервисной заглушкой*	Без инт.	VT.LM.VD.M0.F0.06T00.R	VT.LM.VD.M0.F0.15T00.R	VT.LM.VD.M0.F0.06U00.R	VT.LM.VD.M0.F0.15U00.R
	M-BUS	VT.LM.VD.M0.F0.06TMB.R	VT.LM.VD.M0.F0.15TMB.R	VT.LM.VD.M0.F0.06UMB.R	VT.LM.VD.M0.F0.15UMB.R
	RS485	VT.LM.VD.M0.F0.06TRS.R	VT.LM.VD.M0.F0.15TRS.R	VT.LM.VD.M0.F0.06URS.R	VT.LM.VD.M0.F0.15URS.R

*Картридж может быть установлен позднее, после монтажа станции
**Не рекомендованное исполнение

ТИП VT.LM.VD.MW

Исполнение L (модуль отопления слева)

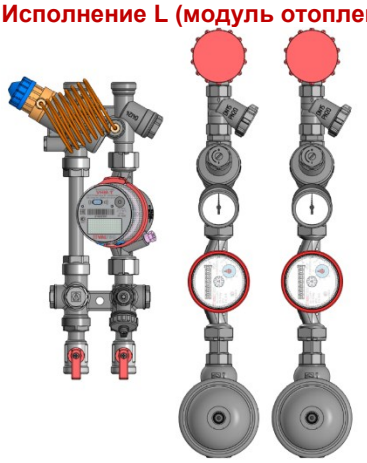

Станции без теплосчетчиков (с вставкой)
VT.LM.VD.MW.F0.00000.L
VT.LM.VD.MW.F1.00000.L
VT.LM.VD.MW.F2.00000.L

Станции с теплосчетчиками и водосчетчиками

исполнение	Тип интерфейса диспетчерезации	с тахометрическими тепл.счет. с Qн 0,6 м3/час	с тахометрическими тепл.счет. с Qн 1,5 м3/час	с ультразвуковыми тепл.счет. с Qн 0,6 м3/час	с ультразвуковыми тепл.счет. с Qн 1,5 м3/час
Регулятор перепада давления F1 (0,09-0,68 м3/час; 3-17 кПа)	Без инт.	VT.LM.VD.MW.F1.06T00.L	**	VT.LM.VD.MW.F1.06U00.L	**
	M-BUS	VT.LM.VD.MW.F1.06TMB.L	**	VT.LM.VD.MW.F1.06UMB.L	**
	RS485	VT.LM.VD.MW.F1.06TRS.L	**	VT.LM.VD.MW.F1.06URS.L	**
Регулятор перепада давления F2 (0,26-1,10 м3/час; 3-35 кПа)	Без инт.	VT.LM.VD.MW.F2.06T00.L	VT.LM.VD.MW.F2.15T00.L	VT.LM.VD.MW.F2.06U00.L	VT.LM.VD.MW.F2.15U00.L
	M-BUS	VT.LM.VD.MW.F2.06TMB.L	VT.LM.VD.MW.F2.15TMB.L	VT.LM.VD.MW.F2.06UMB.L	VT.LM.VD.MW.F2.15UMB.L
	RS485	VT.LM.VD.MW.F2.06TRS.L	VT.LM.VD.MW.F2.15TRS.L	VT.LM.VD.MW.F2.06URS.L	VT.LM.VD.MW.F2.15URS.L
Без регулятора (картриджа) с сервисной заглушкой*	Без инт.	VT.LM.VD.MW.F0.06T00.L	VT.LM.VD.MW.F0.15T00.L	VT.LM.VD.MW.F0.06U00.L	VT.LM.VD.MW.F0.15U00.L
	M-BUS	VT.LM.VD.MW.F0.06TMB.L	VT.LM.VD.MW.F0.15TMB.L	VT.LM.VD.MW.F0.06UMB.L	VT.LM.VD.MW.F0.15UMB.L
	RS485	VT.LM.VD.MW.F0.06TRS.L	VT.LM.VD.MW.F0.15TRS.L	VT.LM.VD.MW.F0.06URS.L	VT.LM.VD.MW.F0.15URS.L

*Картридж может быть установлен позднее, после монтажа станции
**Не рекомендованное исполнение

Исполнение R (модуль отопления справа)

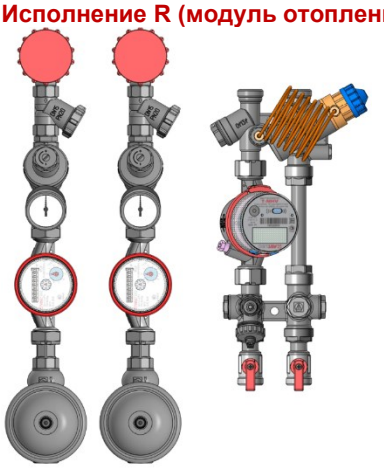

Станции без теплосчетчиков (с вставкой)
VT.LM.VD.MW.F0.00000.R
VT.LM.VD.MW.F1.00000.R
VT.LM.VD.MW.F2.00000.R

Станции с теплосчетчиками и водосчетчиками

исполнение	Тип интерфейса диспетчерезации	с тахометрическими тепл.счет. с Qн 0,6 м3/час	с тахометрическими тепл.счет. с Qн 1,5 м3/час	с ультразвуковыми тепл.счет. с Qн 0,6 м3/час	с ультразвуковыми тепл.счет. с Qн 1,5 м3/час
Регулятор перепада давления F1 (0,09-0,68 м3/час; 3-17 кПа)	Без инт.	VT.LM.VD.MW.F1.06T00.R	**	VT.LM.VD.MW.F1.06U00.R	**
	M-BUS	VT.LM.VD.MW.F1.06TMB.R	**	VT.LM.VD.MW.F1.06UMB.R	**
	RS485	VT.LM.VD.MW.F1.06TRS.R	**	VT.LM.VD.MW.F1.06URS.R	**
Регулятор перепада давления F2 (0,26-1,10 м3/час; 3-35 кПа)	Без инт.	VT.LM.VD.MW.F2.06T00.R	VT.LM.VD.MW.F2.15T00.R	VT.LM.VD.MW.F2.06U00.R	VT.LM.VD.MW.F2.15U00.R
	M-BUS	VT.LM.VD.MW.F2.06TMB.R	VT.LM.VD.MW.F2.15TMB.R	VT.LM.VD.MW.F2.06UMB.R	VT.LM.VD.MW.F2.15UMB.R
	RS485	VT.LM.VD.MW.F2.06TRS.R	VT.LM.VD.MW.F2.15TRS.R	VT.LM.VD.MW.F2.06URS.R	VT.LM.VD.MW.F2.15URS.R
Без регулятора (картриджа) с сервисной заглушкой*	Без инт.	VT.LM.VD.MW.F0.06T00.R	VT.LM.VD.MW.F0.15T00.R	VT.LM.VD.MW.F0.06U00.R	VT.LM.VD.MW.F0.15U00.R
	M-BUS	VT.LM.VD.MW.F0.06TMB.R	VT.LM.VD.MW.F0.15TMB.R	VT.LM.VD.MW.F0.06UMB.R	VT.LM.VD.MW.F0.15UMB.R
	RS485	VT.LM.VD.MW.F0.06TRS.R	VT.LM.VD.MW.F0.15TRS.R	VT.LM.VD.MW.F0.06URS.R	VT.LM.VD.MW.F0.15URS.R

*Картридж может быть установлен позднее, после монтажа станции
**Не рекомендованное исполнение

ТИП VT.LM.V0.M0

Исполнение L (модуль отопления слева)

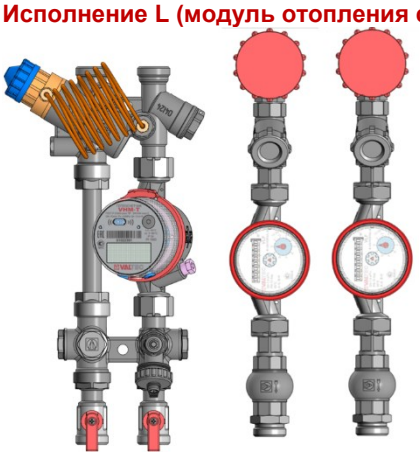

Станции без теплосчетчиков (с вставкой)
VT.LM.V0.M0.F0.00000.L
VT.LM.V0.M0.F1.00000.L
VT.LM.V0.M0.F2.00000.L

Станции с теплосчетчиками и водосчетчиками

исполнение	Тип интерфейса диспетчерезации	с тахометрическими тепл.счет. с Qн 0,6 м3/час	с тахометрическими тепл.счет. с Qн 1,5 м3/час	с ультразвуковыми тепл.счет. с Qн 0,6 м3/час	с ультразвуковыми тепл.счет. с Qн 1,5 м3/час
Регулятор перепада давления F1 (0,09-0,68 м3/час; 3-17 кПа)	Без инт.	VT.LM.V0.M0.F1.06T00.L	**	VT.LM.V0.M0.F1.06U00.L	**
	M-BUS	VT.LM.V0.M0.F1.06TMB.L	**	VT.LM.V0.M0.F1.06UMB.L	**
	RS485	VT.LM.V0.M0.F1.06TRS.L	**	VT.LM.V0.M0.F1.06URS.L	**
Регулятор перепада давления F2 (0,26-1,10 м3/час; 3-35 кПа)	Без инт.	VT.LM.V0.M0.F2.06T00.L	VT.LM.V0.M0.F2.15T00.L	VT.LM.V0.M0.F2.06U00.L	VT.LM.V0.M0.F2.15U00.L
	M-BUS	VT.LM.V0.M0.F2.06TMB.L	VT.LM.V0.M0.F2.15TMB.L	VT.LM.V0.M0.F2.06UMB.L	VT.LM.V0.M0.F2.15UMB.L
	RS485	VT.LM.V0.M0.F2.06TRS.L	VT.LM.V0.M0.F2.15TRS.L	VT.LM.V0.M0.F2.06URS.L	VT.LM.V0.M0.F2.15URS.L
Без регулятора (картриджа) с сервисной заглушкой*	Без инт.	VT.LM.V0.M0.F0.06T00.L	VT.LM.V0.M0.F0.15T00.L	VT.LM.V0.M0.F0.06U00.L	VT.LM.V0.M0.F0.15U00.L
	M-BUS	VT.LM.V0.M0.F0.06TMB.L	VT.LM.V0.M0.F0.15TMB.L	VT.LM.V0.M0.F0.06UMB.L	VT.LM.V0.M0.F0.15UMB.L
	RS485	VT.LM.V0.M0.F0.06TRS.L	VT.LM.V0.M0.F0.15TRS.L	VT.LM.V0.M0.F0.06URS.L	VT.LM.V0.M0.F0.15URS.L

*Картридж может быть установлен позднее, после монтажа станции
**Не рекомендованное исполнение

Исполнение R (модуль отопления справа)

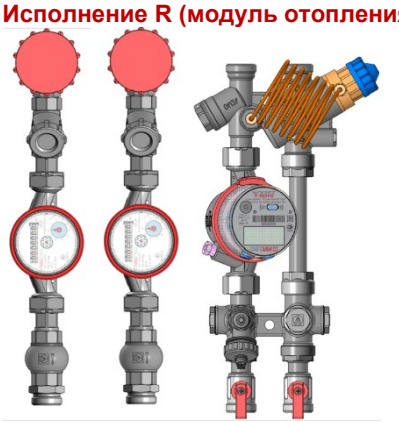

Станции без теплосчетчиков (с вставкой)
VT.LM.V0.M0.F0.00000.R
VT.LM.V0.M0.F1.00000.R
VT.LM.V0.M0.F2.00000.R

Станции с теплосчетчиками и водосчетчиками

исполнение	Тип интерфейса диспетчерезации	с тахометрическими тепл.счет. с Qн 0,6 м3/час	с тахометрическими тепл.счет. с Qн 1,5 м3/час	с ультразвуковыми тепл.счет. с Qн 0,6 м3/час	с ультразвуковыми тепл.счет. с Qн 1,5 м3/час
Регулятор перепада давления F1 (0,09-0,68 м3/час; 3-17 кПа)	Без инт.	VT.LM.V0.M0.F1.06T00.R	**	VT.LM.V0.M0.F1.06U00.R	**
	M-BUS	VT.LM.V0.M0.F1.06TMB.R	**	VT.LM.V0.M0.F1.06UMB.R	**
	RS485	VT.LM.V0.M0.F1.06TRS.R	**	VT.LM.V0.M0.F1.06URS.R	**
Регулятор перепада давления F2 (0,26-1,10 м3/час; 3-35 кПа)	Без инт.	VT.LM.V0.M0.F2.06T00.R	VT.LM.V0.M0.F2.15T00.R	VT.LM.V0.M0.F2.06U00.R	VT.LM.V0.M0.F2.15U00.R
	M-BUS	VT.LM.V0.M0.F2.06TMB.R	VT.LM.V0.M0.F2.15TMB.R	VT.LM.V0.M0.F2.06UMB.R	VT.LM.V0.M0.F2.15UMB.R
	RS485	VT.LM.V0.M0.F2.06TRS.R	VT.LM.V0.M0.F2.15TRS.R	VT.LM.V0.M0.F2.06URS.R	VT.LM.V0.M0.F2.15URS.R
Без регулятора (картриджа) с сервисной заглушкой*	Без инт.	VT.LM.V0.M0.F0.06T00.R	VT.LM.V0.M0.F0.15T00.R	VT.LM.V0.M0.F0.06U00.R	VT.LM.V0.M0.F0.15U00.R
	M-BUS	VT.LM.V0.M0.F0.06TMB.R	VT.LM.V0.M0.F0.15TMB.R	VT.LM.V0.M0.F0.06UMB.R	VT.LM.V0.M0.F0.15UMB.R
	RS485	VT.LM.V0.M0.F0.06TRS.R	VT.LM.V0.M0.F0.15TRS.R	VT.LM.V0.M0.F0.06URS.R	VT.LM.V0.M0.F0.15URS.R

*Картридж может быть установлен позднее, после монтажа станции
**Не рекомендованное исполнение

ТИП VT.LM.V0.MW

Исполнение L (модуль отопления слева)

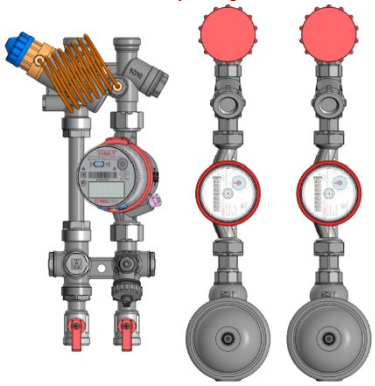

Станции без теплосчетчиков (с вставкой)
VT.LM.V0.MW.F0.00000.L
VT.LM.V0.MW.F1.00000.L
VT.LM.V0.MW.F2.00000.L

Станции с теплосчетчиками и водосчетчиками

исполнение	Тип интерфейса диспетчерезации	с тахометрическими тепл.счет. с Qн 0,6 м3/час	с тахометрическими тепл.счет. с Qн 1,5 м3/час	с ультразвуковыми тепл.счет. с Qн 0,6 м3/час	с ультразвуковыми тепл.счет. с Qн 1,5 м3/час
Регулятор перепада давления F1 (0,09-0,68 м3/час; 3-17 кПа)	Без инт.	VT.LM.V0.MW.F1.06T00.L	**	VT.LM.V0.MW.F1.06U00.L	**
	M-BUS	VT.LM.V0.MW.F1.06TMB.L	**	VT.LM.V0.MW.F1.06UMB.L	**
	RS485	VT.LM.V0.MW.F1.06TRS.L	**	VT.LM.V0.MW.F1.06URS.L	**
Регулятор перепада давления F2 (0,26-1,10 м3/час; 3-35 кПа)	Без инт.	VT.LM.V0.MW.F2.06T00.L	VT.LM.V0.MW.F2.15T00.L	VT.LM.V0.MW.F2.06U00.L	VT.LM.V0.MW.F2.15U00.L
	M-BUS	VT.LM.V0.MW.F2.06TMB.L	VT.LM.V0.MW.F2.15TMB.L	VT.LM.V0.MW.F2.06UMB.L	VT.LM.V0.MW.F2.15UMB.L
	RS485	VT.LM.V0.MW.F2.06TRS.L	VT.LM.V0.MW.F2.15TRS.L	VT.LM.V0.MW.F2.06URS.L	VT.LM.V0.MW.F2.15URS.L
Без регулятора (картриджа) с сервисной заглушкой*	Без инт.	VT.LM.V0.MW.F0.06T00.L	VT.LM.V0.MW.F0.15T00.L	VT.LM.V0.MW.F0.06U00.L	VT.LM.V0.MW.F0.15U00.L
	M-BUS	VT.LM.V0.MW.F0.06TMB.L	VT.LM.V0.MW.F0.15TMB.L	VT.LM.V0.MW.F0.06UMB.L	VT.LM.V0.MW.F0.15UMB.L
	RS485	VT.LM.V0.MW.F0.06TRS.L	VT.LM.V0.MW.F0.15TRS.L	VT.LM.V0.MW.F0.06URS.L	VT.LM.V0.MW.F0.15URS.L

*Картридж может быть установлен позднее, после монтажа станции
**Не рекомендованное исполнение

Исполнение R (модуль отопления справа)

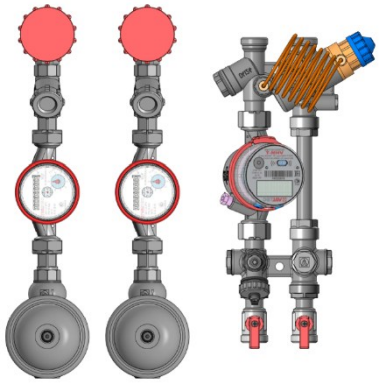

Станции без теплосчетчиков (с вставкой)
VT.LM.V0.MW.F0.00000.R
VT.LM.V0.MW.F1.00000.R
VT.LM.V0.MW.F2.00000.R

Станции с теплосчетчиками и водосчетчиками

исполнение	Тип интерфейса диспетчерезации	с тахометрическими тепл.счет. с Qн 0,6 м3/час	с тахометрическими тепл.счет. с Qн 1,5 м3/час	с ультразвуковыми тепл.счет. с Qн 0,6 м3/час	с ультразвуковыми тепл.счет. с Qн 1,5 м3/час
Регулятор перепада давления F1 (0,09-0,68 м3/час; 3-17 кПа)	Без инт.	VT.LM.V0.MW.F1.06T00.R	**	VT.LM.V0.MW.F1.06U00.R	**
	M-BUS	VT.LM.V0.MW.F1.06TMB.R	**	VT.LM.V0.MW.F1.06UMB.R	**
	RS485	VT.LM.V0.MW.F1.06TRS.R	**	VT.LM.V0.MW.F1.06URS.R	**
Регулятор перепада давления F2 (0,26-1,10 м3/час; 3-35 кПа)	Без инт.	VT.LM.V0.MW.F2.06T00.R	VT.LM.V0.MW.F2.15T00.R	VT.LM.V0.MW.F2.06U00.R	VT.LM.V0.MW.F2.15U00.R
	M-BUS	VT.LM.V0.MW.F2.06TMB.R	VT.LM.V0.MW.F2.15TMB.R	VT.LM.V0.MW.F2.06UMB.R	VT.LM.V0.MW.F2.15UMB.R
	RS485	VT.LM.V0.MW.F2.06TRS.R	VT.LM.V0.MW.F2.15TRS.R	VT.LM.V0.MW.F2.06URS.R	VT.LM.V0.MW.F2.15URS.R
Без регулятора (картриджа) с сервисной заглушкой*	Без инт.	VT.LM.V0.MW.F0.06T00.R	VT.LM.V0.MW.F0.15T00.R	VT.LM.V0.MW.F0.06U00.R	VT.LM.V0.MW.F0.15U00.R
	M-BUS	VT.LM.V0.MW.F0.06TMB.R	VT.LM.V0.MW.F0.15TMB.R	VT.LM.V0.MW.F0.06UMB.R	VT.LM.V0.MW.F0.15UMB.R
	RS485	VT.LM.V0.MW.F0.06TRS.R	VT.LM.V0.MW.F0.15TRS.R	VT.LM.V0.MW.F0.06URS.R	VT.LM.V0.MW.F0.15URS.R

*Картридж может быть установлен позднее, после монтажа станции
**Не рекомендованное исполнение

ТИП VT.LM.HR.A0

Исполнение LL (подключение к стоякам модуля водоснабжения слева, отопления слева)

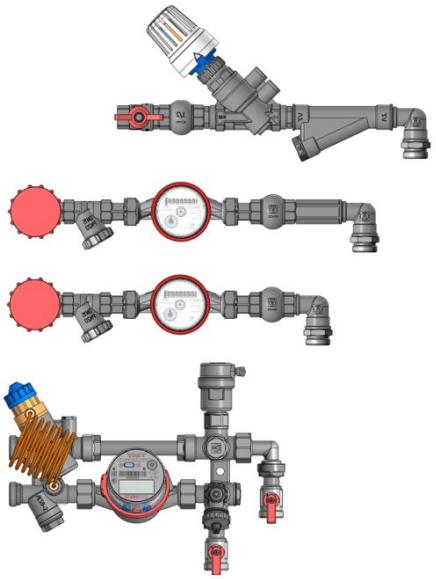

Исполнение LR (подключение к стоякам модуля водоснабжения слева, отопления справа)

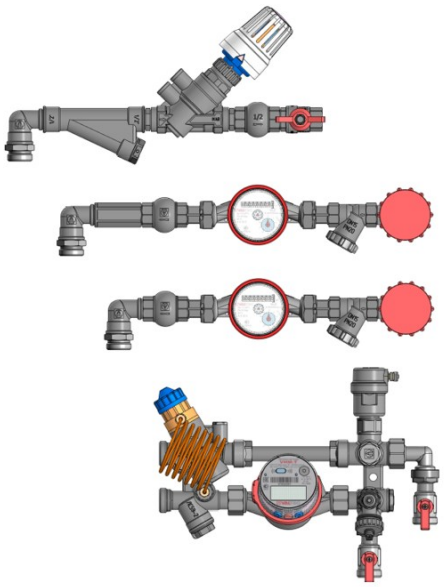

Станции без теплосчетчиков (с вставкой)	
Исполнение LL	**Исполнение LR**
VT.LM.HR.A0.F0.00000.LL	VT.LM.HR.A0.F0.00000.LR
VT.LM.HR.A0.F1.00000.LL	VT.LM.HR.A0.F1.00000.LR
VT.LM.HR.A0.F2.00000.LL	VT.LM.HR.A0.F2.00000.LR

Станции с теплосчетчиками и водосчетчиками Исполнение LL

исполнение	Тип интерфейса диспетчерезации	с тахометрическими тепл.счет. с Qн 0,6 м3/час	с тахометрическими тепл.счет. с Qн 1,5 м3/час	с ультразвуковыми тепл.счет. с Qн 0,6 м3/час	с ультразвуковыми тепл.счет. с Qн 1,5 м3/час
Регулятор перепада давления F1 (0,09-0,68 м3/час; 3-17 кПа)	Без инт.	VT.LM.HR.A0.F1.06T00.LL	**	VT.LM.HR.A0.F1.06U00.LL	**
	M-BUS	VT.LM.HR.A0.F1.06TMB.LL	**	VT.LM.HR.A0.F1.06UMB.LL	**
	RS485	VT.LM.HR.A0.F1.06TRS.LL	**	VT.LM.HR.A0.F1.06URS.LL	**
Регулятор перепада давления F2 (0,26-1,10 м3/час; 3-35 кПа)	Без инт.	VT.LM.HR.A0.F2.06T00.LL	VT.LM.HR.A0.F2.15T00.LL	VT.LM.HR.A0.F2.06U00.LL	VT.LM.HR.A0.F2.15U00.LL
	M-BUS	VT.LM.HR.A0.F2.06TMB.LL	VT.LM.HR.A0.F2.15TMB.LL	VT.LM.HR.A0.F2.06UMB.LL	VT.LM.HR.A0.F2.15UMB.LL
	RS485	VT.LM.HR.A0.F2.06TRS.LL	VT.LM.HR.A0.F2.15TRS.LL	VT.LM.HR.A0.F2.06URS.LL	VT.LM.HR.A0.F2.15URS.LL
Без регулятора (картриджа) с сервисной заглушкой*	Без инт.	VT.LM.HR.A0.F0.06T00.LL	VT.LM.HR.A0.F0.15T00.LL	VT.LM.HR.A0.F0.06U00.LL	VT.LM.HR.A0.F0.15U00.LL
	M-BUS	VT.LM.HR.A0.F0.06TMB.LL	VT.LM.HR.A0.F0.15TMB.LL	VT.LM.HR.A0.F0.06UMB.LL	VT.LM.HR.A0.F0.15UMB.LL
	RS485	VT.LM.HR.A0.F0.06TRS.LL	VT.LM.HR.A0.F0.15TRS.LL	VT.LM.HR.A0.F0.06URS.LL	VT.LM.HR.A0.F0.15URS.LL

*Картридж может быть установлен позднее, после монтажа станции
**Не рекомендованное исполнение

Станции с теплосчетчиками и водосчетчиками Исполнение LR

исполнение	Тип интерфейса диспетчерезации	с тахометрическими тепл.счет. с Qн 0,6 м3/час	с тахометрическими тепл.счет. с Qн 1,5 м3/час	с ультразвуковыми тепл.счет. с Qн 0,6 м3/час	с ультразвуковыми тепл.счет. с Qн 1,5 м3/час
Регулятор перепада давления F1 (0,09-0,68 м3/час; 3-17 кПа)	Без инт.	VT.LM.HR.A0.F1.06T00.LR	**	VT.LM.HR.A0.F1.06U00.LR	**
	M-BUS	VT.LM.HR.A0.F1.06TMB.LR	**	VT.LM.HR.A0.F1.06UMB.LR	**
	RS485	VT.LM.HR.A0.F1.06TRS.LR	**	VT.LM.HR.A0.F1.06URS.LR	**
Регулятор перепада давления F2 (0,26-1,10 м3/час; 3-35 кПа)	Без инт.	VT.LM.HR.A0.F2.06T00.LR	VT.LM.HR.A0.F2.15T00.LR	VT.LM.HR.A0.F2.06U00.LR	VT.LM.HR.A0.F2.15U00.LR
	M-BUS	VT.LM.HR.A0.F2.06TMB.LR	VT.LM.HR.A0.F2.15TMB.LR	VT.LM.HR.A0.F2.06UMB.LR	VT.LM.HR.A0.F2.15UMB.LR
	RS485	VT.LM.HR.A0.F2.06TRS.LR	VT.LM.HR.A0.F2.15TRS.LR	VT.LM.HR.A0.F2.06URS.LR	VT.LM.HR.A0.F2.15URS.LR
Без регулятора (картриджа) с сервисной заглушкой*	Без инт.	VT.LM.HR.A0.F0.06T00.LR	VT.LM.HR.A0.F0.15T00.LR	VT.LM.HR.A0.F0.06U00.LR	VT.LM.HR.A0.F0.15U00.LR
	M-BUS	VT.LM.HR.A0.F0.06TMB.LR	VT.LM.HR.A0.F0.15TMB.LR	VT.LM.HR.A0.F0.06UMB.LR	VT.LM.HR.A0.F0.15UMB.LR
	RS485	VT.LM.HR.A0.F0.06TRS.LR	VT.LM.HR.A0.F0.15TRS.LR	VT.LM.HR.A0.F0.06URS.LR	VT.LM.HR.A0.F0.15URS.LR

*Картридж может быть установлен позднее, после монтажа станции
**Не рекомендованное исполнение

ТИП VT.LM.HR.A0

Исполнение RR (подключение к стоякам модуля водоснабжения справа, отопления справа)

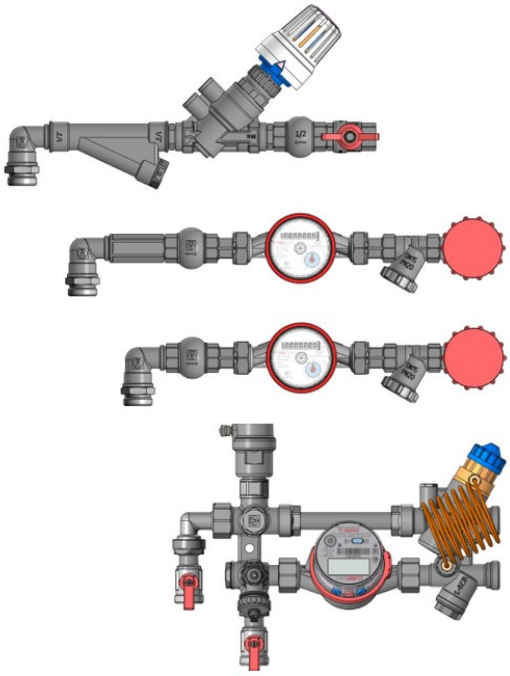

Исполнение RL (подключение к стоякам модуля водоснабжения справа, отопления слева)

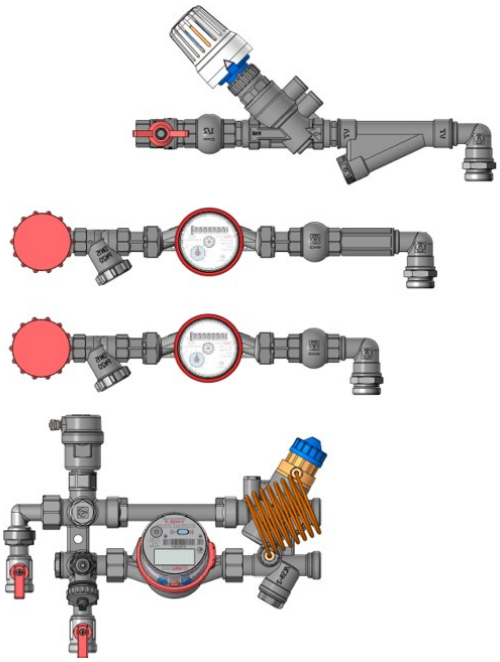

Станции без теплосчетчиков (с вставкой)	
Исполнение RR	**Исполнение RL**
VT.LM.HR.A0.F0.00000.RR	VT.LM.HR.A0.F0.00000.RL
VT.LM.HR.A0.F1.00000.RR	VT.LM.HR.A0.F1.00000.RL
VT.LM.HR.A0.F2.00000.RR	VT.LM.HR.A0.F2.00000.RL

Станции с теплосчетчиками и водосчетчиками Исполнение RR

исполнение	Тип интерфейса диспетчерезации	с тахометрическими тепл.счет. с Qн 0,6 м3/час	с тахометрическими тепл.счет. с Qн 1,5 м3/час	с ультразвуковыми тепл.счет. с Qн 0,6 м3/час	с ультразвуковыми тепл.счет. с Qн 1,5 м3/час
Регулятор перепада давления F1 (0,09-0,68 м3/час; 3-17 кПа)	Без инт.	VT.LM.HR.A0.F1.06T00.RR	**	VT.LM.HR.A0.F1.06U00.RR	**
	M-BUS	VT.LM.HR.A0.F1.06TMB.RR	**	VT.LM.HR.A0.F1.06UMB.RR	**
	RS485	VT.LM.HR.A0.F1.06TRS.RR	**	VT.LM.HR.A0.F1.06URS.RR	**
Регулятор перепада давления F2 (0,26-1,10 м3/час; 3-35 кПа)	Без инт.	VT.LM.HR.A0.F2.06T00.RR	VT.LM.HR.A0.F2.15T00.RR	VT.LM.HR.A0.F2.06U00.RR	VT.LM.HR.A0.F2.15U00.RR
	M-BUS	VT.LM.HR.A0.F2.06TMB.RR	VT.LM.HR.A0.F2.15TMB.RR	VT.LM.HR.A0.F2.06UMB.RR	VT.LM.HR.A0.F2.15UMB.RR
	RS485	VT.LM.HR.A0.F2.06TRS.RR	VT.LM.HR.A0.F2.15TRS.RR	VT.LM.HR.A0.F2.06URS.RR	VT.LM.HR.A0.F2.15URS.RR
Без регулятора (картриджа) с сервисной заглушкой*	Без инт.	VT.LM.HR.A0.F0.06T00.RR	VT.LM.HR.A0.F0.15T00.RR	VT.LM.HR.A0.F0.06U00.RR	VT.LM.HR.A0.F0.15U00.RR
	M-BUS	VT.LM.HR.A0.F0.06TMB.RR	VT.LM.HR.A0.F0.15TMB.RR	VT.LM.HR.A0.F0.06UMB.RR	VT.LM.HR.A0.F0.15UMB.RR
	RS485	VT.LM.HR.A0.F0.06TRS.RR	VT.LM.HR.A0.F0.15TRS.RR	VT.LM.HR.A0.F0.06URS.RR	VT.LM.HR.A0.F0.15URS.RR

*Картридж может быть установлен позднее, после монтажа станции
**Не рекомендованное исполнение

Станции с теплосчетчиками и водосчетчиками Исполнение RL

исполнение	Тип интерфейса диспетчерезации	с тахометрическими тепл.счет. с Qн 0,6 м3/час	с тахометрическими тепл.счет. с Qн 1,5 м3/час	с ультразвуковыми тепл.счет. с Qн 0,6 м3/час	с ультразвуковыми тепл.счет. с Qн 1,5 м3/час
Регулятор перепада давления F1 (0,09-0,68 м3/час; 3-17 кПа)	Без инт.	VT.LM.HR.A0.F1.06T00.RL	**	VT.LM.HR.A0.F1.06U00.RL	**
	M-BUS	VT.LM.HR.A0.F1.06TMB.RL	**	VT.LM.HR.A0.F1.06UMB.RL	**
	RS485	VT.LM.HR.A0.F1.06TRS.RL	**	VT.LM.HR.A0.F1.06URS.RL	**
Регулятор перепада давления F2 (0,26-1,10 м3/час; 3-35 кПа)	Без инт.	VT.LM.HR.A0.F2.06T00.RL	VT.LM.HR.A0.F2.15T00.RL	VT.LM.HR.A0.F2.06U00.RL	VT.LM.HR.A0.F2.15U00.RL
	M-BUS	VT.LM.HR.A0.F2.06TMB.RL	VT.LM.HR.A0.F2.15TMB.RL	VT.LM.HR.A0.F2.06UMB.RL	VT.LM.HR.A0.F2.15UMB.RL
	RS485	VT.LM.HR.A0.F2.06TRS.RL	VT.LM.HR.A0.F2.15TRS.RL	VT.LM.HR.A0.F2.06URS.RL	VT.LM.HR.A0.F2.15URS.RL
Без регулятора (картриджа) с сервисной заглушкой*	Без инт.	VT.LM.HR.A0.F0.06T00.RL	VT.LM.HR.A0.F0.15T00.RL	VT.LM.HR.A0.F0.06U00.RL	VT.LM.HR.A0.F0.15U00.RL
	M-BUS	VT.LM.HR.A0.F0.06TMB.RL	VT.LM.HR.A0.F0.15TMB.RL	VT.LM.HR.A0.F0.06UMB.RL	VT.LM.HR.A0.F0.15UMB.RL
	RS485	VT.LM.HR.A0.F0.06TRS.RL	VT.LM.HR.A0.F0.15TRS.RL	VT.LM.HR.A0.F0.06URS.RL	VT.LM.HR.A0.F0.15URS.RL

*Картридж может быть установлен позднее, после монтажа станции
**Не рекомендованное исполнение

ТИП VT.LM.HR.M0

Исполнение LL (подключение к стоякам модуля водоснабжения слева, отопления слева)

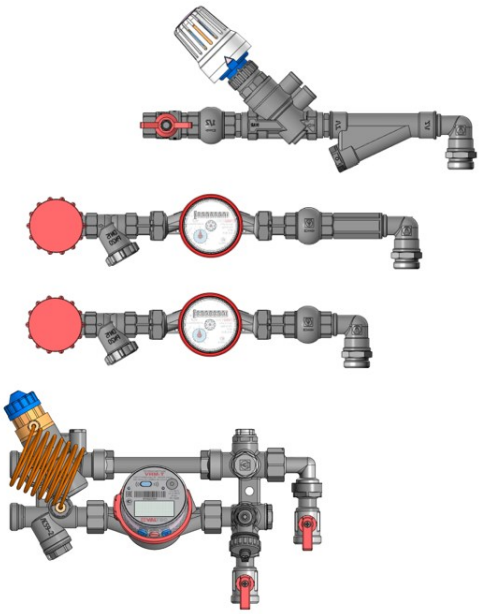

Исполнение LR (подключение к стоякам модуля водоснабжения слева, отопления справа)

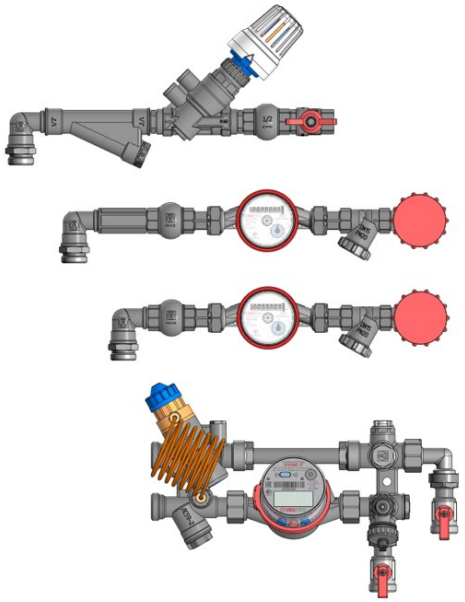

Станции без теплосчетчиков (с вставкой)	
Исполнение LL	**Исполнение LR**
VT.LM.HR.M0.F0.00000.LL	VT.LM.HR.M0.F0.00000.LR
VT.LM.HR.M0.F1.00000.LL	VT.LM.HR.M0.F1.00000.LR
VT.LM.HR.M0.F2.00000.LL	VT.LM.HR.M0.F2.00000.LR

Станции с теплосчетчиками и водосчетчиками Исполнение LL

исполнение	Тип интерфейса диспетчерезации	с тахометрическими тепл.счет. с Qн 0,6 м3/час	с тахометрическими тепл.счет. с Qн 1,5 м3/час	с ультразвуковыми тепл.счет. с Qн 0,6 м3/час	с ультразвуковыми тепл.счет. с Qн 1,5 м3/час
Регулятор перепада давления F1 (0,09-0,68 м3/час; 3-17 кПа)	Без инт.	VT.LM.HR.M0.F1.06T00.LL	**	VT.LM.HR.M0.F1.06U00.LL	**
	M-BUS	VT.LM.HR.M0.F1.06TMB.LL	**	VT.LM.HR.M0.F1.06UMB.LL	**
	RS485	VT.LM.HR.M0.F1.06TRS.LL	**	VT.LM.HR.M0.F1.06URS.LL	**
Регулятор перепада давления F2 (0,26-1,10 м3/час; 3-35 кПа)	Без инт.	VT.LM.HR.M0.F2.06T00.LL	VT.LM.HR.M0.F2.15T00.LL	VT.LM.HR.M0.F2.06U00.LL	VT.LM.HR.M0.F2.15U00.LL
	M-BUS	VT.LM.HR.M0.F2.06TMB.LL	VT.LM.HR.M0.F2.15TMB.LL	VT.LM.HR.M0.F2.06UMB.LL	VT.LM.HR.M0.F2.15UMB.LL
	RS485	VT.LM.HR.M0.F2.06TRS.LL	VT.LM.HR.M0.F2.15TRS.LL	VT.LM.HR.M0.F2.06URS.LL	VT.LM.HR.M0.F2.15URS.LL
Без регулятора (картриджа) с сервисной заглушкой*	Без инт.	VT.LM.HR.M0.F0.06T00.LL	VT.LM.HR.M0.F0.15T00.LL	VT.LM.HR.M0.F0.06U00.LL	VT.LM.HR.M0.F0.15U00.LL
	M-BUS	VT.LM.HR.M0.F0.06TMB.LL	VT.LM.HR.M0.F0.15TMB.LL	VT.LM.HR.M0.F0.06UMB.LL	VT.LM.HR.M0.F0.15UMB.LL
	RS485	VT.LM.HR.M0.F0.06TRS.LL	VT.LM.HR.M0.F0.15TRS.LL	VT.LM.HR.M0.F0.06URS.LL	VT.LM.HR.M0.F0.15URS.LL

*Картридж может быть установлен позднее, после монтажа станции
**Не рекомендованное исполнение

Станции с теплосчетчиками и водосчетчиками Исполнение LR

исполнение	Тип интерфейса диспетчерезации	с тахометрическими тепл.счет. с Qн 0,6 м3/час	с тахометрическими тепл.счет. с Qн 1,5 м3/час	с ультразвуковыми тепл.счет. с Qн 0,6 м3/час	с ультразвуковыми тепл.счет. с Qн 1,5 м3/час
Регулятор перепада давления F1 (0,09-0,68 м3/час; 3-17 кПа)	Без инт.	VT.LM.HR.M0.F1.06T00.LR	**	VT.LM.HR.M0.F1.06U00.LR	**
	M-BUS	VT.LM.HR.M0.F1.06TMB.LR	**	VT.LM.HR.M0.F1.06UMB.LR	**
	RS485	VT.LM.HR.M0.F1.06TRS.LR	**	VT.LM.HR.M0.F1.06URS.LR	**
Регулятор перепада давления F2 (0,26-1,10 м3/час; 3-35 кПа)	Без инт.	VT.LM.HR.M0.F2.06T00.LR	VT.LM.HR.M0.F2.15T00.LR	VT.LM.HR.M0.F2.06U00.LR	VT.LM.HR.M0.F2.15U00.LR
	M-BUS	VT.LM.HR.M0.F2.06TMB.LR	VT.LM.HR.M0.F2.15TMB.LR	VT.LM.HR.M0.F2.06UMB.LR	VT.LM.HR.M0.F2.15UMB.LR
	RS485	VT.LM.HR.M0.F2.06TRS.LR	VT.LM.HR.M0.F2.15TRS.LR	VT.LM.HR.M0.F2.06URS.LR	VT.LM.HR.M0.F2.15URS.LR
Без регулятора (картриджа) с сервисной заглушкой*	Без инт.	VT.LM.HR.M0.F0.06T00.LR	VT.LM.HR.M0.F0.15T00.LR	VT.LM.HR.M0.F0.06U00.LR	VT.LM.HR.M0.F0.15U00.LR
	M-BUS	VT.LM.HR.M0.F0.06TMB.LR	VT.LM.HR.M0.F0.15TMB.LR	VT.LM.HR.M0.F0.06UMB.LR	VT.LM.HR.M0.F0.15UMB.LR
	RS485	VT.LM.HR.M0.F0.06TRS.LR	VT.LM.HR.M0.F0.15TRS.LR	VT.LM.HR.M0.F0.06URS.LR	VT.LM.HR.M0.F0.15URS.LR

*Картридж может быть установлен позднее, после монтажа станции
**Не рекомендованное исполнение

ТИП VT.LM.HR.A0

Исполнение RR (подключение к стоякам модуля водоснабжения справа, отопления справа)

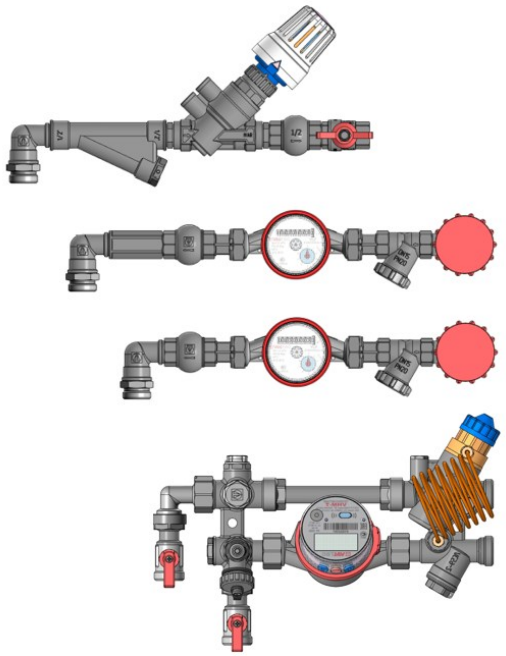

Исполнение RL (подключение к стоякам модуля водоснабжения справа, отопления слева)

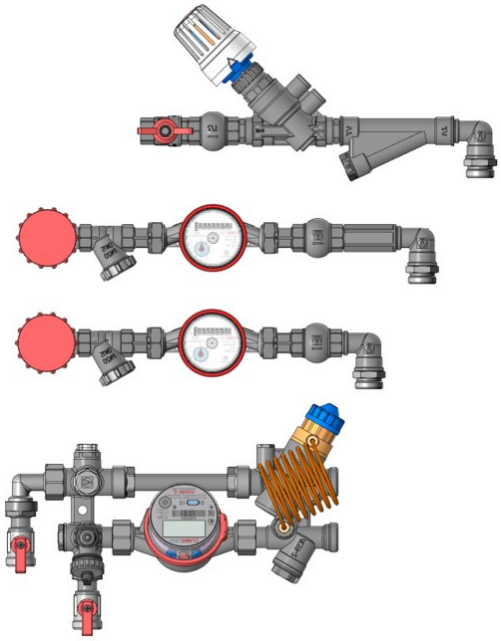

Станции без теплосчетчиков (с вставкой)	
Исполнение RR	**Исполнение RL**
VT.LM.HR.M0.F0.00000.RR	VT.LM.HR.M0.F0.00000.RL
VT.LM.HR.M0.F1.00000.RR	VT.LM.HR.M0.F1.00000.RL
VT.LM.HR.M0.F2.00000.RR	VT.LM.HR.M0.F2.00000.RL

Станции с теплосчетчиками и водосчетчиками Исполнение RR

исполнение	Тип интерфейса диспетчерезации	с тахометрическими тепл.счет. с Qн 0,6 м3/час	с тахометрическими тепл.счет. с Qн 1,5 м3/час	с ультразвуковыми тепл.счет. с Qн 0,6 м3/час	с ультразвуковыми тепл.счет. с Qн 1,5 м3/час
Регулятор перепада давления F1 (0,09-0,68 м3/час; 3-17 кПа)	Без инт.	VT.LM.HR.M0.F1.06T00.RR	**	VT.LM.HR.M0.F1.06U00.RR	**
	M-BUS	VT.LM.HR.M0.F1.06TMB.RR	**	VT.LM.HR.M0.F1.06UMB.RR	**
	RS485	VT.LM.HR.M0.F1.06TRS.RR	**	VT.LM.HR.M0.F1.06URS.RR	**
Регулятор перепада давления F2 (0,26-1,10 м3/час; 3-35 кПа)	Без инт.	VT.LM.HR.M0.F2.06T00.RR	VT.LM.HR.M0.F2.15T00.RR	VT.LM.HR.M0.F2.06U00.RR	VT.LM.HR.M0.F2.15U00.RR
	M-BUS	VT.LM.HR.M0.F2.06TMB.RR	VT.LM.HR.M0.F2.15TMB.RR	VT.LM.HR.M0.F2.06UMB.RR	VT.LM.HR.M0.F2.15UMB.RR
	RS485	VT.LM.HR.M0.F2.06TRS.RR	VT.LM.HR.M0.F2.15TRS.RR	VT.LM.HR.M0.F2.06URS.RR	VT.LM.HR.M0.F2.15URS.RR
Без регулятора (картриджа) с сервисной заглушкой*	Без инт.	VT.LM.HR.M0.F0.06T00.RR	VT.LM.HR.M0.F0.15T00.RR	VT.LM.HR.M0.F0.06U00.RR	VT.LM.HR.M0.F0.15U00.RR
	M-BUS	VT.LM.HR.M0.F0.06TMB.RR	VT.LM.HR.M0.F0.15TMB.RR	VT.LM.HR.M0.F0.06UMB.RR	VT.LM.HR.M0.F0.15UMB.RR
	RS485	VT.LM.HR.M0.F0.06TRS.RR	VT.LM.HR.M0.F0.15TRS.RR	VT.LM.HR.M0.F0.06URS.RR	VT.LM.HR.M0.F0.15URS.RR

*Картридж может быть установлен позднее, после монтажа станции
**Не рекомендованное исполнение

Станции с теплосчетчиками и водосчетчиками Исполнение RL

исполнение	Тип интерфейса диспетчерезации	с тахометрическими тепл.счет. с Qн 0,6 м3/час	с тахометрическими тепл.счет. с Qн 1,5 м3/час	с ультразвуковыми тепл.счет. с Qн 0,6 м3/час	с ультразвуковыми тепл.счет. с Qн 1,5 м3/час
Регулятор перепада давления F1 (0,09-0,68 м3/час; 3-17 кПа)	Без инт.	VT.LM.HR.M0.F1.06T00.RL	**	VT.LM.HR.M0.F1.06U00.RL	**
	M-BUS	VT.LM.HR.M0.F1.06TMB.RL	**	VT.LM.HR.M0.F1.06UMB.RL	**
	RS485	VT.LM.HR.M0.F1.06TRS.RL	**	VT.LM.HR.M0.F1.06URS.RL	**
Регулятор перепада давления F2 (0,26-1,10 м3/час; 3-35 кПа)	Без инт.	VT.LM.HR.M0.F2.06T00.RL	VT.LM.HR.M0.F2.15T00.RL	VT.LM.HR.M0.F2.06U00.RL	VT.LM.HR.M0.F2.15U00.RL
	M-BUS	VT.LM.HR.M0.F2.06TMB.RL	VT.LM.HR.M0.F2.15TMB.RL	VT.LM.HR.M0.F2.06UMB.RL	VT.LM.HR.M0.F2.15UMB.RL
	RS485	VT.LM.HR.M0.F2.06TRS.RL	VT.LM.HR.M0.F2.15TRS.RL	VT.LM.HR.M0.F2.06URS.RL	VT.LM.HR.M0.F2.15URS.RL
Без регулятора (картриджа) с сервисной заглушкой*	Без инт.	VT.LM.HR.M0.F0.06T00.RL	VT.LM.HR.M0.F0.15T00.RL	VT.LM.HR.M0.F0.06U00.RL	VT.LM.HR.M0.F0.15U00.RL
	M-BUS	VT.LM.HR.M0.F0.06TMB.RL	VT.LM.HR.M0.F0.15TMB.RL	VT.LM.HR.M0.F0.06UMB.RL	VT.LM.HR.M0.F0.15UMB.RL
	RS485	VT.LM.HR.M0.F0.06TRS.RL	VT.LM.HR.M0.F0.15TRS.RL	VT.LM.HR.M0.F0.06URS.RL	VT.LM.HR.M0.F0.15URS.RL

*Картридж может быть установлен позднее, после монтажа станции
**Не рекомендованное исполнение

ТИП VT.LM.HD.M0

Исполнение LL (подключение к стоякам модуля водоснабжения слева, отопления слева)

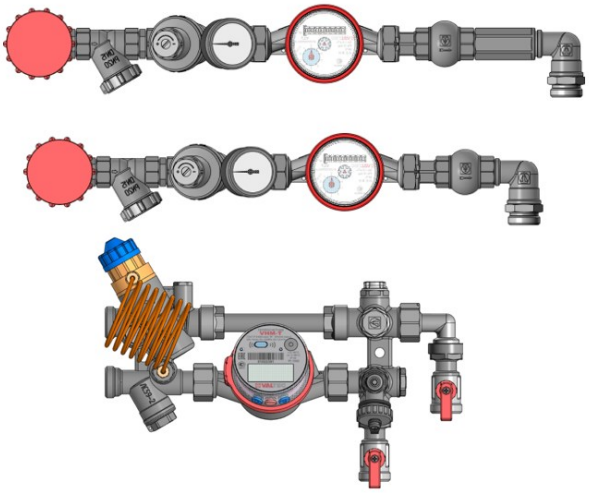

Исполнение LR (подключение к стоякам модуля водоснабжения слева, отопления справа)

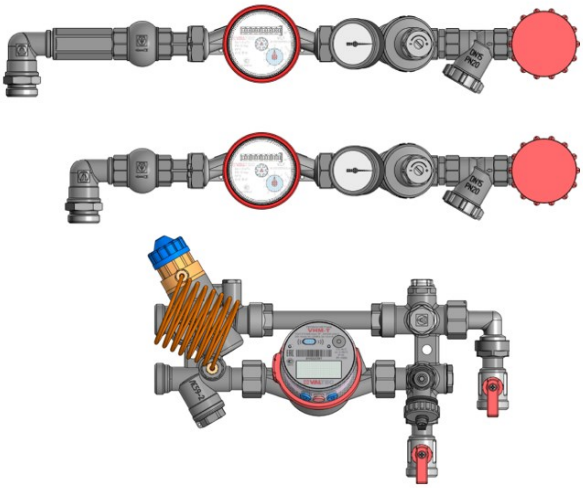

Станции без теплосчетчиков (с вставкой)	
Исполнение LL	**Исполнение LR**
VT.LM.HD.M0.F0.00000.LL	VT.LM.HD.M0.F0.00000.LR
VT.LM.HD.M0.F1.00000.LL	VT.LM.HD.M0.F1.00000.LR
VT.LM.HD.M0.F2.00000.LL	VT.LM.HD.M0.F2.00000.LR

Станции с теплосчетчиками и водосчетчиками Исполнение LL

исполнение	Тип интерфейса диспетчерезации	с тахометрическими тепл.счет. с Qн 0,6 м3/час	с тахометрическими тепл.счет. с Qн 1,5 м3/час	с ультразвуковыми тепл.счет. с Qн 0,6 м3/час	с ультразвуковыми тепл.счет. с Qн 1,5 м3/час
Регулятор перепада давления F1 (0,09-0,68 м3/час; 3-17 кПа)	Без инт.	VT.LM.HD.M0.F1.06T00.LL	**	VT.LM.HD.M0.F1.06U00.LL	**
	M-BUS	VT.LM.HD.M0.F1.06TMB.LL	**	VT.LM.HD.M0.F1.06UMB.LL	**
	RS485	VT.LM.HD.M0.F1.06TRS.LL	**	VT.LM.HD.M0.F1.06URS.LL	**
Регулятор перепада давления F2 (0,26-1,10 м3/час; 3-35 кПа)	Без инт.	VT.LM.HD.M0.F2.06T00.LL	VT.LM.HD.M0.F2.15T00.LL	VT.LM.HD.M0.F2.06U00.LL	VT.LM.HD.M0.F2.15U00.LL
	M-BUS	VT.LM.HD.M0.F2.06TMB.LL	VT.LM.HD.M0.F2.15TMB.LL	VT.LM.HD.M0.F2.06UMB.LL	VT.LM.HD.M0.F2.15UMB.LL
	RS485	VT.LM.HD.M0.F2.06TRS.LL	VT.LM.HD.M0.F2.15TRS.LL	VT.LM.HD.M0.F2.06URS.LL	VT.LM.HD.M0.F2.15URS.LL
Без регулятора (картриджа) с сервисной заглушкой*	Без инт.	VT.LM.HD.M0.F0.06T00.LL	VT.LM.HD.M0.F0.15T00.LL	VT.LM.HD.M0.F0.06U00.LL	VT.LM.HD.M0.F0.15U00.LL
	M-BUS	VT.LM.HD.M0.F0.06TMB.LL	VT.LM.HD.M0.F0.15TMB.LL	VT.LM.HD.M0.F0.06UMB.LL	VT.LM.HD.M0.F0.15UMB.LL
	RS485	VT.LM.HD.M0.F0.06TRS.LL	VT.LM.HD.M0.F0.15TRS.LL	VT.LM.HD.M0.F0.06URS.LL	VT.LM.HD.M0.F0.15URS.LL

*Картридж может быть установлен позднее, после монтажа станции
**Не рекомендованное исполнение

Станции с теплосчетчиками и водосчетчиками Исполнение LR

исполнение	Тип интерфейса диспетчерезации	с тахометрическими тепл.счет. с Qн 0,6 м3/час	с тахометрическими тепл.счет. с Qн 1,5 м3/час	с ультразвуковыми тепл.счет. с Qн 0,6 м3/час	с ультразвуковыми тепл.счет. с Qн 1,5 м3/час
Регулятор перепада давления F1 (0,09-0,68 м3/час; 3-17 кПа)	Без инт.	VT.LM.HD.M0.F1.06T00.LR	**	VT.LM.HD.M0.F1.06U00.LR	**
	M-BUS	VT.LM.HD.M0.F1.06TMB.LR	**	VT.LM.HD.M0.F1.06UMB.LR	**
	RS485	VT.LM.HD.M0.F1.06TRS.LR	**	VT.LM.HD.M0.F1.06URS.LR	**
Регулятор перепада давления F2 (0,26-1,10 м3/час; 3-35 кПа)	Без инт.	VT.LM.HD.M0.F2.06T00.LR	VT.LM.HD.M0.F2.15T00.LR	VT.LM.HD.M0.F2.06U00.LR	VT.LM.HD.M0.F2.15U00.LR
	M-BUS	VT.LM.HD.M0.F2.06TMB.LR	VT.LM.HD.M0.F2.15TMB.LR	VT.LM.HD.M0.F2.06UMB.LR	VT.LM.HD.M0.F2.15UMB.LR
	RS485	VT.LM.HD.M0.F2.06TRS.LR	VT.LM.HD.M0.F2.15TRS.LR	VT.LM.HD.M0.F2.06URS.LR	VT.LM.HD.M0.F2.15URS.LR
Без регулятора (картриджа) с сервисной заглушкой*	Без инт.	VT.LM.HD.M0.F0.06T00.LR	VT.LM.HD.M0.F0.15T00.LR	VT.LM.HD.M0.F0.06U00.LR	VT.LM.HD.M0.F0.15U00.LR
	M-BUS	VT.LM.HD.M0.F0.06TMB.LR	VT.LM.HD.M0.F0.15TMB.LR	VT.LM.HD.M0.F0.06UMB.LR	VT.LM.HD.M0.F0.15UMB.LR
	RS485	VT.LM.HD.M0.F0.06TRS.LR	VT.LM.HD.M0.F0.15TRS.LR	VT.LM.HD.M0.F0.06URS.LR	VT.LM.HD.M0.F0.15URS.LR

*Картридж может быть установлен позднее, после монтажа станции
**Не рекомендованное исполнение

ТИП VT.LM.HD.M0

Исполнение RR (подключение к стоякам модуля водоснабжения справа, отопления справа)

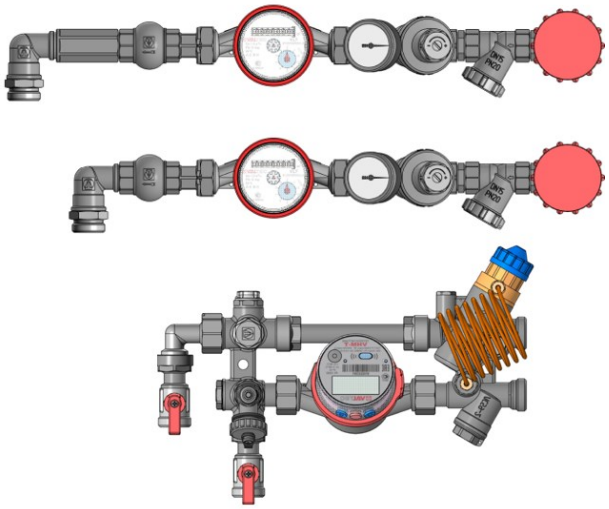

Исполнение RL (подключение к стоякам модуля водоснабжения справа, отопления слева)

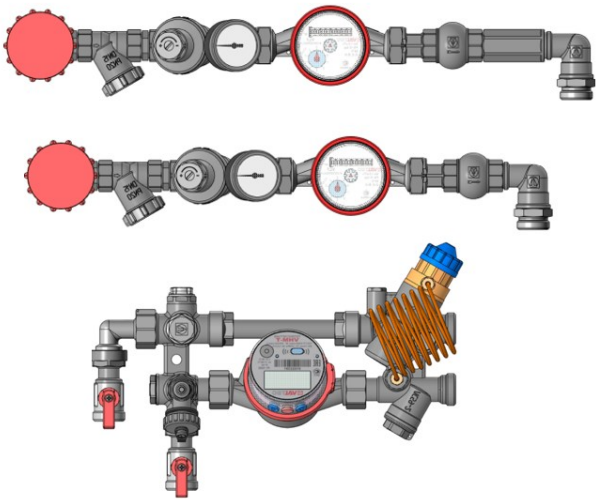

Станции без теплосчетчиков (с вставкой)	
Исполнение RR	**Исполнение RL**
VT.LM.HD.M0.F0.00000.RR	VT.LM.HD.M0.F0.00000.RL
VT.LM.HD.M0.F1.00000.RR	VT.LM.HD.M0.F1.00000.RL
VT.LM.HD.M0.F2.00000.RR	VT.LM.HD.M0.F2.00000.RL

Станции с теплосчетчиками и водосчетчиками Исполнение RR

исполнение	Тип интерфейса диспетчерезации	с тахометрическими тепл.счет. с Qн 0,6 м3/час	с тахометрическими тепл.счет. с Qн 1,5 м3/час	с ультразвуковыми тепл.счет. с Qн 0,6 м3/час	с ультразвуковыми тепл.счет. с Qн 1,5 м3/час
Регулятор перепада давления F1 (0,09-0,68 м3/час; 3-17 кПа)	Без инт.	VT.LM.HD.M0.F1.06T00.RR	**	VT.LM.HD.M0.F1.06U00.RR	**
	M-BUS	VT.LM.HD.M0.F1.06TMB.RR	**	VT.LM.HD.M0.F1.06UMB.RR	**
	RS485	VT.LM.HD.M0.F1.06TRS.RR	**	VT.LM.HD.M0.F1.06URS.RR	**
Регулятор перепада давления F2 (0,26-1,10 м3/час; 3-35 кПа)	Без инт.	VT.LM.HD.M0.F2.06T00.RR	VT.LM.HD.M0.F2.15T00.RR	VT.LM.HD.M0.F2.06U00.RR	VT.LM.HD.M0.F2.15U00.RR
	M-BUS	VT.LM.HD.M0.F2.06TMB.RR	VT.LM.HD.M0.F2.15TMB.RR	VT.LM.HD.M0.F2.06UMB.RR	VT.LM.HD.M0.F2.15UMB.RR
	RS485	VT.LM.HD.M0.F2.06TRS.RR	VT.LM.HD.M0.F2.15TRS.RR	VT.LM.HD.M0.F2.06URS.RR	VT.LM.HD.M0.F2.15URS.RR
Без регулятора (картриджа) с сервисной заглушкой*	Без инт.	VT.LM.HD.M0.F0.06T00.RR	VT.LM.HD.M0.F0.15T00.RR	VT.LM.HD.M0.F0.06U00.RR	VT.LM.HD.M0.F0.15U00.RR
	M-BUS	VT.LM.HD.M0.F0.06TMB.RR	VT.LM.HD.M0.F0.15TMB.RR	VT.LM.HD.M0.F0.06UMB.RR	VT.LM.HD.M0.F0.15UMB.RR
	RS485	VT.LM.HD.M0.F0.06TRS.RR	VT.LM.HD.M0.F0.15TRS.RR	VT.LM.HD.M0.F0.06URS.RR	VT.LM.HD.M0.F0.15URS.RR

*Картридж может быть установлен позднее, после монтажа станции
**Не рекомендованное исполнение

Станции с теплосчетчиками и водосчетчиками Исполнение RL

исполнение	Тип интерфейса диспетчерезации	с тахометрическими тепл.счет. с Qн 0,6 м3/час	с тахометрическими тепл.счет. с Qн 1,5 м3/час	с ультразвуковыми тепл.счет. с Qн 0,6 м3/час	с ультразвуковыми тепл.счет. с Qн 1,5 м3/час
Регулятор перепада давления F1 (0,09-0,68 м3/час; 3-17 кПа)	Без инт.	VT.LM.HD.M0.F1.06T00.RL	**	VT.LM.HD.M0.F1.06U00.RL	**
	M-BUS	VT.LM.HD.M0.F1.06TMB.RL	**	VT.LM.HD.M0.F1.06UMB.RL	**
	RS485	VT.LM.HD.M0.F1.06TRS.RL	**	VT.LM.HD.M0.F1.06URS.RL	**
Регулятор перепада давления F2 (0,26-1,10 м3/час; 3-35 кПа)	Без инт.	VT.LM.HD.M0.F2.06T00.RL	VT.LM.HD.M0.F2.15T00.RL	VT.LM.HD.M0.F2.06U00.RL	VT.LM.HD.M0.F2.15U00.RL
	M-BUS	VT.LM.HD.M0.F2.06TMB.RL	VT.LM.HD.M0.F2.15TMB.RL	VT.LM.HD.M0.F2.06UMB.RL	VT.LM.HD.M0.F2.15UMB.RL
	RS485	VT.LM.HD.M0.F2.06TRS.RL	VT.LM.HD.M0.F2.15TRS.RL	VT.LM.HD.M0.F2.06URS.RL	VT.LM.HD.M0.F2.15URS.RL
Без регулятора (картриджа) с сервисной заглушкой*	Без инт.	VT.LM.HD.M0.F0.06T00.RL	VT.LM.HD.M0.F0.15T00.RL	VT.LM.HD.M0.F0.06U00.RL	VT.LM.HD.M0.F0.15U00.RL
	M-BUS	VT.LM.HD.M0.F0.06TMB.RL	VT.LM.HD.M0.F0.15TMB.RL	VT.LM.HD.M0.F0.06UMB.RL	VT.LM.HD.M0.F0.15UMB.RL
	RS485	VT.LM.HD.M0.F0.06TRS.RL	VT.LM.HD.M0.F0.15TRS.RL	VT.LM.HD.M0.F0.06URS.RL	VT.LM.HD.M0.F0.15URS.RL

*Картридж может быть установлен позднее, после монтажа станции
**Не рекомендованное исполнение

ТИП VT.LM.HD.A0

Исполнение LL (подключение к стоякам модуля водоснабжения слева, отопления слева)

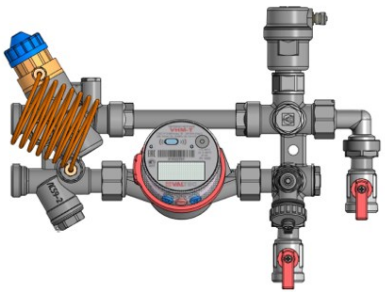

Исполнение LR (подключение к стоякам модуля водоснабжения слева, отопления справа)

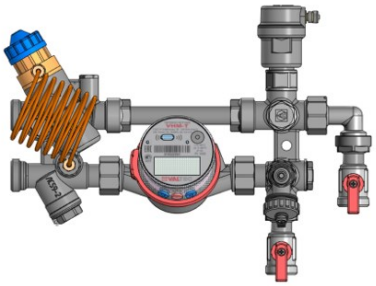

Станции без теплосчетчиков (с вставкой)	
Исполнение LL	**Исполнение LR**
VT.LM.HD.A0.F0.00000.LL	VT.LM.HD.A0.F0.00000.LR
VT.LM.HD.A0.F1.00000.LL	VT.LM.HD.A0.F1.00000.LR
VT.LM.HD.A0.F2.00000.LL	VT.LM.HD.A0.F2.00000.LR

Станции с теплосчетчиками и водосчетчиками Исполнение LL

исполнение	Тип интерфейса диспетчерезации	с тахометрическими тепл.счет. с Qн 0,6 м3/час	с тахометрическими тепл.счет. с Qн 1,5 м3/час	с ультразвуковыми тепл.счет. с Qн 0,6 м3/час	с ультразвуковыми тепл.счет. с Qн 1,5 м3/час
Регулятор перепада давления F1 (0,09-0,68 м3/час; 3-17 кПа)	Без инт.	VT.LM.HD.A0.F1.06T00.LL	**	VT.LM.HD.A0.F1.06U00.LL	**
	M-BUS	VT.LM.HD.A0.F1.06TMB.LL	**	VT.LM.HD.A0.F1.06UMB.LL	**
	RS485	VT.LM.HD.A0.F1.06TRS.LL	**	VT.LM.HD.A0.F1.06URS.LL	**
Регулятор перепада давления F2 (0,26-1,10 м3/час; 3-35 кПа)	Без инт.	VT.LM.HD.A0.F2.06T00.LL	VT.LM.HD.A0.F2.15T00.LL	VT.LM.HD.A0.F2.06U00.LL	VT.LM.HD.A0.F2.15U00.LL
	M-BUS	VT.LM.HD.A0.F2.06TMB.LL	VT.LM.HD.A0.F2.15TMB.LL	VT.LM.HD.A0.F2.06UMB.LL	VT.LM.HD.A0.F2.15UMB.LL
	RS485	VT.LM.HD.A0.F2.06TRS.LL	VT.LM.HD.A0.F2.15TRS.LL	VT.LM.HD.A0.F2.06URS.LL	VT.LM.HD.A0.F2.15URS.LL
Без регулятора (картриджа) с сервисной заглушкой*	Без инт.	VT.LM.HD.A0.F0.06T00.LL	VT.LM.HD.A0.F0.15T00.LL	VT.LM.HD.A0.F0.06U00.LL	VT.LM.HD.A0.F0.15U00.LL
	M-BUS	VT.LM.HD.A0.F0.06TMB.LL	VT.LM.HD.A0.F0.15TMB.LL	VT.LM.HD.A0.F0.06UMB.LL	VT.LM.HD.A0.F0.15UMB.LL
	RS485	VT.LM.HD.A0.F0.06TRS.LL	VT.LM.HD.A0.F0.15TRS.LL	VT.LM.HD.A0.F0.06URS.LL	VT.LM.HD.A0.F0.15URS.LL

*Картридж может быть установлен позднее, после монтажа станции
**Не рекомендованное исполнение

Станции с теплосчетчиками и водосчетчиками Исполнение LR

исполнение	Тип интерфейса диспетчерезации	с тахометрическими тепл.счет. с Qн 0,6 м3/час	с тахометрическими тепл.счет. с Qн 1,5 м3/час	с ультразвуковыми тепл.счет. с Qн 0,6 м3/час	с ультразвуковыми тепл.счет. с Qн 1,5 м3/час
Регулятор перепада давления F1 (0,09-0,68 м3/час; 3-17 кПа)	Без инт.	VT.LM.HD.A0.F1.06T00.LR	**	VT.LM.HD.A0.F1.06U00.LR	**
	M-BUS	VT.LM.HD.A0.F1.06TMB.LR	**	VT.LM.HD.A0.F1.06UMB.LR	**
	RS485	VT.LM.HD.A0.F1.06TRS.LR	**	VT.LM.HD.A0.F1.06URS.LR	**
Регулятор перепада давления F2 (0,26-1,10 м3/час; 3-35 кПа)	Без инт.	VT.LM.HD.A0.F2.06T00.LR	VT.LM.HD.A0.F2.15T00.LR	VT.LM.HD.A0.F2.06U00.LR	VT.LM.HD.A0.F2.15U00.LR
	M-BUS	VT.LM.HD.A0.F2.06TMB.LR	VT.LM.HD.A0.F2.15TMB.LR	VT.LM.HD.A0.F2.06UMB.LR	VT.LM.HD.A0.F2.15UMB.LR
	RS485	VT.LM.HD.A0.F2.06TRS.LR	VT.LM.HD.A0.F2.15TRS.LR	VT.LM.HD.A0.F2.06URS.LR	VT.LM.HD.A0.F2.15URS.LR
Без регулятора (картриджа) с сервисной заглушкой*	Без инт.	VT.LM.HD.A0.F0.06T00.LR	VT.LM.HD.A0.F0.15T00.LR	VT.LM.HD.A0.F0.06U00.LR	VT.LM.HD.A0.F0.15U00.LR
	M-BUS	VT.LM.HD.A0.F0.06TMB.LR	VT.LM.HD.A0.F0.15TMB.LR	VT.LM.HD.A0.F0.06UMB.LR	VT.LM.HD.A0.F0.15UMB.LR
	RS485	VT.LM.HD.A0.F0.06TRS.LR	VT.LM.HD.A0.F0.15TRS.LR	VT.LM.HD.A0.F0.06URS.LR	VT.LM.HD.A0.F0.15URS.LR

*Картридж может быть установлен позднее, после монтажа станции
**Не рекомендованное исполнение

ТИП VT.LM.HD.A0

Исполнение RR (подключение к стоякам модуля водоснабжения справа, отопления справа)

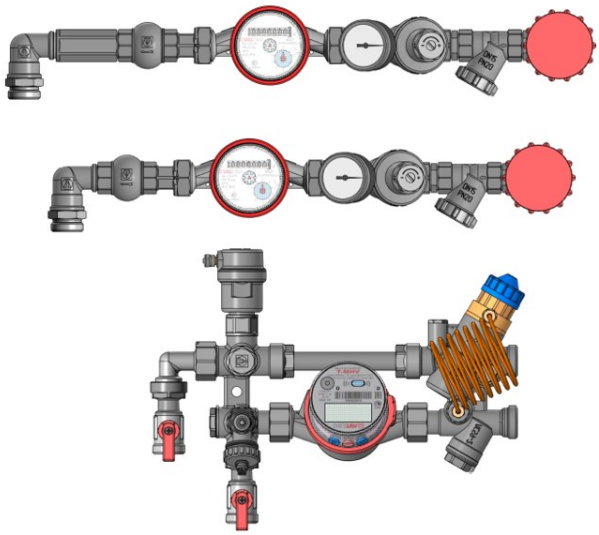

Исполнение RL (подключение к стоякам модуля водоснабжения справа, отопления слева)

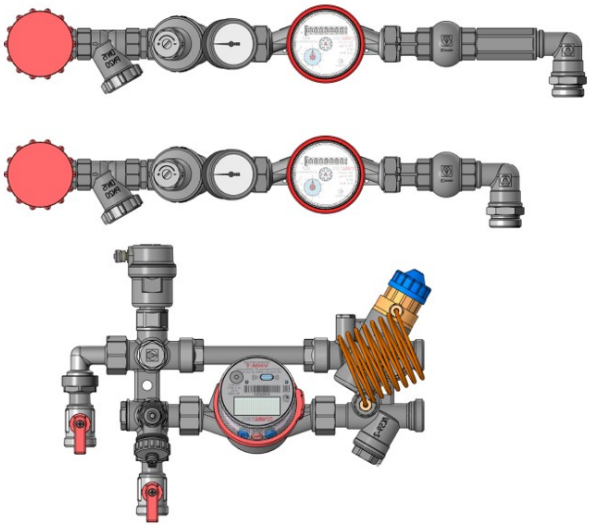

Станции без теплосчетчиков (с вставкой)	
Исполнение RR	**Исполнение RL**
VT.LM.HD.A0.F0.00000.RR	VT.LM.HD.A0.F0.00000.RL
VT.LM.HD.A0.F1.00000.RR	VT.LM.HD.A0.F1.00000.RL
VT.LM.HD.A0.F2.00000.RR	VT.LM.HD.A0.F2.00000.RL

Станции с теплосчетчиками и водосчетчиками Исполнение RR

исполнение	Тип интерфейса диспетчерезации	с тахометрическими тепл.счет. с Qн 0,6 м3/час	с тахометрическими тепл.счет. с Qн 1,5 м3/час	с ультразвуковыми тепл.счет. с Qн 0,6 м3/час	с ультразвуковыми тепл.счет. с Qн 1,5 м3/час
Регулятор перепада давления F1 (0,09-0,68 м3/час; 3-17 кПа)	Без инт.	VT.LM.HD.A0.F1.06T00.RR	**	VT.LM.HD.A0.F1.06U00.RR	**
	M-BUS	VT.LM.HD.A0.F1.06TMB.RR	**	VT.LM.HD.A0.F1.06UMB.RR	**
	RS485	VT.LM.HD.A0.F1.06TRS.RR	**	VT.LM.HD.A0.F1.06URS.RR	**
Регулятор перепада давления F2 (0,26-1,10 м3/час; 3-35 кПа)	Без инт.	VT.LM.HD.A0.F2.06T00.RR	VT.LM.HD.A0.F2.15T00.RR	VT.LM.HD.A0.F2.06U00.RR	VT.LM.HD.A0.F2.15U00.RR
	M-BUS	VT.LM.HD.A0.F2.06TMB.RR	VT.LM.HD.A0.F2.15TMB.RR	VT.LM.HD.A0.F2.06UMB.RR	VT.LM.HD.A0.F2.15UMB.RR
	RS485	VT.LM.HD.A0.F2.06TRS.RR	VT.LM.HD.A0.F2.15TRS.RR	VT.LM.HD.A0.F2.06URS.RR	VT.LM.HD.A0.F2.15URS.RR
Без регулятора (картриджа) с сервисной заглушкой*	Без инт.	VT.LM.HD.A0.F0.06T00.RR	VT.LM.HD.A0.F0.15T00.RR	VT.LM.HD.A0.F0.06U00.RR	VT.LM.HD.A0.F0.15U00.RR
	M-BUS	VT.LM.HD.A0.F0.06TMB.RR	VT.LM.HD.A0.F0.15TMB.RR	VT.LM.HD.A0.F0.06UMB.RR	VT.LM.HD.A0.F0.15UMB.RR
	RS485	VT.LM.HD.A0.F0.06TRS.RR	VT.LM.HD.A0.F0.15TRS.RR	VT.LM.HD.A0.F0.06URS.RR	VT.LM.HD.A0.F0.15URS.RR

*Картридж может быть установлен позднее, после монтажа станции
**Не рекомендованное исполнение

Станции с теплосчетчиками и водосчетчиками Исполнение RL

исполнение	Тип интерфейса диспетчерезации	с тахометрическими тепл.счет. с Qн 0,6 м3/час	с тахометрическими тепл.счет. с Qн 1,5 м3/час	с ультразвуковыми тепл.счет. с Qн 0,6 м3/час	с ультразвуковыми тепл.счет. с Qн 1,5 м3/час
Регулятор перепада давления F1 (0,09-0,68 м3/час; 3-17 кПа)	Без инт.	VT.LM.HD.A0.F1.06T00.RL	**	VT.LM.HD.A0.F1.06U00.RL	**
	M-BUS	VT.LM.HD.A0.F1.06TMB.RL	**	VT.LM.HD.A0.F1.06UMB.RL	**
	RS485	VT.LM.HD.A0.F1.06TRS.RL	**	VT.LM.HD.A0.F1.06URS.RL	**
Регулятор перепада давления F2 (0,26-1,10 м3/час; 3-35 кПа)	Без инт.	VT.LM.HD.A0.F2.06T00.RL	VT.LM.HD.A0.F2.15T00.RL	VT.LM.HD.A0.F2.06U00.RL	VT.LM.HD.A0.F2.15U00.RL
	M-BUS	VT.LM.HD.A0.F2.06TMB.RL	VT.LM.HD.A0.F2.15TMB.RL	VT.LM.HD.A0.F2.06UMB.RL	VT.LM.HD.A0.F2.15UMB.RL
	RS485	VT.LM.HD.A0.F2.06TRS.RL	VT.LM.HD.A0.F2.15TRS.RL	VT.LM.HD.A0.F2.06URS.RL	VT.LM.HD.A0.F2.15URS.RL
Без регулятора (картриджа) с сервисной заглушкой*	Без инт.	VT.LM.HD.A0.F0.06T00.RL	VT.LM.HD.A0.F0.15T00.RL	VT.LM.HD.A0.F0.06U00.RL	VT.LM.HD.A0.F0.15U00.RL
	M-BUS	VT.LM.HD.A0.F0.06TMB.RL	VT.LM.HD.A0.F0.15TMB.RL	VT.LM.HD.A0.F0.06UMB.RL	VT.LM.HD.A0.F0.15UMB.RL
	RS485	VT.LM.HD.A0.F0.06TRS.RL	VT.LM.HD.A0.F0.15TRS.RL	VT.LM.HD.A0.F0.06URS.RL	VT.LM.HD.A0.F0.15URS.RL

*Картридж может быть установлен позднее, после монтажа станции
**Не рекомендованное исполнение

ТИП VT.LM.HD.MW

Исполнение LL (подключение к стоякам модуля водоснабжения слева, отопления слева)

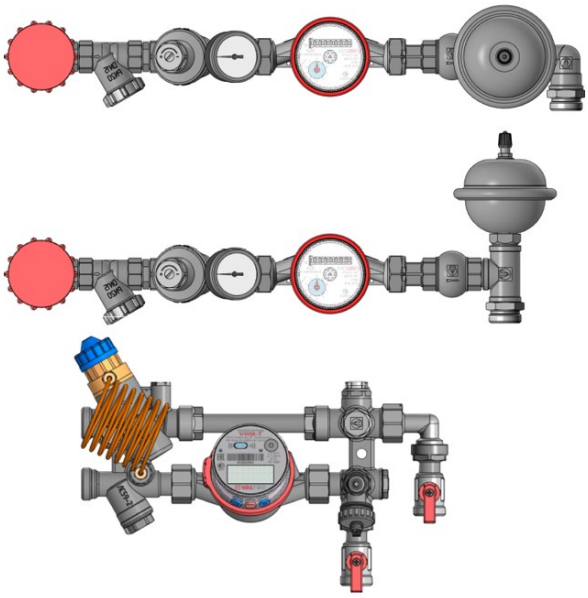

Исполнение LR (подключение к стоякам модуля водоснабжения слева, отопления справа)

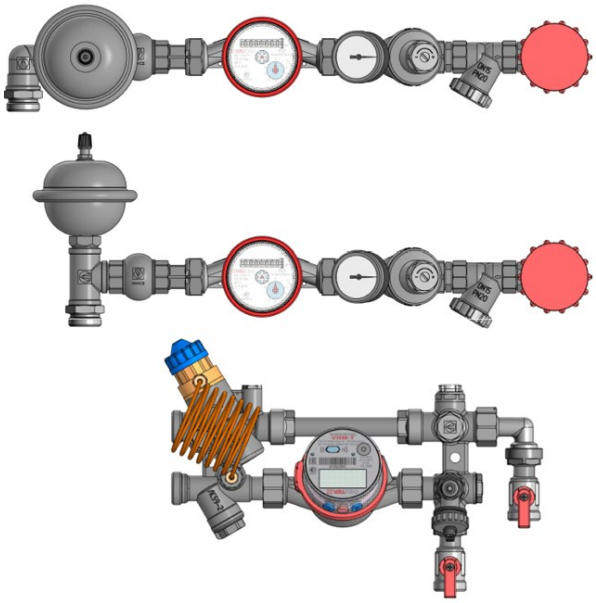

Станции без теплосчетчиков (с вставкой)	
Исполнение LL	**Исполнение LR**
VT.LM.HD.MW.F0.00000.LL	VT.LM.HD.MW.F0.00000.LR
VT.LM.HD.MW.F1.00000.LL	VT.LM.HD.MW.F1.00000.LR
VT.LM.HD.MW.F2.00000.LL	VT.LM.HD.MW.F2.00000.LR

Станции с теплосчетчиками и водосчетчиками Исполнение LL

исполнение	Тип интерфейса диспетчерезации	с тахометрическими тепл.счет. с Qн 0,6 м3/час	с тахометрическими тепл.счет. с Qн 1,5 м3/час	с ультразвуковыми тепл.счет. с Qн 0,6 м3/час	с ультразвуковыми тепл.счет. с Qн 1,5 м3/час
Регулятор перепада давления F1 (0,09-0,68 м3/час; 3-17 кПа)	Без инт.	VT.LM.HD.MW.F1.06T00.LL	**	VT.LM.HD.MW.F1.06U00.LL	**
	M-BUS	VT.LM.HD.MW.F1.06TMB.LL	**	VT.LM.HD.MW.F1.06UMB.LL	**
	RS485	VT.LM.HD.MW.F1.06TRS.LL	**	VT.LM.HD.MW.F1.06URS.LL	**
Регулятор перепада давления F2 (0,26-1,10 м3/час; 3-35 кПа)	Без инт.	VT.LM.HD.MW.F2.06T00.LL	VT.LM.HD.MW.F2.15T00.LL	VT.LM.HD.MW.F2.06U00.LL	VT.LM.HD.MW.F2.15U00.LL
	M-BUS	VT.LM.HD.MW.F2.06TMB.LL	VT.LM.HD.MW.F2.15TMB.LL	VT.LM.HD.MW.F2.06UMB.LL	VT.LM.HD.MW.F2.15UMB.LL
	RS485	VT.LM.HD.MW.F2.06TRS.LL	VT.LM.HD.MW.F2.15TRS.LL	VT.LM.HD.MW.F2.06URS.LL	VT.LM.HD.MW.F2.15URS.LL
Без регулятора (картриджа) с сервисной заглушкой*	Без инт.	VT.LM.HD.MW.F0.06T00.LL	VT.LM.HD.MW.F0.15T00.LL	VT.LM.HD.MW.F0.06U00.LL	VT.LM.HD.MW.F0.15U00.LL
	M-BUS	VT.LM.HD.MW.F0.06TMB.LL	VT.LM.HD.MW.F0.15TMB.LL	VT.LM.HD.MW.F0.06UMB.LL	VT.LM.HD.MW.F0.15UMB.LL
	RS485	VT.LM.HD.MW.F0.06TRS.LL	VT.LM.HD.MW.F0.15TRS.LL	VT.LM.HD.MW.F0.06URS.LL	VT.LM.HD.MW.F0.15URS.LL

*Картридж может быть установлен позднее, после монтажа станции
**Не рекомендованное исполнение

Станции с теплосчетчиками и водосчетчиками Исполнение LR

исполнение	Тип интерфейса диспетчерезации	с тахометрическими тепл.счет. с Qн 0,6 м3/час	с тахометрическими тепл.счет. с Qн 1,5 м3/час	с ультразвуковыми тепл.счет. с Qн 0,6 м3/час	с ультразвуковыми тепл.счет. с Qн 1,5 м3/час
Регулятор перепада давления F1 (0,09-0,68 м3/час; 3-17 кПа)	Без инт.	VT.LM.HD.MW.F1.06T00.LR	**	VT.LM.HD.MW.F1.06U00.LR	**
	M-BUS	VT.LM.HD.MW.F1.06TMB.LR	**	VT.LM.HD.MW.F1.06UMB.LR	**
	RS485	VT.LM.HD.MW.F1.06TRS.LR	**	VT.LM.HD.MW.F1.06URS.LR	**
Регулятор перепада давления F2 (0,26-1,10 м3/час; 3-35 кПа)	Без инт.	VT.LM.HD.MW.F2.06T00.LR	VT.LM.HD.MW.F2.15T00.LR	VT.LM.HD.MW.F2.06U00.LR	VT.LM.HD.MW.F2.15U00.LR
	M-BUS	VT.LM.HD.MW.F2.06TMB.LR	VT.LM.HD.MW.F2.15TMB.LR	VT.LM.HD.MW.F2.06UMB.LR	VT.LM.HD.MW.F2.15UMB.LR
	RS485	VT.LM.HD.MW.F2.06TRS.LR	VT.LM.HD.MW.F2.15TRS.LR	VT.LM.HD.MW.F2.06URS.LR	VT.LM.HD.MW.F2.15URS.LR
Без регулятора (картриджа) с сервисной заглушкой*	Без инт.	VT.LM.HD.MW.F0.06T00.LR	VT.LM.HD.MW.F0.15T00.LR	VT.LM.HD.MW.F0.06U00.LR	VT.LM.HD.MW.F0.15U00.LR
	M-BUS	VT.LM.HD.MW.F0.06TMB.LR	VT.LM.HD.MW.F0.15TMB.LR	VT.LM.HD.MW.F0.06UMB.LR	VT.LM.HD.MW.F0.15UMB.LR
	RS485	VT.LM.HD.MW.F0.06TRS.LR	VT.LM.HD.MW.F0.15TRS.LR	VT.LM.HD.MW.F0.06URS.LR	VT.LM.HD.MW.F0.15URS.LR

*Картридж может быть установлен позднее, после монтажа станции
**Не рекомендованное исполнение

ТИП VT.LM.HD.MW

Исполнение RR (подключение к стоякам модуля водоснабжения справа, отопления справа)

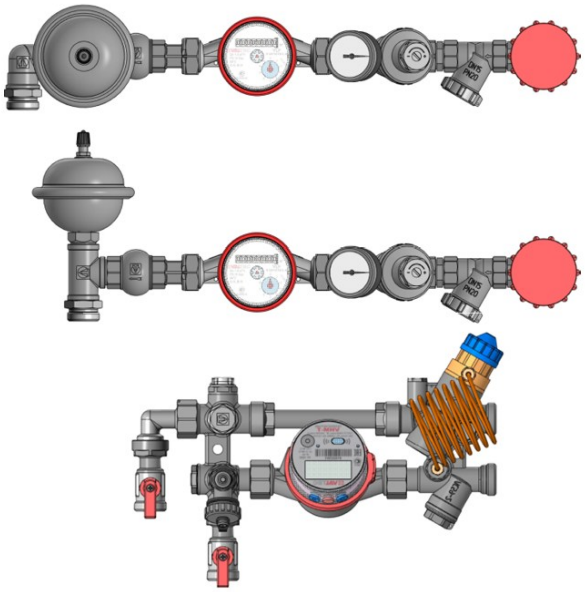

Исполнение RL (подключение к стоякам модуля водоснабжения справа, отопления слева)

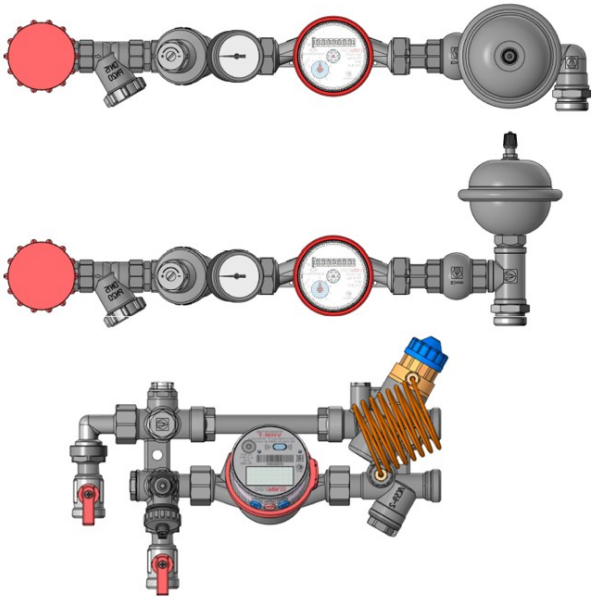

Станции без теплосчетчиков (с вставкой)	
Исполнение RR	**Исполнение RL**
VT.LM.HD.MW.F0.00000.RR	VT.LM.HD.MW.F0.00000.RL
VT.LM.HD.MW.F1.00000.RR	VT.LM.HD.MW.F1.00000.RL
VT.LM.HD.MW.F2.00000.RR	VT.LM.HD.MW.F2.00000.RL

Станции с теплосчетчиками и водосчетчиками Исполнение RR

исполнение	Тип интерфейса диспетчерезации	с тахометрическими тепл.счет. с Qн 0,6 м3/час	с тахометрическими тепл.счет. с Qн 1,5 м3/час	с ультразвуковыми тепл.счет. с Qн 0,6 м3/час	с ультразвуковыми тепл.счет. с Qн 1,5 м3/час
Регулятор перепада давления F1 (0,09-0,68 м3/час; 3-17 кПа)	Без инт.	VT.LM.HD.MW.F1.06T00.RR	**	VT.LM.HD.MW.F1.06U00.RR	**
	M-BUS	VT.LM.HD.MW.F1.06TMB.RR	**	VT.LM.HD.MW.F1.06UMB.RR	**
	RS485	VT.LM.HD.MW.F1.06TRS.RR	**	VT.LM.HD.MW.F1.06URS.RR	**
Регулятор перепада давления F2 (0,26-1,10 м3/час; 3-35 кПа)	Без инт.	VT.LM.HD.MW.F2.06T00.RR	VT.LM.HD.MW.F2.15T00.RR	VT.LM.HD.MW.F2.06U00.RR	VT.LM.HD.MW.F2.15U00.RR
	M-BUS	VT.LM.HD.MW.F2.06TMB.RR	VT.LM.HD.MW.F2.15TMB.RR	VT.LM.HD.MW.F2.06UMB.RR	VT.LM.HD.MW.F2.15UMB.RR
	RS485	VT.LM.HD.MW.F2.06TRS.RR	VT.LM.HD.MW.F2.15TRS.RR	VT.LM.HD.MW.F2.06URS.RR	VT.LM.HD.MW.F2.15URS.RR
Без регулятора (картриджа) с сервисной заглушкой*	Без инт.	VT.LM.HD.MW.F0.06T00.RR	VT.LM.HD.MW.F0.15T00.RR	VT.LM.HD.MW.F0.06U00.RR	VT.LM.HD.MW.F0.15U00.RR
	M-BUS	VT.LM.HD.MW.F0.06TMB.RR	VT.LM.HD.MW.F0.15TMB.RR	VT.LM.HD.MW.F0.06UMB.RR	VT.LM.HD.MW.F0.15UMB.RR
	RS485	VT.LM.HD.MW.F0.06TRS.RR	VT.LM.HD.MW.F0.15TRS.RR	VT.LM.HD.MW.F0.06URS.RR	VT.LM.HD.MW.F0.15URS.RR

*Картридж может быть установлен позднее, после монтажа станции
**Не рекомендованное исполнение

Станции с теплосчетчиками и водосчетчиками Исполнение RL

исполнение	Тип интерфейса диспетчерезации	с тахометрическими тепл.счет. с Qн 0,6 м3/час	с тахометрическими тепл.счет. с Qн 1,5 м3/час	с ультразвуковыми тепл.счет. с Qн 0,6 м3/час	с ультразвуковыми тепл.счет. с Qн 1,5 м3/час
Регулятор перепада давления F1 (0,09-0,68 м3/час; 3-17 кПа)	Без инт.	VT.LM.HD.MW.F1.06T00.RL	**	VT.LM.HD.MW.F1.06U00.RL	**
	M-BUS	VT.LM.HD.MW.F1.06TMB.RL	**	VT.LM.HD.MW.F1.06UMB.RL	**
	RS485	VT.LM.HD.MW.F1.06TRS.RL	**	VT.LM.HD.MW.F1.06URS.RL	**
Регулятор перепада давления F2 (0,26-1,10 м3/час; 3-35 кПа)	Без инт.	VT.LM.HD.MW.F2.06T00.RL	VT.LM.HD.MW.F2.15T00.RL	VT.LM.HD.MW.F2.06U00.RL	VT.LM.HD.MW.F2.15U00.RL
	M-BUS	VT.LM.HD.MW.F2.06TMB.RL	VT.LM.HD.MW.F2.15TMB.RL	VT.LM.HD.MW.F2.06UMB.RL	VT.LM.HD.MW.F2.15UMB.RL
	RS485	VT.LM.HD.MW.F2.06TRS.RL	VT.LM.HD.MW.F2.15TRS.RL	VT.LM.HD.MW.F2.06URS.RL	VT.LM.HD.MW.F2.15URS.RL
Без регулятора (картриджа) с сервисной заглушкой*	Без инт.	VT.LM.HD.MW.F0.06T00.RL	VT.LM.HD.MW.F0.15T00.RL	VT.LM.HD.MW.F0.06U00.RL	VT.LM.HD.MW.F0.15U00.RL
	M-BUS	VT.LM.HD.MW.F0.06TMB.RL	VT.LM.HD.MW.F0.15TMB.RL	VT.LM.HD.MW.F0.06UMB.RL	VT.LM.HD.MW.F0.15UMB.RL
	RS485	VT.LM.HD.MW.F0.06TRS.RL	VT.LM.HD.MW.F0.15TRS.RL	VT.LM.HD.MW.F0.06URS.RL	VT.LM.HD.MW.F0.15URS.RL

*Картридж может быть установлен позднее, после монтажа станции
**Не рекомендованное исполнение

ТИП VT.LM.HD.AW

Исполнение LL (подключение к стоякам модуля водоснабжения слева, отопления слева)

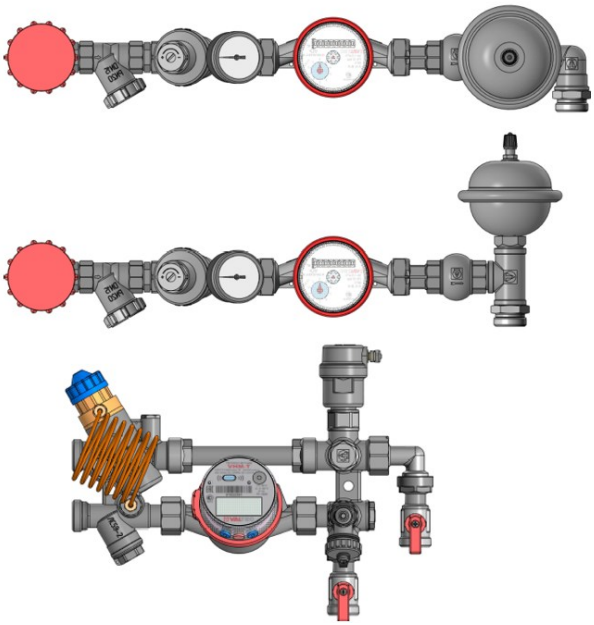

Исполнение LR (подключение к стоякам модуля водоснабжения слева, отопления справа)

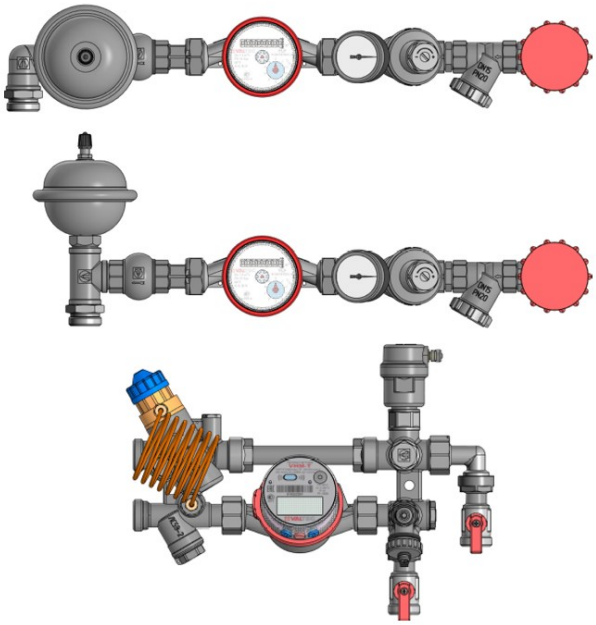

Станции без теплосчетчиков (с вставкой)	
Исполнение LL	**Исполнение LR**
VT.LM.HD.AW.F0.00000.LL	VT.LM.HD.AW.F0.00000.LR
VT.LM.HD.AW.F1.00000.LL	VT.LM.HD.AW.F1.00000.LR
VT.LM.HD.AW.F2.00000.LL	VT.LM.HD.AW.F2.00000.LR

Станции с теплосчетчиками и водосчетчиками Исполнение LL

исполнение	Тип интерфейса диспетчерезации	с тахометрическими тепл.счет. с Qн 0,6 м3/час	с тахометрическими тепл.счет. с Qн 1,5 м3/час	с ультразвуковыми тепл.счет. с Qн 0,6 м3/час	с ультразвуковыми тепл.счет. с Qн 1,5 м3/час
Регулятор перепада давления F1 (0,09-0,68 м3/час; 3-17 кПа)	Без инт.	VT.LM.HD.AW.F1.06T00.LL	**	VT.LM.HD.AW.F1.06U00.LL	**
	M-BUS	VT.LM.HD.AW.F1.06TMB.LL	**	VT.LM.HD.AW.F1.06UMB.LL	**
	RS485	VT.LM.HD.AW.F1.06TRS.LL	**	VT.LM.HD.AW.F1.06URS.LL	**
Регулятор перепада давления F2 (0,26-1,10 м3/час; 3-35 кПа)	Без инт.	VT.LM.HD.AW.F2.06T00.LL	VT.LM.HD.AW.F2.15T00.LL	VT.LM.HD.AW.F2.06U00.LL	VT.LM.HD.AW.F2.15U00.LL
	M-BUS	VT.LM.HD.AW.F2.06TMB.LL	VT.LM.HD.AW.F2.15TMB.LL	VT.LM.HD.AW.F2.06UMB.LL	VT.LM.HD.AW.F2.15UMB.LL
	RS485	VT.LM.HD.AW.F2.06TRS.LL	VT.LM.HD.AW.F2.15TRS.LL	VT.LM.HD.AW.F2.06URS.LL	VT.LM.HD.AW.F2.15URS.LL
Без регулятора (картриджа) с сервисной заглушкой*	Без инт.	VT.LM.HD.AW.F0.06T00.LL	VT.LM.HD.AW.F0.15T00.LL	VT.LM.HD.AW.F0.06U00.LL	VT.LM.HD.AW.F0.15U00.LL
	M-BUS	VT.LM.HD.AW.F0.06TMB.LL	VT.LM.HD.AW.F0.15TMB.LL	VT.LM.HD.AW.F0.06UMB.LL	VT.LM.HD.AW.F0.15UMB.LL
	RS485	VT.LM.HD.AW.F0.06TRS.LL	VT.LM.HD.AW.F0.15TRS.LL	VT.LM.HD.AW.F0.06URS.LL	VT.LM.HD.AW.F0.15URS.LL

*Картридж может быть установлен позднее, после монтажа станции
**Не рекомендованное исполнение

Станции с теплосчетчиками и водосчетчиками Исполнение LR

исполнение	Тип интерфейса диспетчерезации	с тахометрическими тепл.счет. с Qн 0,6 м3/час	с тахометрическими тепл.счет. с Qн 1,5 м3/час	с ультразвуковыми тепл.счет. с Qн 0,6 м3/час	с ультразвуковыми тепл.счет. с Qн 1,5 м3/час
Регулятор перепада давления F1 (0,09-0,68 м3/час; 3-17 кПа)	Без инт.	VT.LM.HD.AW.F1.06T00.LR	**	VT.LM.HD.AW.F1.06U00.LR	**
	M-BUS	VT.LM.HD.AW.F1.06TMB.LR	**	VT.LM.HD.AW.F1.06UMB.LR	**
	RS485	VT.LM.HD.AW.F1.06TRS.LR	**	VT.LM.HD.AW.F1.06URS.LR	**
Регулятор перепада давления F2 (0,26-1,10 м3/час; 3-35 кПа)	Без инт.	VT.LM.HD.AW.F2.06T00.LR	VT.LM.HD.AW.F2.15T00.LR	VT.LM.HD.AW.F2.06U00.LR	VT.LM.HD.AW.F2.15U00.LR
	M-BUS	VT.LM.HD.AW.F2.06TMB.LR	VT.LM.HD.AW.F2.15TMB.LR	VT.LM.HD.AW.F2.06UMB.LR	VT.LM.HD.AW.F2.15UMB.LR
	RS485	VT.LM.HD.AW.F2.06TRS.LR	VT.LM.HD.AW.F2.15TRS.LR	VT.LM.HD.AW.F2.06URS.LR	VT.LM.HD.AW.F2.15URS.LR
Без регулятора (картриджа) с сервисной заглушкой*	Без инт.	VT.LM.HD.AW.F0.06T00.LR	VT.LM.HD.AW.F0.15T00.LR	VT.LM.HD.AW.F0.06U00.LR	VT.LM.HD.AW.F0.15U00.LR
	M-BUS	VT.LM.HD.AW.F0.06TMB.LR	VT.LM.HD.AW.F0.15TMB.LR	VT.LM.HD.AW.F0.06UMB.LR	VT.LM.HD.AW.F0.15UMB.LR
	RS485	VT.LM.HD.AW.F0.06TRS.LR	VT.LM.HD.AW.F0.15TRS.LR	VT.LM.HD.AW.F0.06URS.LR	VT.LM.HD.AW.F0.15URS.LR

*Картридж может быть установлен позднее, после монтажа станции
**Не рекомендованное исполнение

ТИП VT.LM.HD.AW

Исполнение RR (подключение к стоякам модуля водоснабжения справа, отопления справа)

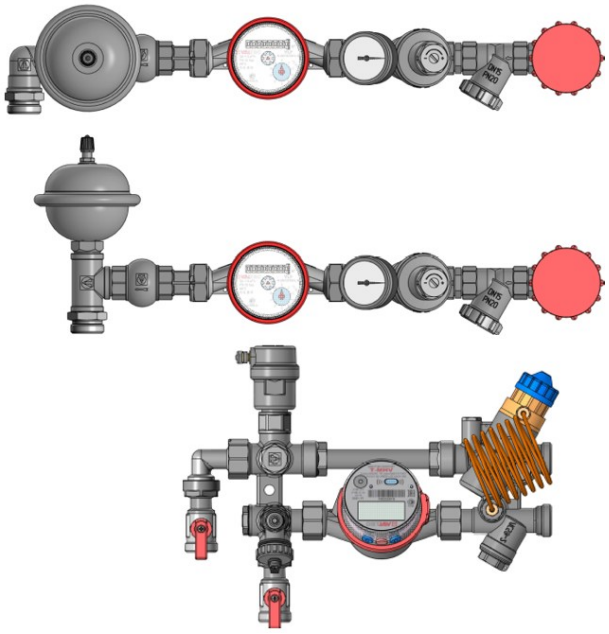

Исполнение RL (подключение к стоякам модуля водоснабжения справа, отопления слева)

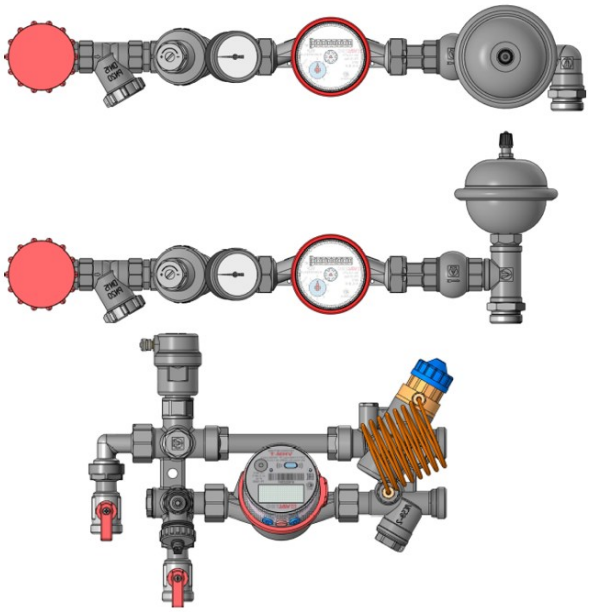

Станции без теплосчетчиков (с вставкой)	
Исполнение RR	**Исполнение RL**
VT.LM.HD.AW.F0.00000.RR	VT.LM.HD.AW.F0.00000.RL
VT.LM.HD.AW.F1.00000.RR	VT.LM.HD.AW.F1.00000.RL
VT.LM.HD.AW.F2.00000.RR	VT.LM.HD.AW.F2.00000.RL

Станции с теплосчетчиками и водосчетчиками Исполнение RR

исполнение	Тип интерфейса диспетчерезации	с тахометрическими тепл.счет. с Qн 0,6 м3/час	с тахометрическими тепл.счет. с Qн 1,5 м3/час	с ультразвуковыми тепл.счет. с Qн 0,6 м3/час	с ультразвуковыми тепл.счет. с Qн 1,5 м3/час
Регулятор перепада давления F1 (0,09-0,68 м3/час; 3-17 кПа)	Без инт.	VT.LM.HD.AW.F1.06T00.RR	**	VT.LM.HD.AW.F1.06U00.RR	**
	M-BUS	VT.LM.HD.AW.F1.06TMB.RR	**	VT.LM.HD.AW.F1.06UMB.RR	**
	RS485	VT.LM.HD.AW.F1.06TRS.RR	**	VT.LM.HD.AW.F1.06URS.RR	**
Регулятор перепада давления F2 (0,26-1,10 м3/час; 3-35 кПа)	Без инт.	VT.LM.HD.AW.F2.06T00.RR	VT.LM.HD.AW.F2.15T00.RR	VT.LM.HD.AW.F2.06U00.RR	VT.LM.HD.AW.F2.15U00.RR
	M-BUS	VT.LM.HD.AW.F2.06TMB.RR	VT.LM.HD.AW.F2.15TMB.RR	VT.LM.HD.AW.F2.06UMB.RR	VT.LM.HD.AW.F2.15UMB.RR
	RS485	VT.LM.HD.AW.F2.06TRS.RR	VT.LM.HD.AW.F2.15TRS.RR	VT.LM.HD.AW.F2.06URS.RR	VT.LM.HD.AW.F2.15URS.RR
Без регулятора (картриджа) с сервисной заглушкой*	Без инт.	VT.LM.HD.AW.F0.06T00.RR	VT.LM.HD.AW.F0.15T00.RR	VT.LM.HD.AW.F0.06U00.RR	VT.LM.HD.AW.F0.15U00.RR
	M-BUS	VT.LM.HD.AW.F0.06TMB.RR	VT.LM.HD.AW.F0.15TMB.RR	VT.LM.HD.AW.F0.06UMB.RR	VT.LM.HD.AW.F0.15UMB.RR
	RS485	VT.LM.HD.AW.F0.06TRS.RR	VT.LM.HD.AW.F0.15TRS.RR	VT.LM.HD.AW.F0.06URS.RR	VT.LM.HD.AW.F0.15URS.RR

*Картридж может быть установлен позднее, после монтажа станции
**Не рекомендованное исполнение

Станции с теплосчетчиками и водосчетчиками Исполнение RL

исполнение	Тип интерфейса диспетчерезации	с тахометрическими тепл.счет. с Qн 0,6 м3/час	с тахометрическими тепл.счет. с Qн 1,5 м3/час	с ультразвуковыми тепл.счет. с Qн 0,6 м3/час	с ультразвуковыми тепл.счет. с Qн 1,5 м3/час
Регулятор перепада давления F1 (0,09-0,68 м3/час; 3-17 кПа)	Без инт.	VT.LM.HD.AW.F1.06T00.RL	**	VT.LM.HD.AW.F1.06U00.RL	**
	M-BUS	VT.LM.HD.AW.F1.06TMB.RL	**	VT.LM.HD.AW.F1.06UMB.RL	**
	RS485	VT.LM.HD.AW.F1.06TRS.RL	**	VT.LM.HD.AW.F1.06URS.RL	**
Регулятор перепада давления F2 (0,26-1,10 м3/час; 3-35 кПа)	Без инт.	VT.LM.HD.AW.F2.06T00.RL	VT.LM.HD.AW.F2.15T00.RL	VT.LM.HD.AW.F2.06U00.RL	VT.LM.HD.AW.F2.15U00.RL
	M-BUS	VT.LM.HD.AW.F2.06TMB.RL	VT.LM.HD.AW.F2.15TMB.RL	VT.LM.HD.AW.F2.06UMB.RL	VT.LM.HD.AW.F2.15UMB.RL
	RS485	VT.LM.HD.AW.F2.06TRS.RL	VT.LM.HD.AW.F2.15TRS.RL	VT.LM.HD.AW.F2.06URS.RL	VT.LM.HD.AW.F2.15URS.RL
Без регулятора (картриджа) с сервисной заглушкой*	Без инт.	VT.LM.HD.AW.F0.06T00.RL	VT.LM.HD.AW.F0.15T00.RL	VT.LM.HD.AW.F0.06U00.RL	VT.LM.HD.AW.F0.15U00.RL
	M-BUS	VT.LM.HD.AW.F0.06TMB.RL	VT.LM.HD.AW.F0.15TMB.RL	VT.LM.HD.AW.F0.06UMB.RL	VT.LM.HD.AW.F0.15UMB.RL
	RS485	VT.LM.HD.AW.F0.06TRS.RL	VT.LM.HD.AW.F0.15TRS.RL	VT.LM.HD.AW.F0.06URS.RL	VT.LM.HD.AW.F0.15URS.RL

*Картридж может быть установлен позднее, после монтажа станции
**Не рекомендованное исполнение

ТИП VT.LM.H0.M0

Исполнение LL (подключение к стоякам модуля водоснабжения слева, отопления слева)

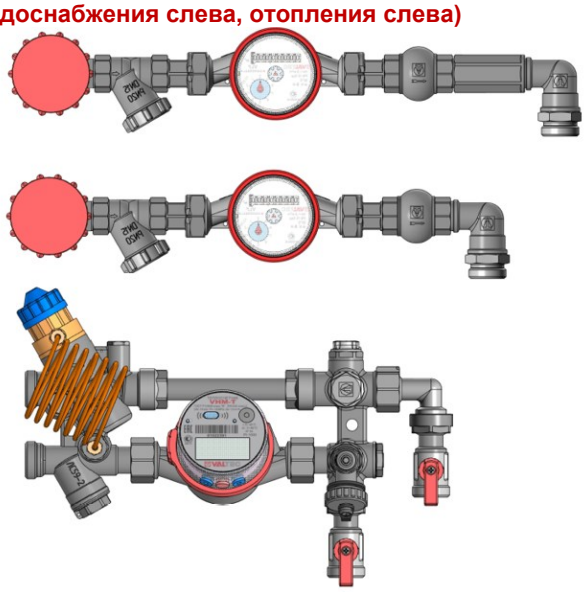

Исполнение LR (подключение к стоякам модуля водоснабжения слева, отопления справа)

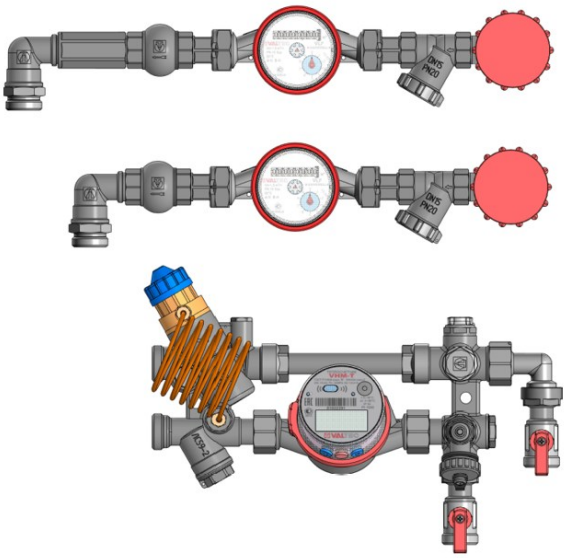

Станции без теплосчетчиков (с вставкой)	
Исполнение LL	**Исполнение LR**
VT.LM.H0.M0.F0.00000.LL	VT.LM.H0.M0.F0.00000.LR
VT.LM.H0.M0.F1.00000.LL	VT.LM.H0.M0.F1.00000.LR
VT.LM.H0.M0.F2.00000.LL	VT.LM.H0.M0.F2.00000.LR

Станции с теплосчетчиками и водосчетчиками Исполнение LL

исполнение	Тип интерфейса диспетчерезации	с тахометрическими тепл.счет. с Qн 0,6 м3/час	с тахометрическими тепл.счет. с Qн 1,5 м3/час	с ультразвуковыми тепл.счет. с Qн 0,6 м3/час	с ультразвуковыми тепл.счет. с Qн 1,5 м3/час
Регулятор перепада давления F1 (0,09-0,68 м3/час; 3-17 кПа)	Без инт.	VT.LM.H0.M0.F1.06T00.LL	**	VT.LM.H0.M0.F1.06U00.LL	**
	M-BUS	VT.LM.H0.M0.F1.06TMB.LL	**	VT.LM.H0.M0.F1.06UMB.LL	**
	RS485	VT.LM.H0.M0.F1.06TRS.LL	**	VT.LM.H0.M0.F1.06URS.LL	**
Регулятор перепада давления F2 (0,26-1,10 м3/час; 3-35 кПа)	Без инт.	VT.LM.H0.M0.F2.06T00.LL	VT.LM.H0.M0.F2.15T00.LL	VT.LM.H0.M0.F2.06U00.LL	VT.LM.H0.M0.F2.15U00.LL
	M-BUS	VT.LM.H0.M0.F2.06TMB.LL	VT.LM.H0.M0.F2.15TMB.LL	VT.LM.H0.M0.F2.06UMB.LL	VT.LM.H0.M0.F2.15UMB.LL
	RS485	VT.LM.H0.M0.F2.06TRS.LL	VT.LM.H0.M0.F2.15TRS.LL	VT.LM.H0.M0.F2.06URS.LL	VT.LM.H0.M0.F2.15URS.LL
Без регулятора (картриджа) с сервисной заглушкой*	Без инт.	VT.LM.H0.M0.F0.06T00.LL	VT.LM.H0.M0.F0.15T00.LL	VT.LM.H0.M0.F0.06U00.LL	VT.LM.H0.M0.F0.15U00.LL
	M-BUS	VT.LM.H0.M0.F0.06TMB.LL	VT.LM.H0.M0.F0.15TMB.LL	VT.LM.H0.M0.F0.06UMB.LL	VT.LM.H0.M0.F0.15UMB.LL
	RS485	VT.LM.H0.M0.F0.06TRS.LL	VT.LM.H0.M0.F0.15TRS.LL	VT.LM.H0.M0.F0.06URS.LL	VT.LM.H0.M0.F0.15URS.LL

*Картридж может быть установлен позднее, после монтажа станции
**Не рекомендованное исполнение

Станции с теплосчетчиками и водосчетчиками Исполнение LR

исполнение	Тип интерфейса диспетчерезации	с тахометрическими тепл.счет. с Qн 0,6 м3/час	с тахометрическими тепл.счет. с Qн 1,5 м3/час	с ультразвуковыми тепл.счет. с Qн 0,6 м3/час	с ультразвуковыми тепл.счет. с Qн 1,5 м3/час
Регулятор перепада давления F1 (0,09-0,68 м3/час; 3-17 кПа)	Без инт.	VT.LM.H0.M0.F1.06T00.LR	**	VT.LM.H0.M0.F1.06U00.LR	**
	M-BUS	VT.LM.H0.M0.F1.06TMB.LR	**	VT.LM.H0.M0.F1.06UMB.LR	**
	RS485	VT.LM.H0.M0.F1.06TRS.LR	**	VT.LM.H0.M0.F1.06URS.LR	**
Регулятор перепада давления F2 (0,26-1,10 м3/час; 3-35 кПа)	Без инт.	VT.LM.H0.M0.F2.06T00.LR	VT.LM.H0.M0.F2.15T00.LR	VT.LM.H0.M0.F2.06U00.LR	VT.LM.H0.M0.F2.15U00.LR
	M-BUS	VT.LM.H0.M0.F2.06TMB.LR	VT.LM.H0.M0.F2.15TMB.LR	VT.LM.H0.M0.F2.06UMB.LR	VT.LM.H0.M0.F2.15UMB.LR
	RS485	VT.LM.H0.M0.F2.06TRS.LR	VT.LM.H0.M0.F2.15TRS.LR	VT.LM.H0.M0.F2.06URS.LR	VT.LM.H0.M0.F2.15URS.LR
Без регулятора (картриджа) с сервисной заглушкой*	Без инт.	VT.LM.H0.M0.F0.06T00.LR	VT.LM.H0.M0.F0.15T00.LR	VT.LM.H0.M0.F0.06U00.LR	VT.LM.H0.M0.F0.15U00.LR
	M-BUS	VT.LM.H0.M0.F0.06TMB.LR	VT.LM.H0.M0.F0.15TMB.LR	VT.LM.H0.M0.F0.06UMB.LR	VT.LM.H0.M0.F0.15UMB.LR
	RS485	VT.LM.H0.M0.F0.06TRS.LR	VT.LM.H0.M0.F0.15TRS.LR	VT.LM.H0.M0.F0.06URS.LR	VT.LM.H0.M0.F0.15URS.LR

*Картридж может быть установлен позднее, после монтажа станции
**Не рекомендованное исполнение

ТИП VT.LM.H0.M0

Исполнение RR (подключение к стоякам модуля водоснабжения справа, отопления справа)

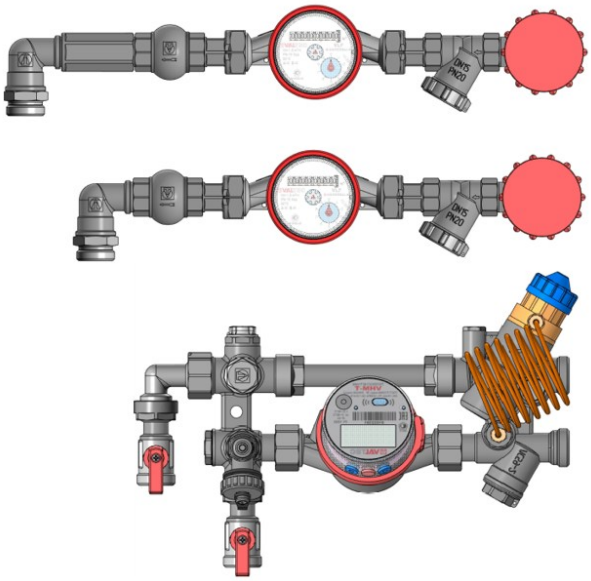

Исполнение RL (подключение к стоякам модуля водоснабжения справа, отопления слева)

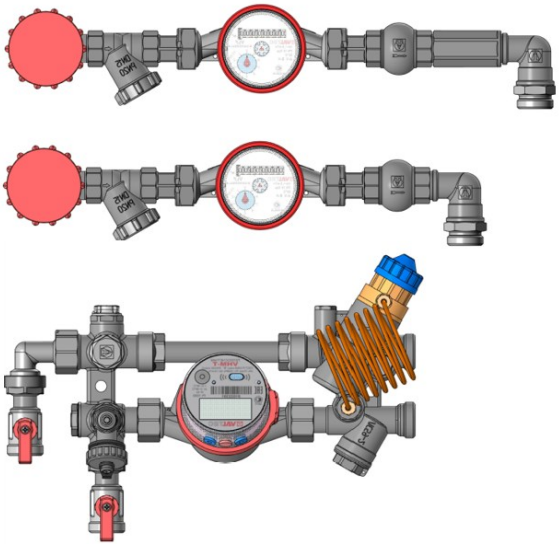

Станции без теплосчетчиков (с вставкой)	
Исполнение RR	**Исполнение RL**
VT.LM.H0.M0.F0.00000.RR	VT.LM.H0.M0.F0.00000.RL
VT.LM.H0.M0.F1.00000.RR	VT.LM.H0.M0.F1.00000.RL
VT.LM.H0.M0.F2.00000.RR	VT.LM.H0.M0.F2.00000.RL

Станции с теплосчетчиками и водосчетчиками Исполнение RR

исполнение	Тип интерфейса диспетчерезации	с тахометрическими тепл.счет. с Qн 0,6 м3/час	с тахометрическими тепл.счет. с Qн 1,5 м3/час	с ультразвуковыми тепл.счет. с Qн 0,6 м3/час	с ультразвуковыми тепл.счет. с Qн 1,5 м3/час
Регулятор перепада давления F1 (0,09-0,68 м3/час; 3-17 кПа)	Без инт.	VT.LM.H0.M0.F1.06T00.RR	**	VT.LM.H0.M0.F1.06U00.RR	**
	M-BUS	VT.LM.H0.M0.F1.06TMB.RR	**	VT.LM.H0.M0.F1.06UMB.RR	**
	RS485	VT.LM.H0.M0.F1.06TRS.RR	**	VT.LM.H0.M0.F1.06URS.RR	**
Регулятор перепада давления F2 (0,26-1,10 м3/час; 3-35 кПа)	Без инт.	VT.LM.H0.M0.F2.06T00.RR	VT.LM.H0.M0.F2.15T00.RR	VT.LM.H0.M0.F2.06U00.RR	VT.LM.H0.M0.F2.15U00.RR
	M-BUS	VT.LM.H0.M0.F2.06TMB.RR	VT.LM.H0.M0.F2.15TMB.RR	VT.LM.H0.M0.F2.06UMB.RR	VT.LM.H0.M0.F2.15UMB.RR
	RS485	VT.LM.H0.M0.F2.06TRS.RR	VT.LM.H0.M0.F2.15TRS.RR	VT.LM.H0.M0.F2.06URS.RR	VT.LM.H0.M0.F2.15URS.RR
Без регулятора (картриджа) с сервисной заглушкой*	Без инт.	VT.LM.H0.M0.F0.06T00.RR	VT.LM.H0.M0.F0.15T00.RR	VT.LM.H0.M0.F0.06U00.RR	VT.LM.H0.M0.F0.15U00.RR
	M-BUS	VT.LM.H0.M0.F0.06TMB.RR	VT.LM.H0.M0.F0.15TMB.RR	VT.LM.H0.M0.F0.06UMB.RR	VT.LM.H0.M0.F0.15UMB.RR
	RS485	VT.LM.H0.M0.F0.06TRS.RR	VT.LM.H0.M0.F0.15TRS.RR	VT.LM.H0.M0.F0.06URS.RR	VT.LM.H0.M0.F0.15URS.RR

*Картридж может быть установлен позднее, после монтажа станции
**Не рекомендованное исполнение

Станции с теплосчетчиками и водосчетчиками Исполнение RL

исполнение	Тип интерфейса диспетчерезации	с тахометрическими тепл.счет. с Qн 0,6 м3/час	с тахометрическими тепл.счет. с Qн 1,5 м3/час	с ультразвуковыми тепл.счет. с Qн 0,6 м3/час	с ультразвуковыми тепл.счет. с Qн 1,5 м3/час
Регулятор перепада давления F1 (0,09-0,68 м3/час; 3-17 кПа)	Без инт.	VT.LM.H0.M0.F1.06T00.RL	**	VT.LM.H0.M0.F1.06U00.RL	**
	M-BUS	VT.LM.H0.M0.F1.06TMB.RL	**	VT.LM.H0.M0.F1.06UMB.RL	**
	RS485	VT.LM.H0.M0.F1.06TRS.RL	**	VT.LM.H0.M0.F1.06URS.RL	**
Регулятор перепада давления F2 (0,26-1,10 м3/час; 3-35 кПа)	Без инт.	VT.LM.H0.M0.F2.06T00.RL	VT.LM.H0.M0.F2.15T00.RL	VT.LM.H0.M0.F2.06U00.RL	VT.LM.H0.M0.F2.15U00.RL
	M-BUS	VT.LM.H0.M0.F2.06TMB.RL	VT.LM.H0.M0.F2.15TMB.RL	VT.LM.H0.M0.F2.06UMB.RL	VT.LM.H0.M0.F2.15UMB.RL
	RS485	VT.LM.H0.M0.F2.06TRS.RL	VT.LM.H0.M0.F2.15TRS.RL	VT.LM.H0.M0.F2.06URS.RL	VT.LM.H0.M0.F2.15URS.RL
Без регулятора (картриджа) с сервисной заглушкой*	Без инт.	VT.LM.H0.M0.F0.06T00.RL	VT.LM.H0.M0.F0.15T00.RL	VT.LM.H0.M0.F0.06U00.RL	VT.LM.H0.M0.F0.15U00.RL
	M-BUS	VT.LM.H0.M0.F0.06TMB.RL	VT.LM.H0.M0.F0.15TMB.RL	VT.LM.H0.M0.F0.06UMB.RL	VT.LM.H0.M0.F0.15UMB.RL
	RS485	VT.LM.H0.M0.F0.06TRS.RL	VT.LM.H0.M0.F0.15TRS.RL	VT.LM.H0.M0.F0.06URS.RL	VT.LM.H0.M0.F0.15URS.RL

*Картридж может быть установлен позднее, после монтажа станции
**Не рекомендованное исполнение

ТИП VT.LM.H0.A0

Исполнение LL (подключение к стоякам модуля водоснабжения слева, отопления слева)

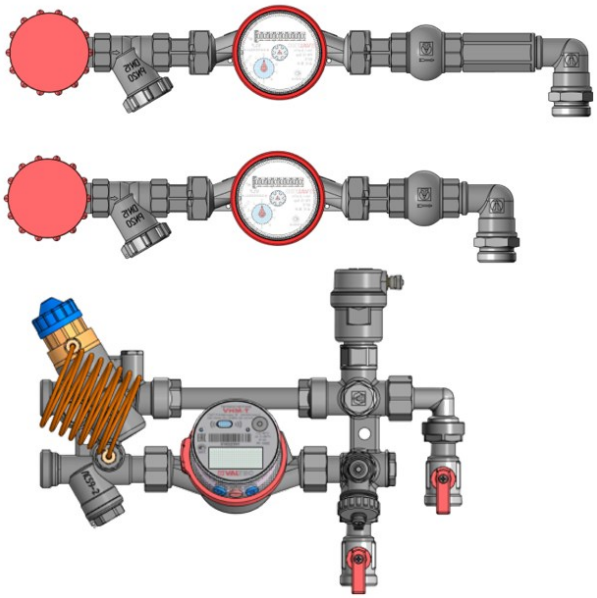

Исполнение LR (подключение к стоякам модуля водоснабжения слева, отопления справа)

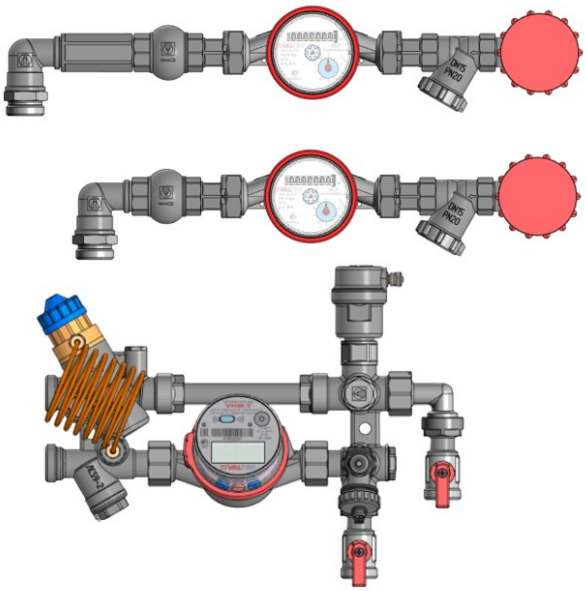

Станции без теплосчетчиков (с вставкой)	
Исполнение LL	**Исполнение LR**
VT.LM.H0.A0.F0.00000.LL	VT.LM.H0.A0.F0.00000.LR
VT.LM.H0.A0.F1.00000.LL	VT.LM.H0.A0.F1.00000.LR
VT.LM.H0.A0.F2.00000.LL	VT.LM.H0.A0.F2.00000.LR

Станции с теплосчетчиками и водосчетчиками Исполнение LL

исполнение	Тип интерфейса диспетчерезации	с тахометрическими тепл.счет. с Qн 0,6 м3/час	с тахометрическими тепл.счет. с Qн 1,5 м3/час	с ультразвуковыми тепл.счет. с Qн 0,6 м3/час	с ультразвуковыми тепл.счет. с Qн 1,5 м3/час
Регулятор перепада давления F1 (0,09-0,68 м3/час; 3-17 кПа)	Без инт.	VT.LM.H0.A0.F1.06T00.LL	**	VT.LM.H0.A0.F1.06U00.LL	**
	M-BUS	VT.LM.H0.A0.F1.06TMB.LL	**	VT.LM.H0.A0.F1.06UMB.LL	**
	RS485	VT.LM.H0.A0.F1.06TRS.LL	**	VT.LM.H0.A0.F1.06URS.LL	**
Регулятор перепада давления F2 (0,26-1,10 м3/час; 3-35 кПа)	Без инт.	VT.LM.H0.A0.F2.06T00.LL	VT.LM.H0.A0.F2.15T00.LL	VT.LM.H0.A0.F2.06U00.LL	VT.LM.H0.A0.F2.15U00.LL
	M-BUS	VT.LM.H0.A0.F2.06TMB.LL	VT.LM.H0.A0.F2.15TMB.LL	VT.LM.H0.A0.F2.06UMB.LL	VT.LM.H0.A0.F2.15UMB.LL
	RS485	VT.LM.H0.A0.F2.06TRS.LL	VT.LM.H0.A0.F2.15TRS.LL	VT.LM.H0.A0.F2.06URS.LL	VT.LM.H0.A0.F2.15URS.LL
Без регулятора (картриджа) с сервисной заглушкой*	Без инт.	VT.LM.H0.A0.F0.06T00.LL	VT.LM.H0.A0.F0.15T00.LL	VT.LM.H0.A0.F0.06U00.LL	VT.LM.H0.A0.F0.15U00.LL
	M-BUS	VT.LM.H0.A0.F0.06TMB.LL	VT.LM.H0.A0.F0.15TMB.LL	VT.LM.H0.A0.F0.06UMB.LL	VT.LM.H0.A0.F0.15UMB.LL
	RS485	VT.LM.H0.A0.F0.06TRS.LL	VT.LM.H0.A0.F0.15TRS.LL	VT.LM.H0.A0.F0.06URS.LL	VT.LM.H0.A0.F0.15URS.LL

*Картридж может быть установлен позднее, после монтажа станции
**Не рекомендованное исполнение

Станции с теплосчетчиками и водосчетчиками Исполнение LR

исполнение	Тип интерфейса диспетчерезации	с тахометрическими тепл.счет. с Qн 0,6 м3/час	с тахометрическими тепл.счет. с Qн 1,5 м3/час	с ультразвуковыми тепл.счет. с Qн 0,6 м3/час	с ультразвуковыми тепл.счет. с Qн 1,5 м3/час
Регулятор перепада давления F1 (0,09-0,68 м3/час; 3-17 кПа)	Без инт.	VT.LM.H0.A0.F1.06T00.LR	**	VT.LM.H0.A0.F1.06U00.LR	**
	M-BUS	VT.LM.H0.A0.F1.06TMB.LR	**	VT.LM.H0.A0.F1.06UMB.LR	**
	RS485	VT.LM.H0.A0.F1.06TRS.LR	**	VT.LM.H0.A0.F1.06URS.LR	**
Регулятор перепада давления F2 (0,26-1,10 м3/час; 3-35 кПа)	Без инт.	VT.LM.H0.A0.F2.06T00.LR	VT.LM.H0.A0.F2.15T00.LR	VT.LM.H0.A0.F2.06U00.LR	VT.LM.H0.A0.F2.15U00.LR
	M-BUS	VT.LM.H0.A0.F2.06TMB.LR	VT.LM.H0.A0.F2.15TMB.LR	VT.LM.H0.A0.F2.06UMB.LR	VT.LM.H0.A0.F2.15UMB.LR
	RS485	VT.LM.H0.A0.F2.06TRS.LR	VT.LM.H0.A0.F2.15TRS.LR	VT.LM.H0.A0.F2.06URS.LR	VT.LM.H0.A0.F2.15URS.LR
Без регулятора (картриджа) с сервисной заглушкой*	Без инт.	VT.LM.H0.A0.F0.06T00.LR	VT.LM.H0.A0.F0.15T00.LR	VT.LM.H0.A0.F0.06U00.LR	VT.LM.H0.A0.F0.15U00.LR
	M-BUS	VT.LM.H0.A0.F0.06TMB.LR	VT.LM.H0.A0.F0.15TMB.LR	VT.LM.H0.A0.F0.06UMB.LR	VT.LM.H0.A0.F0.15UMB.LR
	RS485	VT.LM.H0.A0.F0.06TRS.LR	VT.LM.H0.A0.F0.15TRS.LR	VT.LM.H0.A0.F0.06URS.LR	VT.LM.H0.A0.F0.15URS.LR

*Картридж может быть установлен позднее, после монтажа станции
**Не рекомендованное исполнение

ТИП VT.LM.H0.A0

Исполнение RR (подключение к стоякам модуля водоснабжения справа, отопления справа)

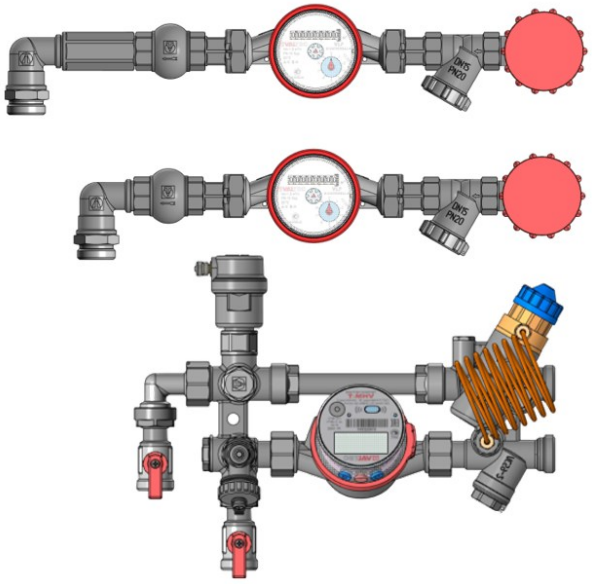

Исполнение RL (подключение к стоякам модуля водоснабжения справа, отопления слева)

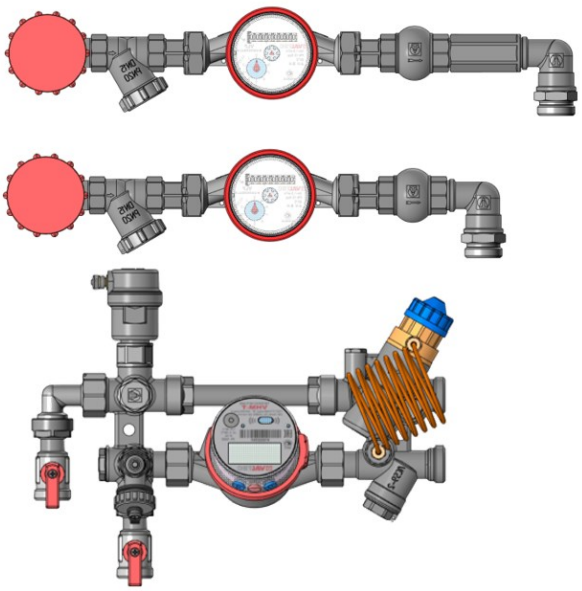

Станции без теплосчетчиков (с вставкой)	
Исполнение RR	**Исполнение RL**
VT.LM.H0.A0.F0.00000.RR	VT.LM.H0.A0.F0.00000.RL
VT.LM.H0.A0.F1.00000.RR	VT.LM.H0.A0.F1.00000.RL
VT.LM.H0.A0.F2.00000.RR	VT.LM.H0.A0.F2.00000.RL

Станции с теплосчетчиками и водосчетчиками Исполнение RR

исполнение	Тип интерфейса диспетчерезации	с тахометрическими тепл.счет. с Qн 0,6 м3/час	с тахометрическими тепл.счет. с Qн 1,5 м3/час	с ультразвуковыми тепл.счет. с Qн 0,6 м3/час	с ультразвуковыми тепл.счет. с Qн 1,5 м3/час
Регулятор перепада давления F1 (0,09-0,68 м3/час; 3-17 кПа)	Без инт.	VT.LM.H0.A0.F1.06T00.RR	**	VT.LM.H0.A0.F1.06U00.RR	**
	M-BUS	VT.LM.H0.A0.F1.06TMB.RR	**	VT.LM.H0.A0.F1.06UMB.RR	**
	RS485	VT.LM.H0.A0.F1.06TRS.RR	**	VT.LM.H0.A0.F1.06URS.RR	**
Регулятор перепада давления F2 (0,26-1,10 м3/час; 3-35 кПа)	Без инт.	VT.LM.H0.A0.F2.06T00.RR	VT.LM.H0.A0.F2.15T00.RR	VT.LM.H0.A0.F2.06U00.RR	VT.LM.H0.A0.F2.15U00.RR
	M-BUS	VT.LM.H0.A0.F2.06TMB.RR	VT.LM.H0.A0.F2.15TMB.RR	VT.LM.H0.A0.F2.06UMB.RR	VT.LM.H0.A0.F2.15UMB.RR
	RS485	VT.LM.H0.A0.F2.06TRS.RR	VT.LM.H0.A0.F2.15TRS.RR	VT.LM.H0.A0.F2.06URS.RR	VT.LM.H0.A0.F2.15URS.RR
Без регулятора (картриджа) с сервисной заглушкой*	Без инт.	VT.LM.H0.A0.F0.06T00.RR	VT.LM.H0.A0.F0.15T00.RR	VT.LM.H0.A0.F0.06U00.RR	VT.LM.H0.A0.F0.15U00.RR
	M-BUS	VT.LM.H0.A0.F0.06TMB.RR	VT.LM.H0.A0.F0.15TMB.RR	VT.LM.H0.A0.F0.06UMB.RR	VT.LM.H0.A0.F0.15UMB.RR
	RS485	VT.LM.H0.A0.F0.06TRS.RR	VT.LM.H0.A0.F0.15TRS.RR	VT.LM.H0.A0.F0.06URS.RR	VT.LM.H0.A0.F0.15URS.RR

*Картридж может быть установлен позднее, после монтажа станции
**Не рекомендованное исполнение

Станции с теплосчетчиками и водосчетчиками Исполнение RL

исполнение	Тип интерфейса диспетчерезации	с тахометрическими тепл.счет. с Qн 0,6 м3/час	с тахометрическими тепл.счет. с Qн 1,5 м3/час	с ультразвуковыми тепл.счет. с Qн 0,6 м3/час	с ультразвуковыми тепл.счет. с Qн 1,5 м3/час
Регулятор перепада давления F1 (0,09-0,68 м3/час; 3-17 кПа)	Без инт.	VT.LM.H0.A0.F1.06T00.RL	**	VT.LM.H0.A0.F1.06U00.RL	**
	M-BUS	VT.LM.H0.A0.F1.06TMB.RL	**	VT.LM.H0.A0.F1.06UMB.RL	**
	RS485	VT.LM.H0.A0.F1.06TRS.RL	**	VT.LM.H0.A0.F1.06URS.RL	**
Регулятор перепада давления F2 (0,26-1,10 м3/час; 3-35 кПа)	Без инт.	VT.LM.H0.A0.F2.06T00.RL	VT.LM.H0.A0.F2.15T00.RL	VT.LM.H0.A0.F2.06U00.RL	VT.LM.H0.A0.F2.15U00.RL
	M-BUS	VT.LM.H0.A0.F2.06TMB.RL	VT.LM.H0.A0.F2.15TMB.RL	VT.LM.H0.A0.F2.06UMB.RL	VT.LM.H0.A0.F2.15UMB.RL
	RS485	VT.LM.H0.A0.F2.06TRS.RL	VT.LM.H0.A0.F2.15TRS.RL	VT.LM.H0.A0.F2.06URS.RL	VT.LM.H0.A0.F2.15URS.RL
Без регулятора (картриджа) с сервисной заглушкой*	Без инт.	VT.LM.H0.A0.F0.06T00.RL	VT.LM.H0.A0.F0.15T00.RL	VT.LM.H0.A0.F0.06U00.RL	VT.LM.H0.A0.F0.15U00.RL
	M-BUS	VT.LM.H0.A0.F0.06TMB.RL	VT.LM.H0.A0.F0.15TMB.RL	VT.LM.H0.A0.F0.06UMB.RL	VT.LM.H0.A0.F0.15UMB.RL
	RS485	VT.LM.H0.A0.F0.06TRS.RL	VT.LM.H0.A0.F0.15TRS.RL	VT.LM.H0.A0.F0.06URS.RL	VT.LM.H0.A0.F0.15URS.RL

*Картридж может быть установлен позднее, после монтажа станции
**Не рекомендованное исполнение

ТИП VT.LM.H0.MW

Исполнение LL (подключение к стоякам модуля водоснабжения слева, отопления слева)

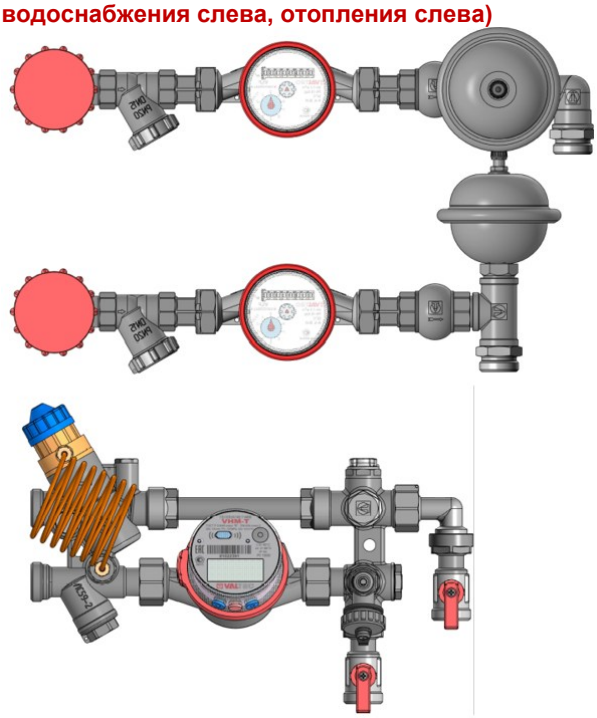

Исполнение LR (подключение к стоякам модуля водоснабжения слева, отопления справа)

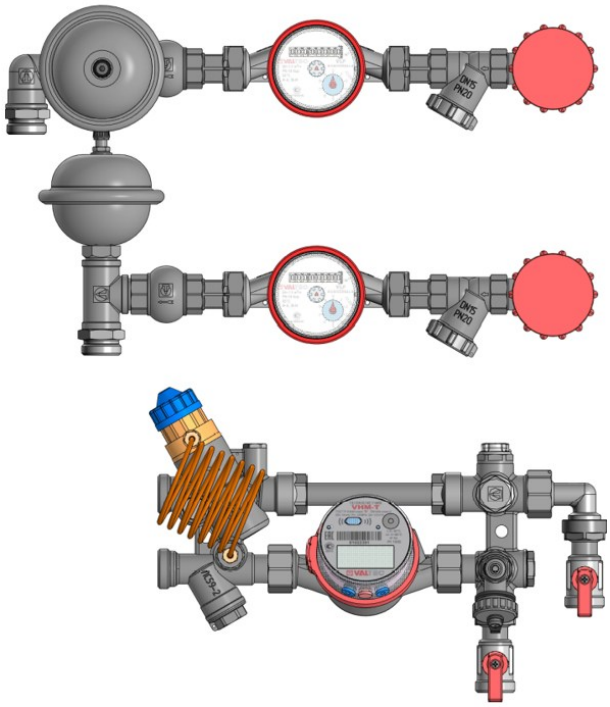

Станции без теплосчетчиков (с вставкой)	
Исполнение LL	**Исполнение LR**
VT.LM.H0.MW.F0.00000.LL	VT.LM.H0.MW.F0.00000.LR
VT.LM.H0.MW.F1.00000.LL	VT.LM.H0.MW.F1.00000.LR
VT.LM.H0.MW.F2.00000.LL	VT.LM.H0.MW.F2.00000.LR

Станции с теплосчетчиками и водосчетчиками Исполнение LL

исполнение	Тип интерфейса диспетчерезации	с тахометрическими тепл.счет. с Qн 0,6 м3/час	с тахометрическими тепл.счет. с Qн 1,5 м3/час	с ультразвуковыми тепл.счет. с Qн 0,6 м3/час	с ультразвуковыми тепл.счет. с Qн 1,5 м3/час
Регулятор перепада давления F1 (0,09-0,68 м3/час; 3-17 кПа)	Без инт.	VT.LM.H0.MW.F1.06T00.LL	**	VT.LM.H0.MW.F1.06U00.LL	**
	M-BUS	VT.LM.H0.MW.F1.06TMB.LL	**	VT.LM.H0.MW.F1.06UMB.LL	**
	RS485	VT.LM.H0.MW.F1.06TRS.LL	**	VT.LM.H0.MW.F1.06URS.LL	**
Регулятор перепада давления F2 (0,26-1,10 м3/час; 3-35 кПа)	Без инт.	VT.LM.H0.MW.F2.06T00.LL	VT.LM.H0.MW.F2.15T00.LL	VT.LM.H0.MW.F2.06U00.LL	VT.LM.H0.MW.F2.15U00.LL
	M-BUS	VT.LM.H0.MW.F2.06TMB.LL	VT.LM.H0.MW.F2.15TMB.LL	VT.LM.H0.MW.F2.06UMB.LL	VT.LM.H0.MW.F2.15UMB.LL
	RS485	VT.LM.H0.MW.F2.06TRS.LL	VT.LM.H0.MW.F2.15TRS.LL	VT.LM.H0.MW.F2.06URS.LL	VT.LM.H0.MW.F2.15URS.LL
Без регулятора (картриджа) с сервисной заглушкой*	Без инт.	VT.LM.H0.MW.F0.06T00.LL	VT.LM.H0.MW.F0.15T00.LL	VT.LM.H0.MW.F0.06U00.LL	VT.LM.H0.MW.F0.15U00.LL
	M-BUS	VT.LM.H0.MW.F0.06TMB.LL	VT.LM.H0.MW.F0.15TMB.LL	VT.LM.H0.MW.F0.06UMB.LL	VT.LM.H0.MW.F0.15UMB.LL
	RS485	VT.LM.H0.MW.F0.06TRS.LL	VT.LM.H0.MW.F0.15TRS.LL	VT.LM.H0.MW.F0.06URS.LL	VT.LM.H0.MW.F0.15URS.LL

*Картридж может быть установлен позднее, после монтажа станции
**Не рекомендованное исполнение

Станции с теплосчетчиками и водосчетчиками Исполнение LR

исполнение	Тип интерфейса диспетчерезации	с тахометрическими тепл.счет. с Qн 0,6 м3/час	с тахометрическими тепл.счет. с Qн 1,5 м3/час	с ультразвуковыми тепл.счет. с Qн 0,6 м3/час	с ультразвуковыми тепл.счет. с Qн 1,5 м3/час
Регулятор перепада давления F1 (0,09-0,68 м3/час; 3-17 кПа)	Без инт.	VT.LM.H0.MW.F1.06T00.LR	**	VT.LM.H0.MW.F1.06U00.LR	**
	M-BUS	VT.LM.H0.MW.F1.06TMB.LR	**	VT.LM.H0.MW.F1.06UMB.LR	**
	RS485	VT.LM.H0.MW.F1.06TRS.LR	**	VT.LM.H0.MW.F1.06URS.LR	**
Регулятор перепада давления F2 (0,26-1,10 м3/час; 3-35 кПа)	Без инт.	VT.LM.H0.MW.F2.06T00.LR	VT.LM.H0.MW.F2.15T00.LR	VT.LM.H0.MW.F2.06U00.LR	VT.LM.H0.MW.F2.15U00.LR
	M-BUS	VT.LM.H0.MW.F2.06TMB.LR	VT.LM.H0.MW.F2.15TMB.LR	VT.LM.H0.MW.F2.06UMB.LR	VT.LM.H0.MW.F2.15UMB.LR
	RS485	VT.LM.H0.MW.F2.06TRS.LR	VT.LM.H0.MW.F2.15TRS.LR	VT.LM.H0.MW.F2.06URS.LR	VT.LM.H0.MW.F2.15URS.LR
Без регулятора (картриджа) с сервисной заглушкой*	Без инт.	VT.LM.H0.MW.F0.06T00.LR	VT.LM.H0.MW.F0.15T00.LR	VT.LM.H0.MW.F0.06U00.LR	VT.LM.H0.MW.F0.15U00.LR
	M-BUS	VT.LM.H0.MW.F0.06TMB.LR	VT.LM.H0.MW.F0.15TMB.LR	VT.LM.H0.MW.F0.06UMB.LR	VT.LM.H0.MW.F0.15UMB.LR
	RS485	VT.LM.H0.MW.F0.06TRS.LR	VT.LM.H0.MW.F0.15TRS.LR	VT.LM.H0.MW.F0.06URS.LR	VT.LM.H0.MW.F0.15URS.LR

*Картридж может быть установлен позднее, после монтажа станции
**Не рекомендованное исполнение

ТИП VT.LM.H0.MW

Исполнение RR (подключение к стоякам модуля водоснабжения справа, отопления справа)

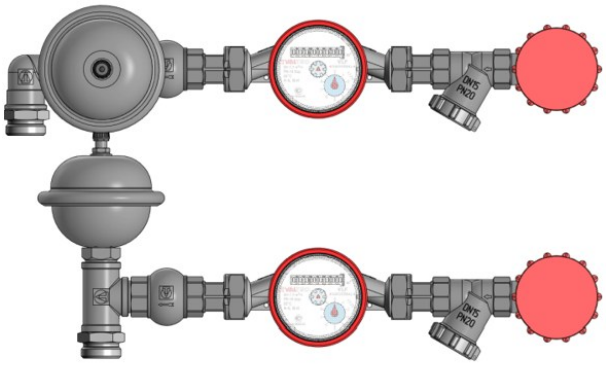

Исполнение RL (подключение к стоякам модуля водоснабжения справа, отопления слева)

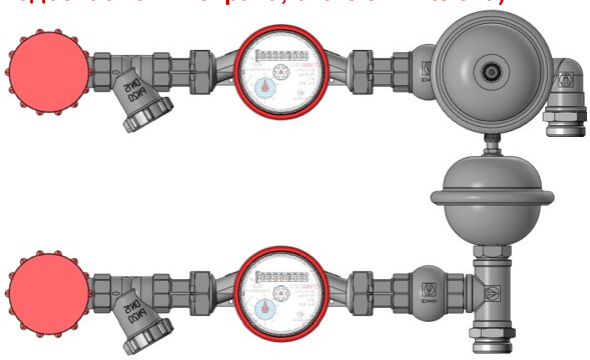

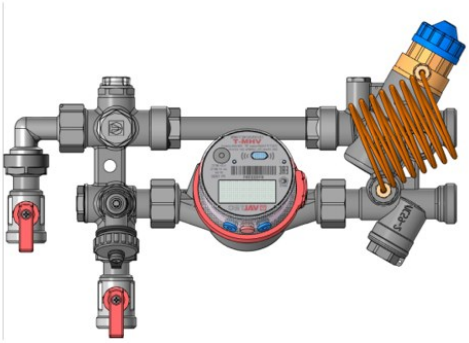

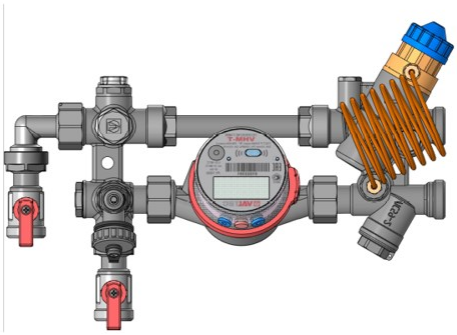

Станции без теплосчетчиков (с вставкой)	
Исполнение RR	**Исполнение RL**
VT.LM.H0.MW.F0.00000.RR	VT.LM.H0.MW.F0.00000.RL
VT.LM.H0.MW.F1.00000.RR	VT.LM.H0.MW.F1.00000.RL
VT.LM.H0.MW.F2.00000.RR	VT.LM.H0.MW.F2.00000.RL

Станции с теплосчетчиками и водосчетчиками Исполнение RR

исполнение	Тип интерфейса диспетчерезации	с тахометрическими тепл.счет. с Qн 0,6 м3/час	с тахометрическими тепл.счет. с Qн 1,5 м3/час	с ультразвуковыми тепл.счет. с Qн 0,6 м3/час	с ультразвуковыми тепл.счет. с Qн 1,5 м3/час
Регулятор перепада давления F1 (0,09-0,68 м3/час; 3-17 кПа)	Без инт.	VT.LM.H0.MW.F1.06T00.RR	**	VT.LM.H0.MW.F1.06U00.RR	**
	M-BUS	VT.LM.H0.MW.F1.06TMB.RR	**	VT.LM.H0.MW.F1.06UMB.RR	**
	RS485	VT.LM.H0.MW.F1.06TRS.RR	**	VT.LM.H0.MW.F1.06URS.RR	**
Регулятор перепада давления F2 (0,26-1,10 м3/час; 3-35 кПа)	Без инт.	VT.LM.H0.MW.F2.06T00.RR	VT.LM.H0.MW.F2.15T00.RR	VT.LM.H0.MW.F2.06U00.RR	VT.LM.H0.MW.F2.15U00.RR
	M-BUS	VT.LM.H0.MW.F2.06TMB.RR	VT.LM.H0.MW.F2.15TMB.RR	VT.LM.H0.MW.F2.06UMB.RR	VT.LM.H0.MW.F2.15UMB.RR
	RS485	VT.LM.H0.MW.F2.06TRS.RR	VT.LM.H0.MW.F2.15TRS.RR	VT.LM.H0.MW.F2.06URS.RR	VT.LM.H0.MW.F2.15URS.RR
Без регулятора (картриджа) с сервисной заглушкой*	Без инт.	VT.LM.H0.MW.F0.06T00.RR	VT.LM.H0.MW.F0.15T00.RR	VT.LM.H0.MW.F0.06U00.RR	VT.LM.H0.MW.F0.15U00.RR
	M-BUS	VT.LM.H0.MW.F0.06TMB.RR	VT.LM.H0.MW.F0.15TMB.RR	VT.LM.H0.MW.F0.06UMB.RR	VT.LM.H0.MW.F0.15UMB.RR
	RS485	VT.LM.H0.MW.F0.06TRS.RR	VT.LM.H0.MW.F0.15TRS.RR	VT.LM.H0.MW.F0.06URS.RR	VT.LM.H0.MW.F0.15URS.RR

*Картридж может быть установлен позднее, после монтажа станции
**Не рекомендованное исполнение

Станции с теплосчетчиками и водосчетчиками Исполнение RL

исполнение	Тип интерфейса диспетчерезации	с тахометрическими тепл.счет. с Qн 0,6 м3/час	с тахометрическими тепл.счет. с Qн 1,5 м3/час	с ультразвуковыми тепл.счет. с Qн 0,6 м3/час	с ультразвуковыми тепл.счет. с Qн 1,5 м3/час
Регулятор перепада давления F1 (0,09-0,68 м3/час; 3-17 кПа)	Без инт.	VT.LM.H0.MW.F1.06T00.RL	**	VT.LM.H0.MW.F1.06U00.RL	**
	M-BUS	VT.LM.H0.MW.F1.06TMB.RL	**	VT.LM.H0.MW.F1.06UMB.RL	**
	RS485	VT.LM.H0.MW.F1.06TRS.RL	**	VT.LM.H0.MW.F1.06URS.RL	**
Регулятор перепада давления F2 (0,26-1,10 м3/час; 3-35 кПа)	Без инт.	VT.LM.H0.MW.F2.06T00.RL	VT.LM.H0.MW.F2.15T00.RL	VT.LM.H0.MW.F2.06U00.RL	VT.LM.H0.MW.F2.15U00.RL
	M-BUS	VT.LM.H0.MW.F2.06TMB.RL	VT.LM.H0.MW.F2.15TMB.RL	VT.LM.H0.MW.F2.06UMB.RL	VT.LM.H0.MW.F2.15UMB.RL
	RS485	VT.LM.H0.MW.F2.06TRS.RL	VT.LM.H0.MW.F2.15TRS.RL	VT.LM.H0.MW.F2.06URS.RL	VT.LM.H0.MW.F2.15URS.RL
Без регулятора (картриджа) с сервисной заглушкой*	Без инт.	VT.LM.H0.MW.F0.06T00.RL	VT.LM.H0.MW.F0.15T00.RL	VT.LM.H0.MW.F0.06U00.RL	VT.LM.H0.MW.F0.15U00.RL
	M-BUS	VT.LM.H0.MW.F0.06TMB.RL	VT.LM.H0.MW.F0.15TMB.RL	VT.LM.H0.MW.F0.06UMB.RL	VT.LM.H0.MW.F0.15UMB.RL
	RS485	VT.LM.H0.MW.F0.06TRS.RL	VT.LM.H0.MW.F0.15TRS.RL	VT.LM.H0.MW.F0.06URS.RL	VT.LM.H0.MW.F0.15URS.RL

*Картридж может быть установлен позднее, после монтажа станции
**Не рекомендованное исполнение

ТИП VT.LM.H0.AW

Исполнение LL (подключение к стоякам модуля водоснабжения слева, отопления слева)

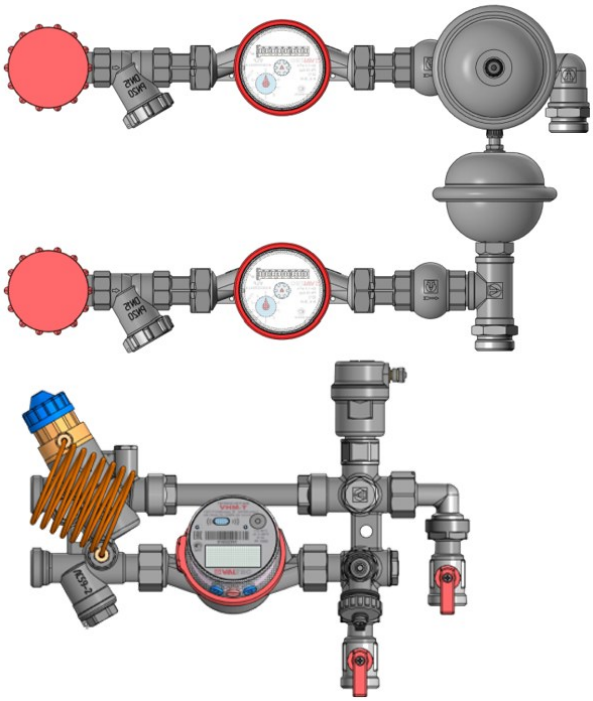

Исполнение LR (подключение к стоякам модуля водоснабжения слева, отопления справа)

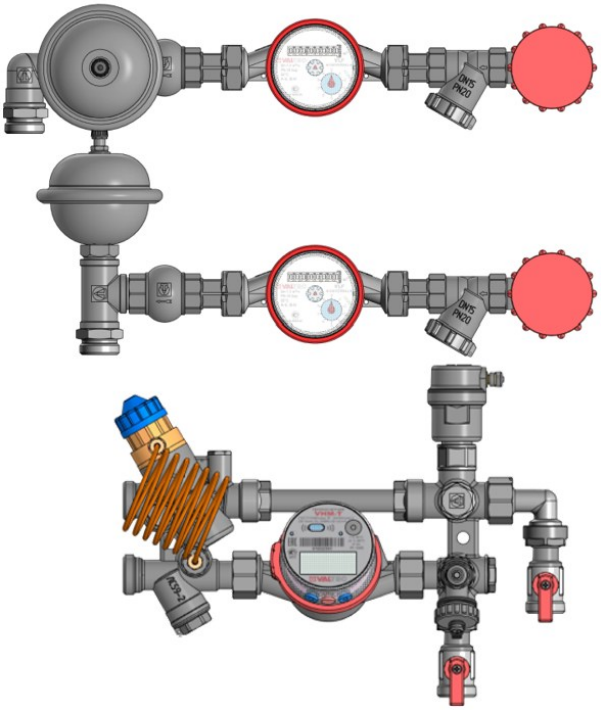

Станции без теплосчетчиков (с вставкой)	
Исполнение LL	**Исполнение LR**
VT.LM.H0.AW.F0.00000.LL	VT.LM.H0.AW.F0.00000.LR
VT.LM.H0.AW.F1.00000.LL	VT.LM.H0.AW.F1.00000.LR
VT.LM.H0.AW.F2.00000.LL	VT.LM.H0.AW.F2.00000.LR

Станции с теплосчетчиками и водосчетчиками Исполнение LL

исполнение	Тип интерфейса диспетчерез ации	с тахометрическими тепл.счет. с Qн 0,6 м3/час	с тахометрическими тепл.счет. с Qн 1,5 м3/час	с ультразвуковыми тепл.счет. с Qн 0,6 м3/час	с ультразвуковыми тепл.счет. с Qн 1,5 м3/час
Регулятор перепада давления F1 (0,09-0,68 м3/час; 3-17 кПа)	Без инт.	VT.LM.H0.AW.F1.06T00.LL	**	VT.LM.H0.AW.F1.06U00.LL	**
	M-BUS	VT.LM.H0.AW.F1.06TMB.LL	**	VT.LM.H0.AW.F1.06UMB.LL	**
	RS485	VT.LM.H0.AW.F1.06TRS.LL	**	VT.LM.H0.AW.F1.06URS.LL	**
Регулятор перепада давления F2 (0,26-1,10 м3/час; 3-35 кПа)	Без инт.	VT.LM.H0.AW.F2.06T00.LL	VT.LM.H0.AW.F2.15T00.LL	VT.LM.H0.AW.F2.06U00.LL	VT.LM.H0.AW.F2.15U00.LL
	M-BUS	VT.LM.H0.AW.F2.06TMB.LL	VT.LM.H0.AW.F2.15TMB.LL	VT.LM.H0.AW.F2.06UMB.LL	VT.LM.H0.AW.F2.15UMB.LL
	RS485	VT.LM.H0.AW.F2.06TRS.LL	VT.LM.H0.AW.F2.15TRS.LL	VT.LM.H0.AW.F2.06URS.LL	VT.LM.H0.AW.F2.15URS.LL
Без регулятора (картриджа) с сервисной заглушкой*	Без инт.	VT.LM.H0.AW.F0.06T00.LL	VT.LM.H0.AW.F0.15T00.LL	VT.LM.H0.AW.F0.06U00.LL	VT.LM.H0.AW.F0.15U00.LL
	M-BUS	VT.LM.H0.AW.F0.06TMB.LL	VT.LM.H0.AW.F0.15TMB.LL	VT.LM.H0.AW.F0.06UMB.LL	VT.LM.H0.AW.F0.15UMB.LL
	RS485	VT.LM.H0.AW.F0.06TRS.LL	VT.LM.H0.AW.F0.15TRS.LL	VT.LM.H0.AW.F0.06URS.LL	VT.LM.H0.AW.F0.15URS.LL

*Картридж может быть установлен позднее, после монтажа станции
**Не рекомендованное исполнение

Станции с теплосчетчиками и водосчетчиками Исполнение LR

исполнение	Тип интерфейса диспетчерез ации	с тахометрическими тепл.счет. с Qн 0,6 м3/час	с тахометрическими тепл.счет. с Qн 1,5 м3/час	с ультразвуковыми тепл.счет. с Qн 0,6 м3/час	с ультразвуковыми тепл.счет. с Qн 1,5 м3/час
Регулятор перепада давления F1 (0,09-0,68 м3/час; 3-17 кПа)	Без инт.	VT.LM.H0.AW.F1.06T00.LR	**	VT.LM.H0.AW.F1.06U00.LR	**
	M-BUS	VT.LM.H0.AW.F1.06TMB.LR	**	VT.LM.H0.AW.F1.06UMB.LR	**
	RS485	VT.LM.H0.AW.F1.06TRS.LR	**	VT.LM.H0.AW.F1.06URS.LR	**
Регулятор перепада давления F2 (0,26-1,10 м3/час; 3-35 кПа)	Без инт.	VT.LM.H0.AW.F2.06T00.LR	VT.LM.H0.AW.F2.15T00.LR	VT.LM.H0.AW.F2.06U00.LR	VT.LM.H0.AW.F2.15U00.LR
	M-BUS	VT.LM.H0.AW.F2.06TMB.LR	VT.LM.H0.AW.F2.15TMB.LR	VT.LM.H0.AW.F2.06UMB.LR	VT.LM.H0.AW.F2.15UMB.LR
	RS485	VT.LM.H0.AW.F2.06TRS.LR	VT.LM.H0.AW.F2.15TRS.LR	VT.LM.H0.AW.F2.06URS.LR	VT.LM.H0.AW.F2.15URS.LR
Без регулятора (картриджа) с сервисной заглушкой*	Без инт.	VT.LM.H0.AW.F0.06T00.LR	VT.LM.H0.AW.F0.15T00.LR	VT.LM.H0.AW.F0.06U00.LR	VT.LM.H0.AW.F0.15U00.LR
	M-BUS	VT.LM.H0.AW.F0.06TMB.LR	VT.LM.H0.AW.F0.15TMB.LR	VT.LM.H0.AW.F0.06UMB.LR	VT.LM.H0.AW.F0.15UMB.LR
	RS485	VT.LM.H0.AW.F0.06TRS.LR	VT.LM.H0.AW.F0.15TRS.LR	VT.LM.H0.AW.F0.06URS.LR	VT.LM.H0.AW.F0.15URS.LR

*Картридж может быть установлен позднее, после монтажа станции
**Не рекомендованное исполнение

ТИП VT.LM.HD.AW

Исполнение RR (подключение к стоякам модуля водоснабжения справа, отопления справа)

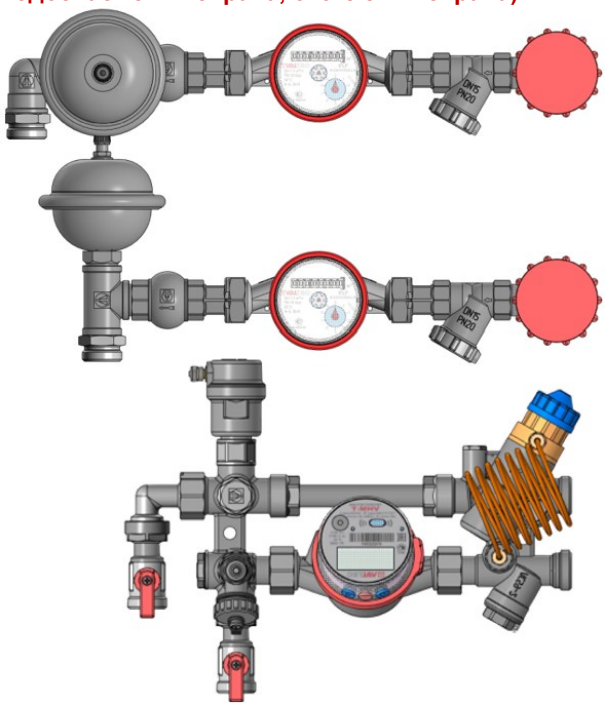

Исполнение RL (подключение к стоякам модуля водоснабжения справа, отопления слева)

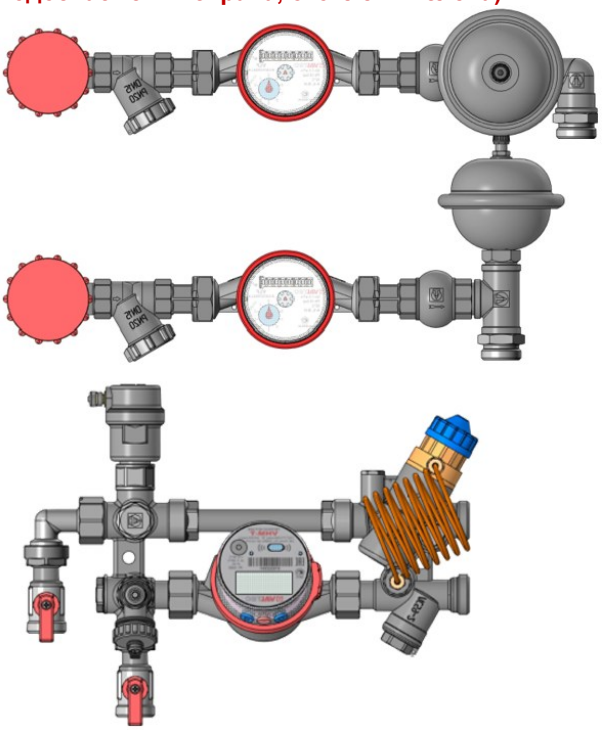

Станции без теплосчетчиков (с вставкой)	
VT.LM.H0.AW.F0.00000.RR	VT.LM.H0.AW.F0.00000.RL
VT.LM.H0.AW.F1.00000.RR	VT.LM.H0.AW.F1.00000.RL
VT.LM.H0.AW.F2.00000.RR	VT.LM.H0.AW.F2.00000.RL
VT.LM.H0.AW.F0.00000.RR	VT.LM.H0.AW.F0.00000.RL

Станции с теплосчетчиками и водосчетчиками Исполнение RR

исполнение	Тип интерфейса диспетчерезации	с тахометрическими тепл.счет. с Qн 0,6 м3/час	с тахометрическими тепл.счет. с Qн 1,5 м3/час	с ультразвуковыми тепл.счет. с Qн 0,6 м3/час	с ультразвуковыми тепл.счет. с Qн 1,5 м3/час
Регулятор перепада давления F1 (0,09-0,68 м3/час; 3-17 кПа)	Без инт.	VT.LM.H0.AW.F1.06T00.RR	**	VT.LM.H0.AW.F1.06U00.RR	**
	M-BUS	VT.LM.H0.AW.F1.06TMB.RR	**	VT.LM.H0.AW.F1.06UMB.RR	**
	RS485	VT.LM.H0.AW.F1.06TRS.RR	**	VT.LM.H0.AW.F1.06URS.RR	**
Регулятор перепада давления F2 (0,26-1,10 м3/час; 3-35 кПа)	Без инт.	VT.LM.H0.AW.F2.06T00.RR	VT.LM.H0.AW.F2.15T00.RR	VT.LM.H0.AW.F2.06U00.RR	VT.LM.H0.AW.F2.15U00.RR
	M-BUS	VT.LM.H0.AW.F2.06TMB.RR	VT.LM.H0.AW.F2.15TMB.RR	VT.LM.H0.AW.F2.06UMB.RR	VT.LM.H0.AW.F2.15UMB.RR
	RS485	VT.LM.H0.AW.F2.06TRS.RR	VT.LM.H0.AW.F2.15TRS.RR	VT.LM.H0.AW.F2.06URS.RR	VT.LM.H0.AW.F2.15URS.RR
Без регулятора (картриджа) с сервисной заглушкой*	Без инт.	VT.LM.H0.AW.F0.06T00.RR	VT.LM.H0.AW.F0.15T00.RR	VT.LM.H0.AW.F0.06U00.RR	VT.LM.H0.AW.F0.15U00.RR
	M-BUS	VT.LM.H0.AW.F0.06TMB.RR	VT.LM.H0.AW.F0.15TMB.RR	VT.LM.H0.AW.F0.06UMB.RR	VT.LM.H0.AW.F0.15UMB.RR
	RS485	VT.LM.H0.AW.F0.06TRS.RR	VT.LM.H0.AW.F0.15TRS.RR	VT.LM.H0.AW.F0.06URS.RR	VT.LM.H0.AW.F0.15URS.RR

*Картридж может быть установлен позднее, после монтажа станции
**Не рекомендованное исполнение

Станции с теплосчетчиками и водосчетчиками Исполнение RL

исполнение	Тип интерфейса диспетчерезации	с тахометрическими тепл.счет. с Qн 0,6 м3/час	с тахометрическими тепл.счет. с Qн 1,5 м3/час	с ультразвуковыми тепл.счет. с Qн 0,6 м3/час	с ультразвуковыми тепл.счет. с Qн 1,5 м3/час
Регулятор перепада давления F1 (0,09-0,68 м3/час; 3-17 кПа)	Без инт.	VT.LM.H0.AW.F1.06T00.RL	**	VT.LM.H0.AW.F1.06U00.RL	**
	M-BUS	VT.LM.H0.AW.F1.06TMB.RL	**	VT.LM.H0.AW.F1.06UMB.RL	**
	RS485	VT.LM.H0.AW.F1.06TRS.RL	**	VT.LM.H0.AW.F1.06URS.RL	**
Регулятор перепада давления F2 (0,26-1,10 м3/час; 3-35 кПа)	Без инт.	VT.LM.H0.AW.F2.06T00.RL	VT.LM.H0.AW.F2.15T00.RL	VT.LM.H0.AW.F2.06U00.RL	VT.LM.H0.AW.F2.15U00.RL
	M-BUS	VT.LM.H0.AW.F2.06TMB.RL	VT.LM.H0.AW.F2.15TMB.RL	VT.LM.H0.AW.F2.06UMB.RL	VT.LM.H0.AW.F2.15UMB.RL
	RS485	VT.LM.H0.AW.F2.06TRS.RL	VT.LM.H0.AW.F2.15TRS.RL	VT.LM.H0.AW.F2.06URS.RL	VT.LM.H0.AW.F2.15URS.RL
Без регулятора (картриджа) с сервисной заглушкой*	Без инт.	VT.LM.H0.AW.F0.06T00.RL	VT.LM.H0.AW.F0.15T00.RL	VT.LM.H0.AW.F0.06U00.RL	VT.LM.H0.AW.F0.15U00.RL
	M-BUS	VT.LM.H0.AW.F0.06TMB.RL	VT.LM.H0.AW.F0.15TMB.RL	VT.LM.H0.AW.F0.06UMB.RL	VT.LM.H0.AW.F0.15UMB.RL
	RS485	VT.LM.H0.AW.F0.06TRS.RL	VT.LM.H0.AW.F0.15TRS.RL	VT.LM.H0.AW.F0.06URS.RL	VT.LM.H0.AW.F0.15URS.RL

*Картридж может быть установлен позднее, после монтажа станции
**Не рекомендованное исполнение

СВИДЕТЕЛЬСТВО О ПРИЕМКЕ И ЭКСПЛУАТАЦИИ

АРТИКУЛ_____

Индивидуальный номер узла _____

отметка о приемке и опресовке

Опресован давлением	Дата опресовки	Отметка контролера
15 бар		

отметка о вводе в эксплуатацию

Введен в эксплуатацию (Наименование организации и ФИО ответственного)	Дата ввода в эксплуатацию	Узел опресован давлением:
15 бар		

_____
подпись

отметка о переодическом обслуживании

Обслуживающая организация (Наименование организации и ФИО ответственного)	Дата обслуживания	Работы произведенные во время обслуживания:

_____
подпись