Библиотека СОК

ПАСПОРТ.РУКОВОДСТВО ПО ЭКСПЛУАТАЦИИ

VALTEC

Изготовитель: IVAR S.p.A.,Via IV Novembre,181, 25080, Prevalle (BS),ITALY

ГОЛОВКА ТЕРМОСТАТИЧЕСКАЯ ТВЕРДОТЕЛЬНАЯ

Модель: ***VT.1000***

ПС - 47422

Паспорт и РЭ разработаны в соответствии с требованиями ГОСТ Р 2.601-2019 и ГОСТ Р 2.610-2019

ПАСПОРТ.РУКОВОДСТВО ПО ЭКСПЛУАТАЦИИ

1. Назначение и область применения

1.1. Термостатическая головка предназначена для установки на регулирующий радиаторный клапан для совместной с ним работы в качестве терморегулятора.

1.2. Термочувствительный элемент термоголовки при изменении температуры воздуха воздействует на шток клапана, тем самым изменяя количество проходящего через отопительный прибор теплоносителя.

1.3. Использование терморегуляторов позволяет автоматически поддерживать температуру воздуха в помещениях на заданном уровне с точностью до 1°С.

2. Технические характеристики

№	*Наименование характеристики*	*Ед. изм.*	*Значение*	*Примечание*
1	Наполнитель термочувствительного элемента		армопарафин	
2	Нижний предел регулирования температуры воздуха	°С	6,5	Значение «*»
3	Верхний предел регулирования температуры воздуха	°С	27,5	Значение «5»
4	Гистерезис	°С	<=1,0	Разница между точками (S_1-2ºС) и (S_2-2ºС) на графиках открытия и закрытия клапана
5	Температура окружающей среды, при которой сохраняются регулировочные характеристики	°С	-15…+50	
6	Относительная влажность воздуха, при которой сохраняются регулировочные характеристики	%	30… 85	
7	Максимальная температура теплоносителя	°С	100	

Паспорт и РЭ разработаны в соответствии с требованиями ГОСТ Р 2.601-2019 и ГОСТ Р 2.610-2019

8	Максимальное давление теплоносителя	бар	10	
9	Максимальный перепад давления на клапане	бар	1,0	Предельный перепад давления, при котором головка сохраняет паспортные регулирующие свойства
10	Зона пропорциональности	ºС	2	Условная зона изменения наружной температуры (от точки S[1]), при которой регулирование расхода происходит по условно-линейному закону
11	Присоединительная резьба накидной гайки		М30х1,5	
12	Влияние температуры теплоносителя	ºС	0,9	Погрешность в температуре воздуха, к которой приводит повышение температуры теплоносителя с 50ºС до 80ºС
13	Влияние перепада давления	ºС	0,3	Погрешность в температуре воздуха, к которой приводит повышение падения давления на клапане с 0,1 бар до 1 бар
14	Время срабатывания	мин	32	Время, за которое тепловая система

ПАСПОРТ.РУКОВОДСТВО ПО ЭКСПЛУАТАЦИИ

				(терморегулятор, клапан, радиатор) реагирует на колебание температуры воздуха.
17	Разница температур между точкой S и фактической точкой закрытия	ºС	1,0	См. график
18	Номинальный перепад давления на клапане	бар	0,2…0,25	
19	Средний полный срок службы	лет	15	При соблюдении требований к эксплуатации

Примечание:1. точка S соответствует температуре, при которой теоретическая кривая пересекает ось абсцисс графика регулирования (клапан теоретически закрыт).

3. График закрытия и открытия терморегулятора

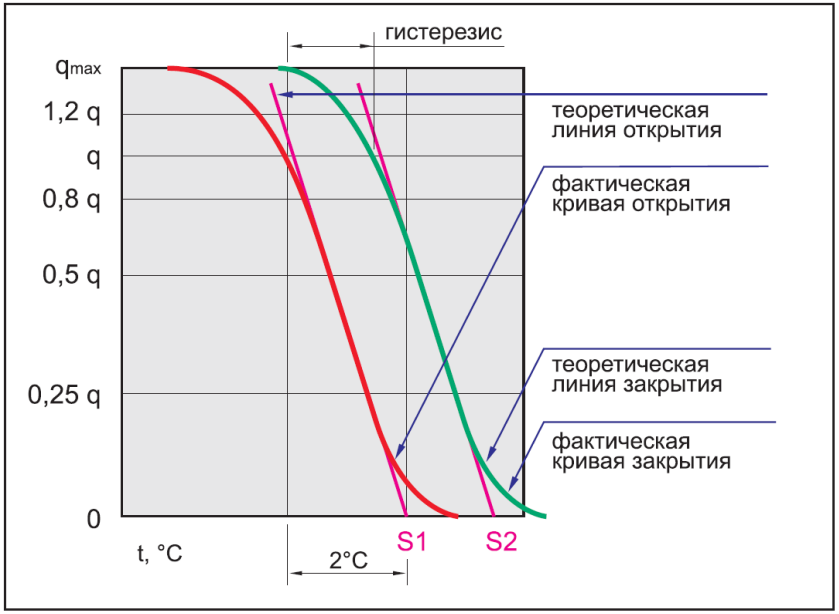

Паспорт и РЭ разработаны в соответствии с требованиями ГОСТ Р 2.601-2019 и ГОСТ Р 2.610-2019

4. Габаритные размеры

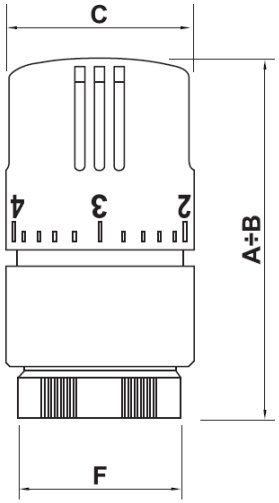

A	B	C	F
70	74,5	38	M30 x 1.5

5.Указания по монтажу и настройке

5.1. Термостатическая головка должна использоваться совместно с регулирующими радиаторными клапанами, выполненными по стандарту HD 1215-2 Part2 и EN 215-1 part1 и имеющими на корпусе знак соответствия данным стандартам - .

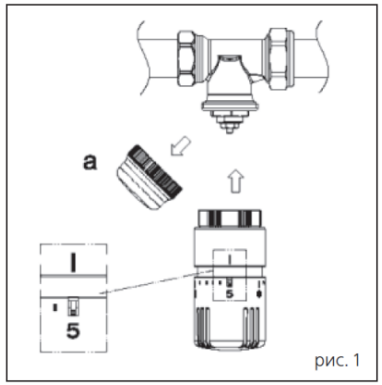

рис. 1

5.2. Установка термостатической головки на клапан выполняется в следующем порядке (рис. 1):

- снять головку ручной регулировки (а) с регулирующего клапана;
- выставить на термостатической головке значение настройки «5» (шток убран)
- установить термоголовку на

ПАСПОРТ.РУКОВОДСТВО ПО ЭКСПЛУАТАЦИИ

клапан, затянув вручную накидную гайку (применение инструмента запрещается);

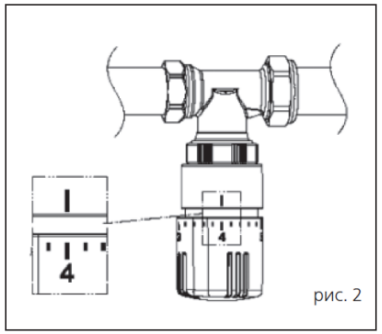

рис. 2

5.3. Настройка термоголовки на требуемую температуру производится поворотом верхней части корпуса до совпадения требуемой цифры (например «4») (рис. 2) с риской на нижней части корпуса.

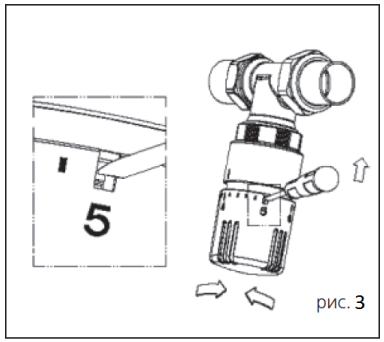

рис. 3

5.4. Для фиксации выбранной настройки требуется вставить отвертку с острым жалом в гнездо, расположенное под цифрой «5» и опустить вниз фиксирующий штифт (см. рис. 3) (возможно, для этого потребуется слегка покрутить верхнюю часть головки до совпадения штифта с выемкой нижней части корпуса).

5.5. Цифры настройки, нанесенные на подвижной части корпуса, соответствуют следующим температурам в помещении:

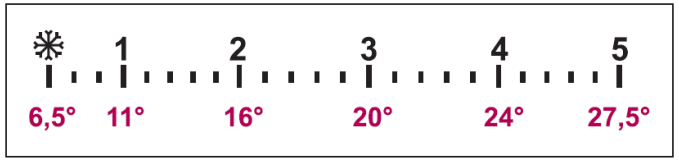

5.6. Не рекомендуется устанавливать терморегулятор таким образом, чтобы температура воздуха, окружающего

Паспорт и РЭ разработаны в соответствии с требованиями ГОСТ Р 2.601-2019 и ГОСТ Р 2.610-2019

термоголовку не соответствовала температуре воздуха в помещении (в нише, за шторами, экранами, под выступающим подоконником, над трубопроводом отопления и т.п.).

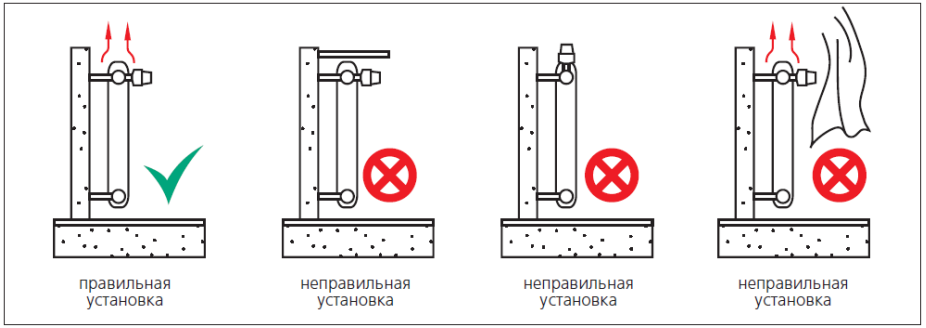

5.7. Для исключения влияния конвективных потоков от трубопровода, не рекомендуется устанавливать терморегулятор термостатической головкой вверх.
5.8. Не допускается устанавливать термоголовку в зоне воздействия прямых солнечных лучей.

6.Указания по эксплуатации и техническому обслуживанию

6.1. Термоголовка должна эксплуатироваться при условиях, изложенных в таблице технических характеристик.
6.2. Разборка термоголовки не допускается.
6.3. Закрытие термоголовки сухой или влажной ветошью, а также неполное закручивание накидной гайки приведет к неправильной работе терморегулятора.
6.4. Не допускайте попадание в корпус термоголовки мусора и насекомых.
6.5. Корпус термоголовки необходимо периодически чистить от пыли. При этом не допускается использовать химические растворители и абразивные материалы.
6.6. При использовании в качестве теплоносителя незамерзающих жидкостей при температуре воздуха ниже +3ºС термоголовку необходимо снять с регулирующего клапана.

ПАСПОРТ.РУКОВОДСТВО ПО ЭКСПЛУАТАЦИИ

7.Условия хранения и транспортировки

7.1. Изделия должны храниться в упаковке предприятия – изготовителя по условиям хранения 3 по таблице 13 ГОСТ 15150.
7.2. Транспортировка изделий должна осуществляться в соответствии с условиями 5 по таблице 13 ГОСТ 15150.

8.Утилизация

8.1.Утилизация изделия (переплавка, захоронение, перепродажа) производится в порядке, установленном Законами РФ от 04 мая 1999 г. № 96-ФЗ "Об охране атмосферного воздуха" (с изменениями и дополнениями), от 24 июня 1998 г. № 89-ФЗ (с изменениями и дополнениями) "Об отходах производства и потребления", от 10 января 2002 № 7-ФЗ « Об охране окружающей среды» (с изменениями и дополнениями), а также другими российскими и региональными нормами, актами, правилами, распоряжениями и пр., принятыми во исполнение указанных законов.
8.2. Содержание благородных металлов: *нет.*

9. Гарантийные обязательства

9.1. Изготовитель гарантирует соответствие изделия требованиям безопасности, при условии соблюдения потребителем правил применения, транспортировки, хранения, монтажа и эксплуатации.
9.2. Гарантия распространяется на все дефекты, возникшие по вине завода-изготовителя.
9.3. Гарантия не распространяется на дефекты, возникшие в случаях:

- нарушения паспортных режимов хранения, монтажа, испытания, эксплуатации и обслуживания изделия;
- ненадлежащей транспортировки и погрузо-разгрузочных работ;

Паспорт и РЭ разработаны в соответствии с требованиями ГОСТ Р 2.601-2019 и ГОСТ Р 2.610-2019

- наличия следов воздействия веществ, агрессивных к материалам изделия;
- наличия повреждений, вызванных пожаром, стихией, форс - мажорными обстоятельствами;
- повреждений, вызванных неправильными действиями потребителя;
- наличия следов постороннего вмешательства в конструкцию изделия.

9.4. Производитель оставляет за собой право внесения изменений в конструкцию, улучшающие качество изделия при сохранении основных эксплуатационных характеристик.

10.Условия гарантийного обслуживания

10.1. Претензии к качеству изделия могут быть предъявлены в течение гарантийного срока.

10.2. Неисправные изделия в течение гарантийного срока ремонтируются или обмениваются на новые бесплатно. Потребитель также имеет право на возврат уплаченных за некачественное изделие денежных средств или на соразмерное уменьшение его цены. В случае замены, замененное изделие или его части, полученные в результате ремонта, переходят в собственность сервисного центра.

10.3. Решение о возмещении затрат Потребителю, связанных с демонтажом, монтажом и транспортировкой неисправного изделия в период гарантийного срока принимается по результатам экспертного заключения, в том случае, если изделие признано ненадлежащего качества.

10.4. В случае, если результаты экспертизы покажут, что недостатки изделия возникли вследствие обстоятельств, за которые не отвечает изготовитель, затраты на экспертизу изделия оплачиваются Потребителем.

10.5. Изделия принимаются в гарантийный ремонт (а также при возврате) полностью укомплектованными.

ГАРАНТИЙНЫЙ ТАЛОН №_____

Наименование товара

ГОЛОВКА ТЕРМОСТАТИЧЕСКАЯ ТВЕРДОТЕЛЬНАЯ

№	Модель	Количество
1	VT.1000	
2		

Название и адрес торгующей организации _____

_____

Дата продажи _____ Подпись продавца _____

Штамп или печать
торгующей организации

С условиями гарантии СОГЛАСЕН:

ПОКУПАТЕЛЬ _____*(подпись)*

Гарантийный срок - Десять лет (сто двадцать месяцев) с даты продажи конечному потребителю

По вопросам гарантийного ремонта, рекламаций и претензий к качеству изделий обращаться в сервисный центр по адресу: г. Санкт-Петербург, ул. Профессора Качалова, дом 11, корпус 3, литер «А», тел/факс (812)3247750

При предъявлении претензии к качеству товара, покупатель предоставляет следующие документы:

1. Заявление в произвольной форме, в котором указываются:
   - название организации или Ф.И.О. покупателя, фактический адрес и контактные телефоны;
   - название и адрес организации, производившей монтаж;
   - основные параметры системы, в которой использовалось изделие;
   - краткое описание дефекта.
2. Документ, подтверждающий законность приобретения изделия.
3. Настоящий заполненный гарантийный талон.

Отметка о возврате или обмене товара:

_____

_____

*Дата: «__» _____20___г. Подпись*_____