Библиотека СОК

Произведено по технологии: VALTEC s.r.l., Via Pietro Cossa, 2, 25135-Brescia, ITALY
Изготовитель: TECH STEROWNIKI Spolka z organiczona odpoviedzialnoscia Sp.k.; ul.Biala Droga 31; 34-122; Wieprz; Poland

ПАСПОРТ
ПС-46756

ДАТЧИК ТЕМПЕРАТУРЫ КОМНАТНЫЙ БЕСПРОВОДНОЙ

модель: VT.C.MINI.0

Паспорт разработан в соответствии с требованиями ГОСТ 2.601-2019

1. Назначение и область применения

1.1. Компактный беспроводной комнатный датчик VT.C.MINI.0 предназначен для измерения температуры в помещении и передачи по радиоканалу информации на беспроводной зональный контроллер VT.STL.8E.0, который управляет приводами клапанов системы отопления или охлаждения.

1.2. В комплекте с датчиком поставляются установочные рамки для настенного монтажа и для установки на горизонтальную поверхность.

2. Технические характеристики

№	Наименование	Ед. изм.	Значение
1	Напряжение питания	В	3 (DC)
2	Тип элемента питания		CR2032
3	Частота радиосигнала	МГц	868,75
4	Тип модуляции сигнала		GFSK
5	Радиус действия в открытом пространстве	м	≤30
6	Погрешность измерений температуры	°C	±0,5
7	Диапазон измеряемых температур	°C	-20÷+50
8	Диапазон допустимой влажности окружающей среды	%	5÷85
9	Габариты корпуса ДхШхГ	мм	37x37x13
10	Материал корпуса		Самозатухающий поликарбонат
11	Степень защиты корпуса	IP	20
12	Средний полный срок службы	лет	10

3. Габаритные размеры

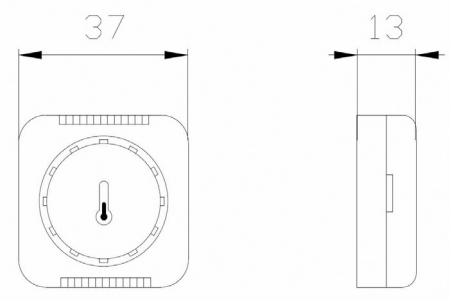

4. Комплект поставки

№	Наименование	Количество
1	Датчик температуры	1 шт.
2	Установочная рамка для крепления на стену	1 шт.
3	Установочная рамка для установки на горизонтальную поверхность	1 шт.
4	Элемент питания CR2032	1 шт.
5	Паспорт	1 шт.
6	Упаковка	1 шт.

5. Указания по монтажу

5.1. Установка датчика производится на плоскую вертикальную поверхность навесным монтажом, либо на горизонтальную поверхность с помощью соответствующих установочных рамок.

5.2. Перед монтажом датчика следует:

- открутить фиксирующий винт, расположенный на задней поверхности корпуса, и снять заднюю крышку;
- установить элемент питания CR2032, входящий в комплект поставки, в батарейный отсек;
- закрыть заднюю крышку и закрутить установочный винт.

5.3. При установке датчика на горизонтальную поверхность (стол, настенная полка и пр.) необходимо закрепить соответствующую установочную рамку на корпусе датчика с помощью фиксирующих клипс, после чего расположить датчик в удобном месте.

5.4. В случае монтажа датчика температуры на стене необходимо предварительно закрепить установочную рамку на высоте 1,2÷1,8 м над уровнем пола, после чего, разместить датчик в установочной рамке с помощью фиксирующих клипс.

5.5. Датчик температуры должен располагаться таким образом, чтобы в радиусе 0,5 м была обеспечена свободная циркуляция воздуха. Не допускается установка датчика в зоне попадания прямых солнечных лучей, а также загораживание датчика шторами и мебелью.

6. Подключение датчика к беспроводному контроллеру

6.1. Для подключения датчика к контроллеру следует выполнить следующие операции:

- в меню зонального контроллера VT.STL.8E.0 необходимо перейти к пункту «Меню/Зоны»;
- выбрать зону, в которую предполагается назначить беспроводной температурный датчик, и нажать кнопку «Регистрация». При этом контроллер перейдет в режим поиска беспроводных устройств.
- на тыльной стороне температурного датчика нажать на кнопку связи;
- на дисплее зонального контроллера должно отобразиться сообщение об успешной регистрации данного датчика

6.2. В каждой управляемой зоне можно зарегистрировать только один температурный датчик. Попытка зарегистрировать второй датчик приведёт к удалению регистрации первого датчика.
6.3. Если датчик был зарегистрирован в одной зоне, и производится попытка регистрации его в другой зоне, то регистрация датчика в первой зоне будет удалена.
6.4. Установка требуемых температур по зонам производится в соответствии с указаниями технического паспорта контроллера VT.STL.8E.0.

7. Указания по эксплуатации и техническому обслуживанию

7.1. Изделие должно эксплуатироваться при режимах, изложенных в таблице технических характеристик.
7.2. Следует своевременно производить замену элементов питания датчика. Информация об уровне заряда отображается на дисплее зонального контроллера.
7.3. Не допускайте грубого механического воздействия на поверхность изделия, а также его контакта с кислотами, щелочами и растворителями.
7.4. Содержите устройство в чистоте, не допускайте попадания загрязнений, жидкостей, насекомых внутрь изделия.

8. Условия хранения и транспортировки

8.1. В соответствии с ГОСТ 19433-88 изделия не относятся к категории опасных грузов, что допускает их перевозку любым видом транспорта в соответствии с правилами перевозки грузов, действующими на данном виде транспорта.
8.2. Изделия должны храниться в упаковке предприятия – изготовителя по условиям хранения 3 по ГОСТ 15150-69.
8.3. Транспортировка изделий должна осуществляться в соответствии с условиями 5 по ГОСТ 15150-69.

9. Консервация

9.1. Консервация изделия производится в закрытом вентилируемом помещении при температуре окружающего воздуха от 15 до 40°С и относительной влажности до 80% при отсутствии в окружающей среде агрессивных примесей.

9.2. Консервация изделия производится в соответствии с требованиями ГОСТ 23216-78 и ГОСТ Р 52931-2008.

9.3. Срок защиты без переконсервации – 10 лет.

10. Утилизация

10.1. Утилизация изделия (переплавка, захоронение, перепродажа) производится в порядке, установленном Законами РФ от 04 мая 1999 г. № 96-ФЗ «Об охране атмосферного воздуха» (с изменениями и дополнениями), от 24 июня 1998 г. № 89-ФЗ (с изменениями и дополнениями) «Об отходах производства и потребления» , от 10 января 2002 № 7-ФЗ «Об охране окружающей среды» (с изменениями и дополнениями), а также другими российскими и региональными нормами, актами, правилами, распоряжениями и пр., принятыми во использование указанных законов.

10.2. Содержание благородных металлов: ***нет***

11. Гарантийные обязательства

11.1. Изготовитель гарантирует соответствие изделия требованиям безопасности, при условии соблюдения потребителем правил использования, транспортировки, хранения, монтажа и эксплуатации.

11.2. Гарантия распространяется на все дефекты, возникшие по вине завода-изготовителя.

11.3. Гарантия не распространяется на дефекты, возникшие в случаях:

- нарушения паспортных режимов хранения, монтажа, испытания, эксплуатации и обслуживания изделия;
- ненадлежащей транспортировки и погрузо-разгрузочных работ;

- наличия следов воздействия веществ, агрессивных к материалам изделия;
- наличия повреждений, вызванных пожаром, стихией, форс - мажорными обстоятельствами;
- повреждений, вызванных неправильными действиями потребителя;
- наличия следов постороннего вмешательства в конструкцию изделия.

11.4. Производитель оставляет за собой право внесения изменений в конструкцию, улучшающие качество изделия при сохранении основных эксплуатационных характеристик.

12. Условия гарантийного обслуживания

12.1. Претензии к качеству товара могут быть предъявлены в течение гарантийного срока.

12.2. Неисправные изделия в течение гарантийного срока ремонтируются или обмениваются на новые бесплатно. Потребитель также имеет право на возврат уплаченных за некачественный товар денежных средств или на соразмерное уменьшение его цены. В случае замены, замененное изделие или его части, полученные в результате ремонта, переходят в собственность сервисного центра.

12.3. В случае, если отказ в работе изделия произошёл не по причине заводского брака, затраты, связанные с демонтажом, монтажом и транспортировкой неисправного изделия в период гарантийного срока, Потребителю не возмещаются.

12.4. В случае, если результаты экспертизы покажут, что недостатки товара возникли вследствие обстоятельств, за которые не отвечает изготовитель, затраты на экспертизу изделия оплачиваются Потребителем.

12.5. Изделия принимаются в гарантийный ремонт (а также при возврате) полностью укомплектованными.

Valtec s.r.l.
Amministratore
Delegato

ГАРАНТИЙНЫЙ ТАЛОН №

Наименование товара

ДАТЧИК ТЕМПЕРАТУРЫ КОМНАТНЫЙ БЕСПРОВОДНОЙ

№	Модель	Мощность, Вт
1	**VT.C.MINI.0**	
2		

Название и адрес торгующей организации _____

Дата продажи _____ Подпись продавца _____

Штамп или печать
торгующей организации

Штамп о приемке

С условиями гарантии СОГЛАСЕН: _____ (подпись покупателя)

Гарантийный срок - Двадцать четыре месяца с даты продажи конечному потребителю

По вопросам гарантийного ремонта, рекламаций и претензий к качеству изделий обращаться в сервисный центр по адресу:
г. Санкт-Петербург, ул. Профессора Качалова, дом 11, корпус 3, литер «А», тел/факс (812) 324-77-50
При предъявлении претензии к качеству товара, покупатель предоставляет следующие документы:
1. Заявление в произвольной форме, в котором указываются:
- название организации или Ф.И.О. покупателя, фактический адрес и контактные телефоны;
- краткое описание дефекта.

2. Документ, подтверждающий законность приобретения изделия.
3. Настоящий заполненный гарантийный талон.

Отметка о возврате или обмене товара:

_____

Дата: « » _____ 20 ___ г. Подпись _____