Библиотека СОК

ПАСПОРТ.РУКОВОДСТВО ПО ЭКСПЛУАТАЦИИ

VALTEC

ГОЛОВКА ТЕРМОСТАТИЧЕСКАЯ С ВЫНОСНЫМ ПОГРУЖНЫМ ДАТЧИКОМ ТЕМПЕРАТУРЫ

Модель: **VT.3511**

ПС -47674

Паспорт и РЭ разработаны в соответствии с требованиями ГОСТ Р 2.601-2019 и ГОСТ Р 2.610-2019

ПАСПОРТ.РУКОВОДСТВО ПО ЭКСПЛУАТАЦИИ

1. Назначение и область применения

1.1. Термостатическая головка предназначена для установки на регулирующий клапан для совместной с ним работы в качестве терморегулятора.

1.2. Сильфонная емкость термоголовки связана с выносным датчиком температуры капиллярной трубкой. При изменении температуры среды, в которую погружен датчик, сильфон воздействует на шток клапана, тем самым изменяя количество проходящего через клапан теплоносителя.

1.3. Основное назначение термостатической головки с выносным датчиком: поддержание заданного уровня температуры теплоносителя в смесительных узлах отопительных систем.

1.4. Использование термостатической головки с выносным датчиком позволяет поддерживать температуру теплоносителя во вторичном контуре с точностью до 1°С.

1.5. Термоголовка может работать совместно с регулирующими клапанами смесительных узлов VT.COMBI; VT.DUAL; VALMIX; TECHNOMIX, а также для управления клапанами VT.MR 01;02;03.

1.6. Термостатическая головка снабжена погружной резьбовой латунной самоуплотняющейся гильзой, которая ввинчивается в патрубок (бобышку) трубопровода. Положение датчика фиксируется прижимным винтом гильзы.

2. Технические характеристики

№	*Наименование характеристики*	*Ед.изм.*	*Значение*
1	Вид головки по типу рабочего тела		жидкостная
2	Наполнитель сильфона		этилацетат
3	Нижний предел регулирования температуры теплоносителя	°С	20
4	Верхний предел регулирования температуры теплоносителя	°С	60
5	Гистерезис	°С	<=0,5
6	Температура окружающей среды, при которой сохраняются	°С	-15 … +60

Паспорт и РЭ разработаны в соответствии с требованиями ГОСТ Р 2.601-2019 и ГОСТ Р 2.610-2019

	регулировочные характеристики термоголовки		
7	Относительная влажность воздуха, при которой сохраняются регулировочные характеристики термоголовки	%	30 … 85
8	Максимальная температура теплоносителя	°С	100
9	Максимальное давление теплоносителя	бар	10
10	Максимальный перепад давления на клапане	бар	1,0
11	Номинальный (рекомендуемый) перепад давления на клапане	бар	0,2...0,5
12	Присоединительная резьба накидной гайки		М30х1,5
13	Зона пропорциональности	ºС	2
14	Влияние температуры теплоносителя	ºС	0,6
15	Влияние перепада давления	ºС	0,3
16	Длина капиллярной трубки	м	2
17	Длина термочувствительного элемента	мм	110
18	Длина погружной гильзы	мм	95
19	Резьба погружной гильзы		G1/2" НР
20	Материал корпуса термоголовки		ABS
21	Материал капиллярной трубки		медь
22	Материал термочувствительного элемента		медь
23	Ход штока	мм	3
24	Средний полный срок службы	лет	15

ПАСПОРТ.РУКОВОДСТВО ПО ЭКСПЛУАТАЦИИ

3. Габаритные размеры

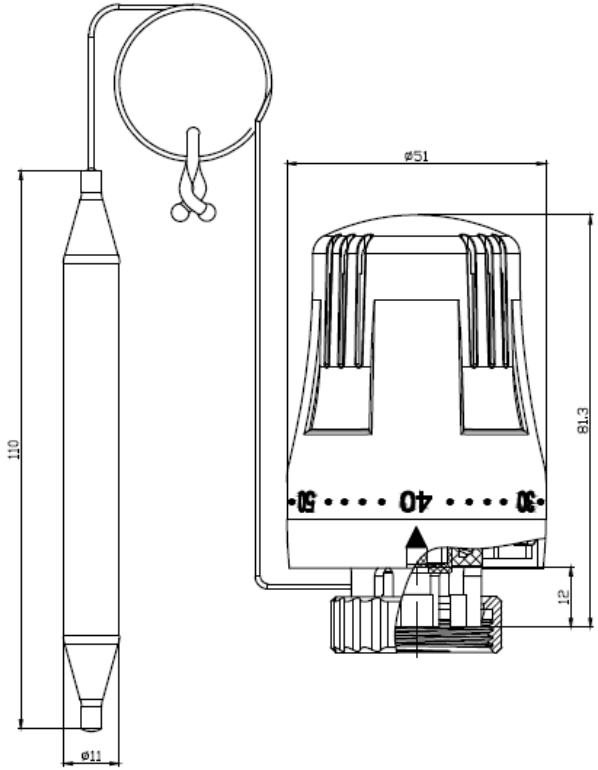

4.Указания по монтажу

4.1. Термостатическая головка должна использоваться совместно с регулирующими клапанами, выполненными по стандарту HD 1215-2 Part2 и EN 215-1 part1.

4.2. Установка термостатической головки на клапан выполняется в следующем порядке:

- снять головку ручной регулировки с регулирующего клапана;
- выставить на термостатической головке значение настройки «60» (шток убран);

Паспорт и РЭ разработаны в соответствии с требованиями ГОСТ Р 2.601-2019 и ГОСТ Р 2.610-2019

- надеть термостатическую головку на клапан и зафиксировать ее накидной гайкой головки, завернув вручную до упора;
- повернуть головку в положение, удобное для ручной регулировки;
- установить на термоголовке позицию шкалы, соответствующую выбранному температурному режиму теплоносителя.

4.3. Гильзу погружного датчика установить в патрубок со внутренней резьбой G1/2. Гильза снабжена уплотнительным кольцом из EPDM, поэтому использование дополнительного герметизирующего материала не требуется.
4.4. Ввести колбу погружного датчика в гильзу и зафиксировать ее микровинтом, имеющимся в 6-гранном фланце гильзы.
4.5. При подборе клапана, рекомендуется руководствоваться условием, чтобы рабочий перепад давления на клапане не превышал 0,2…0, 5 бара.

5.Указания по эксплуатации и техническому обслуживанию

5.1. Термоголовка должна эксплуатироваться при условиях, изложенных в таблице технических характеристик.
5.2. Разборка термоголовки и перепайка капиллярной трубки или колбы датчика не допускается.
5.3. Не допускайте попадание в корпус термоголовки мусора и насекомых.
5.4. Корпус термоголовки необходимо периодически чистить от пыли. При этом не допускается использовать химические растворители и абразивные вещества.
5.5. При использовании в качестве теплоносителя незамерзающих жидкостей при температуре воздуха ниже +3ºС термоголовку необходимо снять с регулирующего клапанов.
5.6. Бережно обращайтесь с капиллярной трубкой, не допускайте ее «заломов» и повреждений.

ПАСПОРТ.РУКОВОДСТВО ПО ЭКСПЛУАТАЦИИ

6.Условия хранения и транспортировки

6.1. Изделия должны храниться в упаковке предприятия – изготовителя по условиям хранения 3 по таблице 13 ГОСТ 15150.
62. Транспортировка изделий должна осуществляться в соответствии с условиями 5 по таблице 13 ГОСТ 15150.

7.Утилизация

7.1.Утилизация изделия (переплавка, захоронение, перепродажа) производится в порядке, установленном Законами РФ от 04 мая 1999 г. № 96-ФЗ "Об охране атмосферного воздуха" (с изменениями и дополнениями), от 24 июня 1998 г. № 89-ФЗ (с изменениями и дополнениями) "Об отходах производства и потребления", от 10 января 2002 № 7-ФЗ « Об охране окружающей среды» (с изменениями и дополнениями), а также другими российскими и региональными нормами, актами, правилами, распоряжениями и пр., принятыми во исполнение указанных законов.
7.2. Содержание благородных металлов: *нет.*

8. Гарантийные обязательства

8.1. Изготовитель гарантирует соответствие изделия требованиям безопасности, при условии соблюдения потребителем правил применения, транспортировки, хранения, монтажа и эксплуатации.
8.2. Гарантия распространяется на все дефекты, возникшие по вине завода-изготовителя.
8.3. Гарантия не распространяется на дефекты, возникшие в случаях:

- нарушения паспортных режимов хранения, монтажа, испытания, эксплуатации и обслуживания изделия;
- ненадлежащей транспортировки и погрузо-разгрузочных работ;
- наличия следов воздействия веществ, агрессивных к материалам изделия;
- наличия повреждений, вызванных пожаром, стихией, форс - мажорными обстоятельствами;

Паспорт и РЭ разработаны в соответствии с требованиями ГОСТ Р 2.601-2019 и ГОСТ Р 2.610-2019

- повреждений, вызванных неправильными действиями потребителя;
- наличия следов постороннего вмешательства в конструкцию изделия.

8.4. Производитель оставляет за собой право внесения изменений в конструкцию, улучшающие качество изделия при сохранении основных эксплуатационных характеристик.

9.Условия гарантийного обслуживания

9.1. Претензии к качеству изделия могут быть предъявлены в течение гарантийного срока.

9.2. Неисправные изделия в течение гарантийного срока ремонтируются или обмениваются на новые бесплатно. Потребитель также имеет право на возврат уплаченных за некачественное изделие денежных средств или на соразмерное уменьшение его цены. В случае замены или ремонта, замененное изделие или его части, полученные в результате ремонта, переходят в собственность сервисного центра.

9.3. Решение о возмещении затрат Потребителю, связанных с демонтажом, монтажом и транспортировкой неисправного изделия в период гарантийного срока принимается по результатам экспертного заключения, в том случае, если изделие признано ненадлежащего качества.

9.4. В случае, если результаты экспертизы покажут, что недостатки изделия возникли вследствие обстоятельств, за которые не отвечает изготовитель, затраты на экспертизу изделия оплачиваются Потребителем.

9.5. Изделия принимаются в гарантийный ремонт (а также при возврате) полностью укомплектованными.

ГАРАНТИЙНЫЙ ТАЛОН №_____

Наименование товара

ГОЛОВКА ТЕРМОСТАТИЧЕСКАЯ С ВЫНОСНЫМ ПОГРУЖНЫМ ДАТЧИКОМ ТЕМПЕРАТУРЫ

№	Модель	Количество
	VT.3511	

Название и адрес торгующей организации _____

Дата продажи _____ Подпись продавца _____

Штамп или печать
торгующей организации

С условиями гарантии СОГЛАСЕН:

ПОКУПАТЕЛЬ _____*(подпись)*

Гарантийный срок - Десять лет (сто двадцать месяцев) с даты продажи конечному потребителю

По вопросам гарантийного ремонта, рекламаций и претензий к качеству изделий обращаться в сервисный центр по адресу: г. Санкт-Петербург, ул. Профессора Качалова, дом 11, корпус 3, литер «А», тел/факс (812)3247750

При предъявлении претензии к качеству товара, покупатель предоставляет следующие документы:

1. Заявление в произвольной форме, в котором указываются:
   - название организации или Ф.И.О. покупателя, фактический адрес и контактные телефоны;
   - название и адрес организации, производившей монтаж;
   - основные параметры системы, в которой использовалось изделие;
   - краткое описание дефекта.
2. Документ, подтверждающий законность приобретения изделия.
3. Настоящий заполненный гарантийный талон.

Отметка о возврате или обмене товара:

*Дата: «__» _____20___ г. Подпись*_____

Изготовитель: ZHEJIANG BAIYILUN INTELLIGENT CONTROL SYSTEM CO.,LTD
NO.3, BUILDING, NO.322, JINHAI AVENUE, XINGHAI STREET, WENZHOU ECONOMIC AND TECHNOLOGICAL DEVELOPMENT ZONE, WENZHOU, ZHEJIANG, CHINA