Библиотека СОК

ПАСПОРТ. РУКОВОДСТВО ПО ЭКСПЛУАТАЦИИ

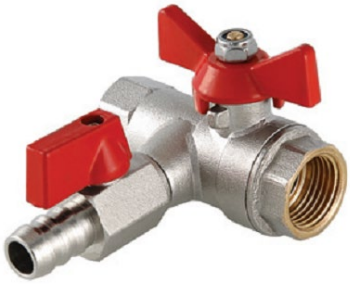

КРАН ШАРОВОЙ С ДРЕНАЖНЫМ КРАНОМ И ОБРАТНЫМ КЛАПАНОМ

Модель: **VT. 248**

ПС - 47566

Паспорт и РЭ разработаны в соответствии с требованиями ГОСТ Р 2.601-2019 и ГОСТ Р 2.610-2019

ПАСПОРТ. РУКОВОДСТВО ПО ЭКСПЛУАТАЦИИ

1. Назначение и область применения

1.1. Краны шаровые промышленные применяются в качестве запорной арматуры на трубопроводах систем питьевого и хозяйственно питьевого назначения, горячего водоснабжения, отопления, сжатого воздуха, а также на технологических трубопроводах, промышленных предприятий и ёмкостей, транспортирующих жидкости, не агрессивные к материалу кранов.

1.2. Наличие дренажного крана позволяет использовать его в качестве первичного средства пожаротушения

1.3. Встроенный обратный клапан препятствует поступлению рабочей среды, поступившей в обслуживаемый участок, обратно в подающий трубопровод.

1.4. Использование шаровых кранов в качестве регулирующей арматуры не допускается.

2. Технические характеристики

№	Характеристика	Ед. изм.	Значение
1	Класс герметичности затвора		«А» по ГОСТ 9544-2015
2	Средний полный срок службы	лет	25
3	Средний полный ресурс	циклы	55000
4	Средняя наработка на отказ	циклов	25000
5	Средний полный ресурс дренажного крана	циклы	8000
6	Средняя наработка на отказ дренажного крана	циклы	8000
7	Ремонтопригодность		ремонтопригоден
8	Ремонтопригодность дренажного крана		неремонтопригоден
9	Номинальный диаметр, DN	мм	15
10	Номинальное давление (PN)	МПа	4,0
11	Тип крана по эффективному		полнопроходной

Паспорт и РЭ разработаны в соответствии с требованиями ГОСТ Р 2.601-2019 и ГОСТ Р 2.610-2019

	диаметру		
12	Резьба присоединительных патрубков	дюймы	G1/2″ ВН
13	Максимальная температура рабочей среды		110ºС
14	Пропускная способность	$м^3$/час	12,5
15	Коэффициент местного сопротивления		0,52
16	Пропускная способность дренажного крана	$м^3$/час	3,5
17	Коэффициент местного сопротивления дренажного крана		0,53
18	Минимальный перепад давлений открытия обратного клапана	бар	0,03
18	Максимальная температура окружающей среды	ºС	65
19	Максимальная относительная влажность окружающей среды	%	70
	Предельный момент затяжки при монтаже	Н·м	35
19	Вес	г	309
20	Рабочая среда		вода, растворы гликолей до 50%
21	Максимально допустимый изгибающий момент, действующий на корпус крана	Н·м	120

ПАСПОРТ. РУКОВОДСТВО ПО ЭКСПЛУАТАЦИИ

3. Конструкция и материалы

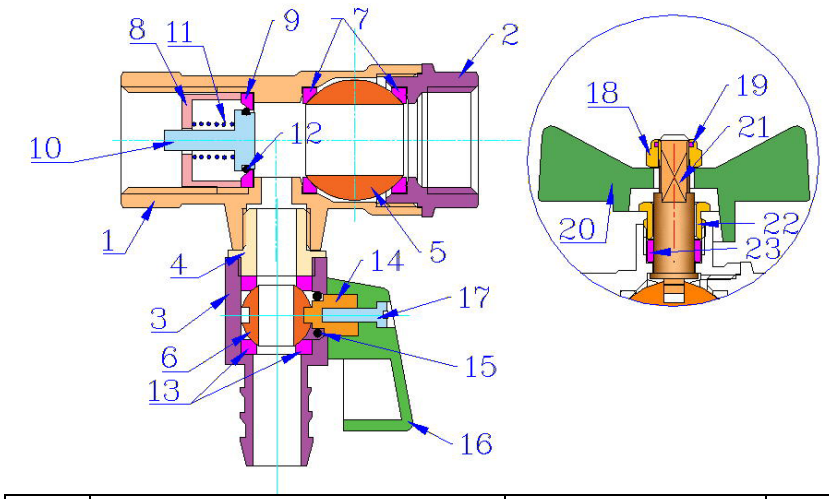

Поз.	*Наименование*	*Материал*	*Марка*
1	Большой полукорпус	Латунь с покрытием из слоя никеля	CW617N
2	Малый поукорпус		CW617N
3	Корпус дренажного крана		CW617N
4	Пробка дренажного крана		CW617N
5	Шаровой затвор	Латунь с покрытием из слоя хрома	CW617N
6	Шаровой затвор дренажного крана		CW617N
7	Седельные уплотнительные кольца	Тефлон	PTFE
8	Корпус обратного клапана	Латунь с покрытием из слоя никеля	CW617N
9	Уплотнительное кольцо обратного клапана	Тефлон	PTFE
10	Золотник обратного клапана	Латунь	CW614N
11	Пружина обратного клапана	Нержавеющая сталь	AISI316
12	Золотниковое уплотнение обратного клапана	Эластомер	EPDM
13	Седельные кольца дренажного крана	Тефлон	PTFE

Паспорт и РЭ разработаны в соответствии с требованиями ГОСТ Р 2.601-2019 и ГОСТ Р 2.610-2019

14	Шток дренажного крана	Латунь	CW614N
15	Сальниковое кольцо дренажного крана	Эластомер	EPDM
16	Ручка дренажного крана	Силумин	AlSi12(B)
17	Винт крепления ручки дренажного крана	Сталь оцинкованная	FePO2 G
18	Гайка крепления ручки	Сталь нержавеющая	AISI304
19	Фиксирующее кольцо	Полиэтилен	LDPE
20	Ручка шарового крана	Силумин	AlSi12(B)
21	Шток шарового крана	Латунь	CW614N
22	Сальниковая втулка	Латунь с покрытием из слоя никеля	CW617N
23	Сальник	Тефлон	PTFE

4. Габаритные размеры

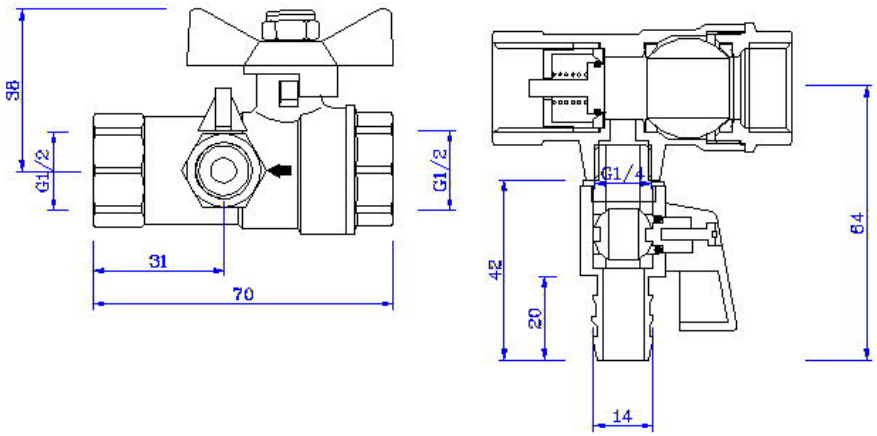

5. Указания по монтажу

5.1. Кран может устанавливаться в любом монтажном положении, при этом направление стрелки на корпусе должно совпадать с направлением потока.

5.2. В соответствии с ГОСТ 12.2.063-2015 п.9.6, «кран не должен испытывать нагрузок от трубопровода (изгиб, сжатие, растяжение, кручение, перекосы, вибрация, несоосность

патрубков, неравномерность затяжки крепежа). При необходимости должны быть предусмотрены опоры или компенсаторы, снижающие нагрузку на арматуру от трубопровода.»

5.3. Несоосность соединяемых трубопроводов не должна превышать 3мм при длине до 1м плюс 1мм на каждый последующий метр (СП73.13330.2016.).

5.4. Муфтовые соединения должны выполнять с использованием в качестве уплотнительных материалов ФУМ (фторопластовый уплотнительный материал), сантехнической полиамидной нити или льняной пряди.

5.5 Вместо дренажного крана может быть с установлен манометр с присоединительным размером G1/4″ (приобретается отдельно).

5.6. После монтажа система, в которой установлено изделие, должна быть подвергнута гидравлическим испытаниям давлением, в 1,5 раз превышающим расчетное рабочее давление в системе, но не менее 6 бар. Испытание производится в соответствии с указаниями СП73.13330.2016.

5.7. После монтажа система должна быть промыта в соответствии с требованиями п.6.1.13 СП73.13330.2016.

6.Указания по эксплуатации и техническому обслуживанию

6.1. Кран должен эксплуатироваться при условиях, изложенных в таблице технических характеристик.

6.2. Не допускается эксплуатировать кран с ослабленной гайкой крепления рукоятки и винтом крепления дренажного крана, так как это может привести к поломке шейки штока.

6.3 Категорически запрещается допускать замерзание рабочей среды внутри крана. При осушении системы в зимний период кран должен быть оставлен полуоткрытым, также, как и дренажный кран, чтобы рабочая среда не осталась в полостях за затвором.

6.4. В случае, когда дренажный кран демонтируется, резьбовой патрубок следует заглушить резьбовой пробкой с резьбой G1/4″.
6.5. Не допускается осуществлять шаровым краном регулировку потока жидкости.
6.6. Для исключения возможности прикипания затвора, один раз в 6 месяцев необходимо произвести цикл открытия/закрытия основного и дренажного крана.
6.7. Рабочая среда не должна способствовать образованию накипи и шлама на внутренних поверхностях изделия, а также вымыванию цинка из латуни. Карбонатный индекс горячей воды, проходящей через корпус изделия, не должен превышать 1,5 (мг-экв./дм^3)^2. Индекс Ланжелье для воды должен быть больше 0.

7. Условия хранения и транспортировки

7.1. В соответствии с ГОСТ 19433-88 изделия не относятся к категории опасных грузов, что допускает их перевозку любым видом транспорта в соответствии с правилами перевозки грузов, действующими на данном виде транспорта.
7.2. Краны должны храниться в упаковке предприятия – изготовителя по условиям хранения 3 по таблице 13 ГОСТ 15150-69.
7.3. Транспортировка кранов должна осуществляться в соответствии с условиями 5 по таблице 13 ГОСТ 15150-69.

8. Утилизация

8.1.Утилизация изделия (переплавка, захоронение, перепродажа) производится в порядке, установленном Законами РФ от 04 мая 1999 г. № 96-ФЗ "Об охране атмосферного воздуха" (с изменениями и дополнениями), от 24 июня 1998 г. № 89-ФЗ (с изменениями и дополнениями) "Об отходах производства и потребления", от 10 января 2002 № 7-ФЗ « Об охране окружающей среды» (с изменениями и дополнениями), а также другими российскими и региональными нормами, актами,

ПАСПОРТ. РУКОВОДСТВО ПО ЭКСПЛУАТАЦИИ

правилами, распоряжениями и пр., принятыми во исполнение указанных законов.
8.2. Содержание благородных металлов: *нет*

9. Гарантийные обязательства

9.1. Изготовитель гарантирует соответствие изделий требованиям безопасности, при условии соблюдения потребителем правил применения, транспортировки, хранения, монтажа и эксплуатации.
9.2. Гарантия распространяется на все дефекты, возникшие по вине завода - изготовителя.
9.3. Гарантия не распространяется на дефекты, возникшие в случаях:

- нарушения паспортных режимов хранения, монтажа, испытания, эксплуатации и обслуживания изделия;
- ненадлежащей транспортировки и погрузо-разгрузочных работ;
- наличия следов воздействия веществ, агрессивных к материалам изделия;
- наличия повреждений, вызванных пожаром, стихией, форс - мажорными обстоятельствами;
- повреждений, вызванных неправильными действиями потребителя;
- наличия следов постороннего вмешательства в конструкцию изделия.

9.4. Изготовитель оставляет за собой право вносить в конструкцию изделия изменения, не влияющие на заявленные технические характеристики. При этом фактический вес изделия не должен отличаться от веса, заявленного в настоящем паспорте, более, чем на 10%.

Паспорт и РЭ разработаны в соответствии с требованиями ГОСТ Р 2.601-2019 и ГОСТ Р 2.610-2019

10.Условия гарантийного обслуживания

10.1. Претензии к качеству изделия могут быть предъявлены в течение гарантийного срока.

10.2. Неисправные изделия в течение гарантийного срока ремонтируются или обмениваются на новые бесплатно. Потребитель также имеет право на возврат уплаченных за некачественное изделие денежных средств или на соразмерное уменьшение его цены. В случае замены или ремонта, замененное изделие или его части, полученные в результате ремонта, переходят в собственность сервисного центра.

10.3. Решение о возмещении затрат Потребителю, связанных с демонтажом, монтажом и транспортировкой неисправного изделия в период гарантийного срока принимается по результатам экспертного заключения, в том случае, если изделие признано ненадлежащего качества.

10.4. В случае, если результаты экспертизы покажут, что недостатки изделия возникли вследствие обстоятельств, за которые не отвечает изготовитель, затраты на экспертизу изделия оплачиваются Потребителем.

10.5. Изделия принимаются в гарантийный ремонт (а также при возврате) полностью укомплектованными.

ПАСПОРТ. РУКОВОДСТВО ПО ЭКСПЛУАТАЦИИ

ГАРАНТИЙНЫЙ ТАЛОН №_____

Наименование товара

КРАН ШАРОВОЙ С ОБРАТНЫМ КЛАПАНОМ И ДРЕНАЖНЫМ КРАНОМ

№	Модель	Размер	Количество
1	*VT.248*		
2			

Название и адрес торгующей организации _____

_____

Дата продажи _____ Подпись продавца _____

Штамп или печать торгующей организации

С условиями гарантии СОГЛАСЕН:

ПОКУПАТЕЛЬ _____*(подпись)*

Гарантийный срок - Десять лет (сто двадцать месяцев) с даты продажи конечному потребителю

По вопросам гарантийного ремонта, рекламаций и претензий к качеству изделий обращаться в сервисный центр по адресу: г. Санкт-Петербург, ул. Профессора Качалова, дом 11, корпус 3, литер «А», тел/факс (812)3247750

При предъявлении претензии к качеству товара, покупатель предоставляет следующие документы:

1. Заявление в произвольной форме, в котором указываются:
   - название организации или Ф.И.О. покупателя, фактический адрес и контактные телефоны;
   - название и адрес организации, производившей монтаж;
   - основные параметры системы, в которой использовалось изделие;
   - краткое описание дефекта.
2. Документ, подтверждающий законность приобретения изделия.
3. Акт гидравлического испытания системы, в которой монтировалось изделие (если оно проводилось)
4. Настоящий заполненный гарантийный талон.

Отметка о возврате или обмене товара:

_____

_____

*Дата: «__» _____20__ г. Подпись*_____

Изготовитель: TAIZHOU JIAHENG VALVES CO, LTD, Huxin Village, Chumen Town, Yuhuan County, China

Паспорт и РЭ разработаны в соответствии с требованиями ГОСТ Р 2.601-2019 и ГОСТ Р 2.610-2019