Библиотека СОК

ПАСПОРТ.РУКОВОДСТВО ПО ЭКСПЛУАТАЦИИ

КРАНЫ ЛАТУННЫЕ ШАРОВЫЕ, УСИЛЕННЫЕ, С ПОЛУСГОНАМИ

Серия: **PERFECT**

Модели: **VT.327 (прямой)**
VT.328 (угловой)

ПС - 47595

Паспорт и РЭ разработаны в соответствии с требованиями ГОСТ Р 2.601-2019 и ГОСТ Р 2.610-2019

ПАСПОРТ.РУКОВОДСТВО ПО ЭКСПЛУАТАЦИИ

1.Назначение и область применения

1.1. Краны шаровые промышленные применяются в качестве запорной арматуры на трубопроводах систем питьевого и хозяйственно- питьевого назначения, горячего водоснабжения, отопления, сжатого воздуха, а также на технологических трубопроводах, транспортирующих жидкости, не агрессивные к материалам крана.
1.2. Наличие полусгона с накидной гайкой позволяет демонтировать кран без разборки трубопровода.
1.3. Усиленные краны *Perfect* рекомендуется использовать на стальных трубопроводах, испытывающих знакопеременные продольные и поперечные нагрузки, когда на арматуру возможна передача изгибающих моментов из-за несоосности трубопроводов или температурных деформаций трубопроводов.
1.4. Краны выполнены из латуни *CW602N*, стойкой к вымыванию цинка. Краны имеют гальванопокрытие из никеля.
1.5. Использование шаровых кранов в качестве регулирующей арматуры не допускается.

2.Технические характеристики

№	*Характеристика*	*Ед. изм.*	*Значение*
1	Класс герметичности затвора по ГОСТ 9544-2015		«А»
2	Средний полный срок службы	лет	50
3	Средний полный ресурс	циклы	55000
4	Средняя наработка на отказ	циклы	25000
5	Ремонтопригодность	ремонтопригоден	
6	Номинальные диаметры. DN	мм	15; 20; 25
7	Номинальное давление PN для кранов:		
7.1.	- DN15 (1/2"); DN20(3/4")	МПа	8,0

Паспорт и РЭ разработаны в соответствии с требованиями ГОСТ Р 2.601-2019 и ГОСТ Р 2.610-2019

7.2.	- DN25(1")	МПа	6,3
8	Тип крана по эффективному диаметру	полнопроходной	
9	Интервал температур рабочей среды	ºС	-20…+120
10	Диапазон температур окружающей среды	ºС	-20…+60
11	Максимальная влажность окружающей среды	%	80
12	Угол поворота рукоятки между крайними положениями	градусы	90º
13	Рабочая среда	Вода, растворы гликолей до 50%, сжатый воздух	
14	Направление потока рабочей среды	любое	
15	Стандарт резьбы	трубная по ГОСТ 6357-81	

3.Гидравлические характеристики

Марка	*Х-ка*	*КМС и Kv для кранов с номинальным диаметром, мм*		
		15	***20***	***25***
VT.327	КМС	0,28	0,15	0,14
	Kv	17,0	41,1	65,6
VT.328	КМС	0,78	0,67	-
	Kv	10,2	19,6	-

4. Максимально допустимый изгибающий момент на корпус

Размер в дюймах	*1/2"*	*3/4"*	*1"*
Изгибающий момент, Н·м	100	180	300

ПАСПОРТ.РУКОВОДСТВО ПО ЭКСПЛУАТАЦИИ

5.Предельно-допустимые моменты затяжки при монтаже

Тип соединения	*Условный проход в дюймах*		
	1/2"	*3/4"*	*1"*
Муфтовое соединение, Н·м	35	45	65
Накидная гайка, Н·м	25	28	30

6.Зависимость рабочего давления от температуры

Температура, Cº	*Условный проход в дюймах*		
	1/2"	*3/4"*	*1"*
0	80	80	63
15	80	80	63
25	80	80	63
50	63	63	50
75	40	38	40
100	30	28	25
120	20	18	16

7.Конструкция и материалы

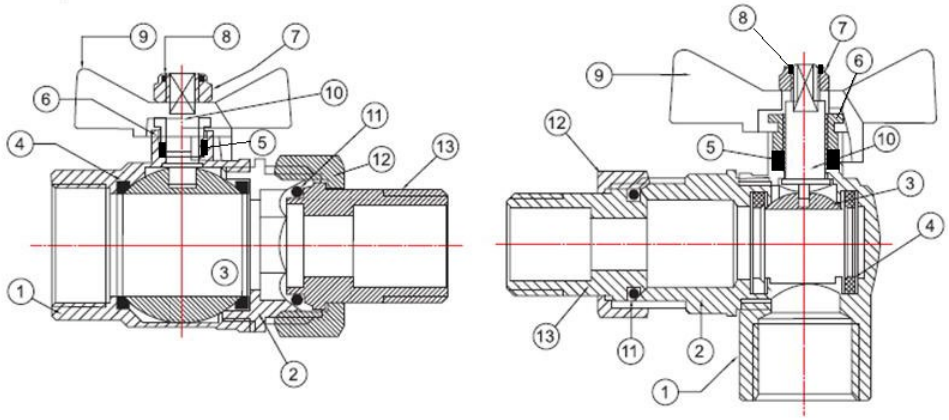

Паспорт и РЭ разработаны в соответствии с требованиями ГОСТ Р 2.601-2019 и ГОСТ Р 2.610-2019

Поз.	*Наименование*	*Материал*	*Марка материала*
3	Затвор шаровой	Латунь с покрытием из слоя хрома	CW602N
1,2	Корпус	Латунь с покрытием из слоя никеля	CW602N
6	Гайка сальниковая	Латунь с покрытием из слоя никеля	CW614N
10	Шток	Латунь	CW614N
11	Уплотнитель полусгона	Этилен-пропиленовый эластомер	EPDM
12	Накидная гайка полусгона	Латунь с покрытием из слоя никеля	CW602N
13	Патрубок полусгона		
4	Кольца седельные	Тефлон с термоприсадками	PTFE+C+EM
5	Уплотнитель сальниковый		
7	Гайка крепления рукоятки	Сталь нержавеющая	AISI 304
9	Рукоятка-бабочка	Силумин с эпоксидной окраской	AlSi12(B)
8	Кольцо контрящее	полиэтилен	LDPE

Полукорпуса собраны на метрической резьбе с уплотнением пропилметакрилатным клеем анаэробного твердения Loctite (допущен для контакта с пищевыми жидкостями)

8.Номенклатура и габаритные размеры

VT.327

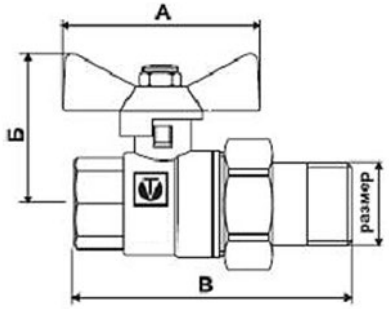

Размер	*А, мм*	*Б, мм*	*В, мм*	*Вес, г*
1/2"	53	44	83	287
3/4"	53	48	95	526
1"	68	57	114	870

VT.328

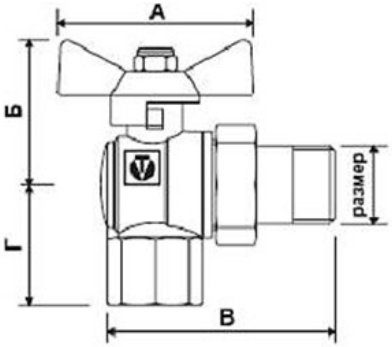

Размер	*А, мм*	*Б, мм*	*В, мм*	*Г, мм*	*Вес, г*
1/2"	53	43	77	32	333
3/4"	53	54	82	40	580

9.Указания по монтажу

9.1. Кран может устанавливаться в любом монтажном положении.
9.2. На корпус крана не должны передаваться нагрузки, превышающие значения, указанные в таблице раздела 4.
9.3. При монтаже крана первым к трубопроводу рекомендуется присоединять патрубок полусгона. Его монтаж должен производиться специальным сгонным ключом.
9.4. При монтаже не допускается превышать предельные моменты затяжки, указанные в таблице раздела 5.
9.5. Монтаж крана должен производиться в соответствии с требованиями СП 73.13330-2016.
9.6. Перед запуском в эксплуатацию система должна быть подвергнута гидравлическому испытанию статическим давлением, в 1,5 раза превышающим рабочее, но не менее 6 бар. Испытания проводятся в порядке, изложенном в СП73.13330.2016.
9.7. После монтажа система должна быть промыта в соответствии с требованиями п.6.1.13 СП73.13330.2016.

10.Указания по эксплуатации и техническому обслуживанию

10.1. Кран должен эксплуатироваться при условиях, изложенных в таблице технических характеристик.
10.2. Не допускается эксплуатировать кран с ослабленной гайкой крепления рукоятки, так как это может привести к поломке шейки штока.
10.3 Категорически запрещается допускать замерзание рабочей среды внутри крана. При осушении системы в зимний период кран должен быть оставлен полуоткрытым, чтобы рабочая среда не осталась в полостях за затвором.
10.4. Для предотвращения «прикипания» шарового затвора к седельным кольцам, рекомендуется 1 раз в 6 месяцев производить принудительный цикла закрытия/открытия крана.
10.5. Рабочая среда не должна способствовать образованию накипи и шлама на внутренних поверхностях изделия, а также

вымыванию цинка из латуни. Карбонатный индекс горячей воды, проходящей через корпус изделия, не должен превышать 1,5 (мг-экв./дм^3)^2. Индекс Ланжелье для воды должен быть больше 0.

11. Возможные неисправности и способы их устранения

Неисправность	Причина	Способ устранения
Течь из-под муфтового соединения	Некачественная герметизация соединения	Разобрать соединение, заменить старый уплотнитель
Течь из-под накидной гайки	Недостаточная затяжка накидной гайки	Подтянуть накидную гайку
	Износ уплотнительного кольца полусгона	Поменять уплотнительное кольцо
Течь из-под сальниковой гайки	Износ сальникового уплотнителя	Снять ручку. Подтянуть сальниковую гайку до прекращения течи

12. Условия хранения и транспортировки

12.1 В соответствии с ГОСТ 19433-88 изделия не относятся к категории опасных грузов, что допускает их перевозку любым видом транспорта в соответствии с правилами перевозки грузов, действующими на данном виде транспорта.
12.2. Изделия должны храниться в упаковке предприятия – изготовителя по условиям хранения 3 по таблице 13 ГОСТ 15150-69.
12.3. Транспортировка изделий должна осуществляться в соответствии с условиями 5 по таблице 13 ГОСТ 15150-69.

13. Утилизация

13.1.Утилизация изделия (переплавка, захоронение, перепродажа) производится в порядке, установленном Законами

РФ от 04 мая 1999 г. № 96-ФЗ "Об охране атмосферного воздуха" (с изменениями и дополнениями), от 24 июня 1998 г. № 89-ФЗ (с изменениями и дополнениями) "Об отходах производства и потребления", от 10 января 2002 № 7-ФЗ « Об охране окружающей среды» (с изменениями и дополнениями), а также другими российскими и региональными нормами, актами, правилами, распоряжениями и пр., принятыми во исполнение указанных законов.
13.2. Содержание благородных металлов: *нет.*

14.Гарантийные обязательства

14.1. Изготовитель гарантирует соответствие изделия требованиям безопасности, при условии соблюдения потребителем правил применения, транспортировки, хранения, монтажа и эксплуатации.
14.2. Гарантия распространяется на все дефекты, возникшие по вине завода-изготовителя.
14.3. Гарантия не распространяется на дефекты, возникшие в случаях:
- нарушения паспортных режимов хранения, монтажа, испытания, эксплуатации и обслуживания изделия;
- ненадлежащей транспортировки и погрузо-разгрузочных работ;
- наличия следов воздействия веществ, агрессивных к материалам изделия;
- наличия повреждений, вызванных пожаром, стихией, форс - мажорными обстоятельствами;
- повреждений, вызванных неправильными действиями потребителя;
- наличия следов постороннего вмешательства в конструкцию изделия.
14.4. Производитель оставляет за собой право внесения изменений в конструкцию, улучшающие качество изделия при сохранении основных эксплуатационных характеристик. При

этом фактический вес изделия не должен отличаться от веса, заявленного в настоящем паспорте, более, чем на 10%.

15.Условия гарантийного обслуживания

15.1. Претензии к качеству изделия могут быть предъявлены в течение гарантийного срока.
15.2. Неисправные изделия в течение гарантийного срока ремонтируются или обмениваются на новые бесплатно. Потребитель также имеет право на возврат уплаченных за некачественное изделие денежных средств или на соразмерное уменьшение его цены. В случае замены или ремонта, замененное изделие или его части, полученные в результате ремонта, переходят в собственность сервисного центра.
15.3. Решение о возмещении затрат Потребителю, связанных с демонтажом, монтажом и транспортировкой неисправного изделия в период гарантийного срока принимается по результатам экспертного заключения, в том случае, если изделие признано ненадлежащего качества.
15.4. В случае, если результаты экспертизы покажут, что недостатки изделия возникли вследствие обстоятельств, за которые не отвечает изготовитель, затраты на экспертизу изделия оплачиваются Потребителем.
15.5. Изделия принимаются в гарантийный ремонт (а также при возврате) полностью укомплектованными.

ГАРАНТИЙНЫЙ ТАЛОН №_____

Наименование товара

КРАН ЛАТУННЫЙ, ШАРОВОЙ, УСИЛЕННЫЙ, С ПОЛУСГОНОМ

№	Модель	Размер	К-во
1	***VT.327***		
2	***VT.328***		

Название и адрес торгующей организации _____

_____

Дата продажи _____ Подпись продавца _____

Штамп или печать
торгующей организации

С условиями гарантии СОГЛАСЕН:

ПОКУПАТЕЛЬ _____*(подпись)*

Гарантийный срок - Пятнадцать лет с даты продажи конечному потребителю

По вопросам гарантийного ремонта, рекламаций и претензий к качеству изделий обращаться в сервисный центр по адресу: г. Санкт-Петербург, ул. Профессора Качалова, дом 11, корпус 3, литер «А», тел/факс (812)3247750

При предъявлении претензии к качеству товара, покупатель предоставляет следующие документы:

1. Заявление в произвольной форме, в котором указываются:
   - название организации или Ф.И.О. покупателя, фактический адрес и контактные телефоны;
   - название и адрес организации, производившей монтаж;
   - основные параметры системы, в которой использовалось изделие;
   - краткое описание дефекта.
2. Документ, подтверждающий законность приобретения изделия.
3. Акт гидравлического испытания системы, в которой монтировалось изделие (если оно проводилось)
4. Настоящий заполненный гарантийный талон.

Отметка о возврате или обмене товара:

_____

_____

*Дата: «__» _____20___г. Подпись*_____

Изготовитель: ZHEJIANG VALTEC PLUMBING EQUIPMENT CO., LTD, 121 Hongxing Road, Economic & Technology Development Zone, Xiaoshan Dist., Hangzhou, China

ПАСПОРТ.РУКОВОДСТВО ПО ЭКСПЛУАТАЦИИ

Паспорт и РЭ разработаны в соответствии с требованиями ГОСТ Р 2.601-2019 и ГОСТ Р 2.610-2019