Библиотека СОК

ПАСПОРТ.РУКОВОДСТВО ПО ЭКСПЛУАТАЦИИ

ТРОЙНИК КОЛЛЕКТОРНЫЙ
С ШАРОВЫМ КРАНОМ

Модель: **VTр.781**

ПС - 47604

Паспорт и РЭ разработаны в соответствии с требованиями ГОСТ Р 2.601-2019 и ГОСТ Р 2.610-2019

ПАСПОРТ.РУКОВОДСТВО ПО ЭКСПЛУАТАЦИИ

1.Назначение и область применения

1.1. Тройник промышленный с шаровым краном предназначен для изготовления полипропиленовых распределительных коллекторов с шагом между выходами 54мм (см. рисунок).

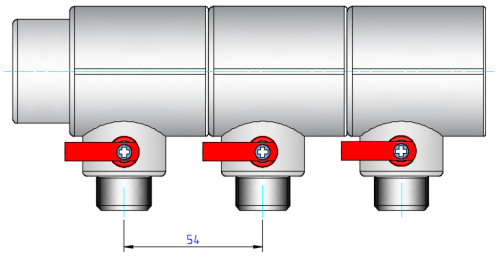

1.2. Тройники снабжены отсечными шаровыми промышленными кранами, позволяющими отключать отдельного потребителя, подключенного к коллектору.
1.3. Коллекторный тройник позволяет изготавливать коллекторы с выходами, направленными в противоположные стороны или под углом друг к другу (см. рисунок).

Паспорт и РЭ разработаны в соответствии с требованиями ГОСТ Р 2.601-2019 и ГОСТ Р 2.610-2019

1.4. Тройники соединяются между собой методом полифузионной сварки с помощью специального инструмента.
1.5. Присоединение трубопроводов к выходам тройника осуществляется с помощью резьбовых соединителей стандарта «конус» (1/2") и «евроконус» (3/4").

2. Артикулы

- VTp.781.0.04004 - тройник полипропиленовый с шаровым краном и выходом стандарта «конус» 1/2";
- VTp.781.0.04005 - тройник полипропиленовый с шаровым краном и выходом стандарта «евроконус» 3/4".

3.Технические характеристики

№	*Характеристика*	*Ед.изм.*	*Значение*
1	Номинальное давление, PN	МПа	2,5
2	Максимальная температура рабочей среды	ºС	95
3	Максимальная температура среды, окружающей изделие	ºС	60
4	Максимальная относительная влажность среды, окружающей изделие	%	65
5	Резьба выходов	дюймы	1/2″К; 3/4″ЕК
6	Стандарт резьбы	ГОСТ 6357-81	
7	Наружный диаметр присоединяемых подводящих трубопроводов	мм	40
8	Ремонтопригодность шарового крана		нет
9	Предельный момент затяжки накидной гайки	Н·м	15
10	Пропускная способность шарового крана	$м^3$/час	4,8
11	Класс герметичности затвора шарового крана по ГОСТ 9544-2015		А
12	Средняя наработка на отказ шарового крана	циклы	5000

13	Средний полный ресурс шарового крана	циклы	5000
14	Средний полный срок службы	лет	25
15	Вес тройника артикул:		
15.1	-VTp.781.0.04004	г	166
15.2	VTp.781.0.04005	г	174
16	Рабочая среда	Вода, растворы гликолей до 50%, сжатый воздух	
16	*Материалы:*		
16.1	-корпус	полипропилен PP-R	
16.2	-шаровой затвор	латунь CW 617 N, с покрытием из слоя хрома	
16.3	-уплотнители штока шарового крана	EPDM	
16.4	-кольца седельные	PTFE	

3. Габаритные размеры

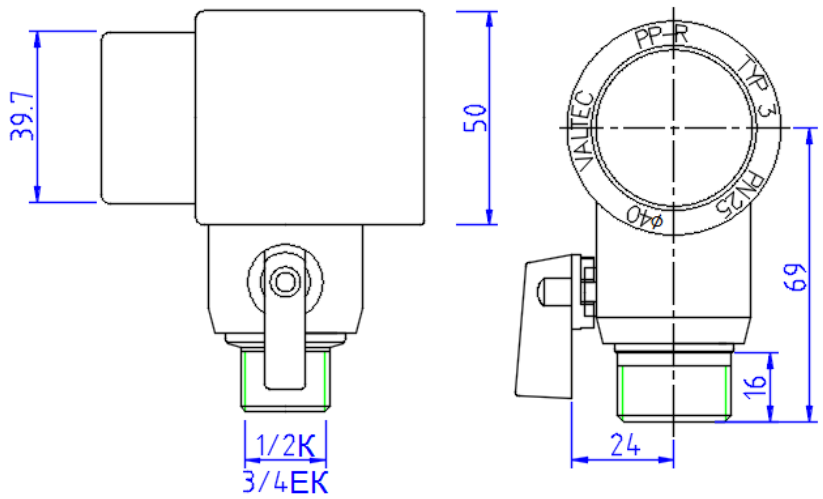

4.Указания по монтажу

4.1. Монтаж тройников должен осуществляться при температуре окружающей среды не ниже +5 °С.
4.2. Изделия, хранившиеся или транспортировавшиеся при температуре ниже 0 °С, должны быть перед монтажом выдержаны в течение 2 ч при температуре не ниже +5 °С.
4.3. Соединения должны выполняться методом термической полифузионной муфтовой сварки с помощью специального сварочного аппарата. Настроечная рабочая температура 260°С.
4.4. При выполнении соединений следует придерживаться следующего порядка:
- отрезать трубу строго перпендикулярно ее продольной оси;
- подготовить торец трубы к монтажу (отторцевать, снять наружную фаску, для труб PP-ALUX – специальной торцовкой произвести выборку слоя алюминия на глубину 2 мм);
- разогреть сварочный инструмент до температуры 260ºС;
- надеть трубу и тройник на насадки сварочного инструмента;
- произвести нагрев в течение 12 сек,
- произвести соединение, выдержав его в течение 6 сек;
-нагружать соединение рабочим давлением допускается по окончанию времени остывания – через 240 сек.

4.5. Трубы для муфтовой сварки рекомендуется использовать того же производителя, что и коллекторы. В этом случае гарантируется одновременный прогрев на рабочую глубину трубы и фитинга.
4.6. Для соединений стандарта «конус» (1/2") используются следующие фитинги:
-VTc.709 - для пластиковых труб;
-VTc.710; VTc.712 –для металлополимерных труб;
- VTc.711 – для медных труб;
-VTp.708E -20x1/2K – для полипропиленовых труб.
4.7. Для соединений стандарта «евроконус» (3/4") используются следующие фитинги:
- VT.4410 –для пластиковых труб;

ПАСПОРТ.РУКОВОДСТВО ПО ЭКСПЛУАТАЦИИ

- VT.4420; VTc.712E -для металлополимерных труб;
- VT.4430 –для медных труб;
-VTp.708E – 20x3/4EK – для полипропиленовых труб.

4.8. После окончания монтажа система должны быть испытана гидростатическим давлением, в 1,5 раза превышающим рабочее, но не менее 6 бар. Испытания проводятся в соответствии с указаниями СП 73.13330.2016.
4.9. При монтаже накидных гаек не допускается превышение предельного момента затяжки, указанного в таблице технических характеристик.
4.10. После монтажа система должна быть промыта в соответствии с требованиями п.6.1.13 СП73.13330.2016.

5. Указания по эксплуатации и техническому обслуживанию

5.1. Изделия должны эксплуатироваться при условиях, указанных в таблице технических характеристик и при режимах, соответствующих принятому классу эксплуатации трубопроводов.
5.2. Тройники не допускаются к применению:
- при рабочей температуре транспортируемой жидкости свыше 95ºС;
- при рабочем давлении, превышающем допустимое для данного класса эксплуатации;
- в помещениях категорий «А, Б, В» по пожарной опасности (п.2.8. СП 40-101-96);
- в помещениях с источниками теплового излучения, температура поверхности которых превышает 130ºС;
- в системах центрального отопления с элеваторными узлами.

5.3. Не допускается замораживание рабочей среды внутри тройников. При осушении системы в зимний период кран должен быть оставлен полуоткрытым, чтобы рабочая среда не осталась в полостях за затвором.

Паспорт и РЭ разработаны в соответствии с требованиями ГОСТ Р 2.601-2019 и ГОСТ Р 2.610-2019

5.4. Для предотвращения «прикипания» шаровых затворов к седельным кольцам, рекомендуется 1 раз в 6 месяцев производить принудительный цикла закрытия/открытия кранов.
5.5. Рабочая среда не должна способствовать образованию накипи и шлама на внутренних поверхностях изделия, а также вымыванию цинка из латуни. Карбонатный индекс горячей воды, проходящей через корпус изделия, не должен превышать 1,5 (мг-экв./дм^3)^2. Индекс Ланжелье для воды должен быть больше 0.

6. Условия хранения и транспортировки

6.1. В соответствии с ГОСТ 19433-88 изделия не относятся к категории опасных грузов, что допускает их перевозку любым видом транспорта в соответствии с правилами перевозки грузов, действующими на данном виде транспорта.
6.2. Хранение изделий должно производиться по условиям 5 (ОЖ4), раздела 10 ГОСТ 15150-69 в проветриваемых навесах или помещениях.
6.3. При хранении изделия должны быть защищены от воздействия прямых солнечных лучей.
6.4. Погрузка и разгрузка изделий допускается только при температуре выше – 10 ºС. Для транспортировки при температуре от -11 до -20 ºС следует принимать специальные меры для предотвращения передачи механических и вибрационных нагрузок на изделия. Транспортировка при температуре ниже -21 ºС категорически запрещена.

7. Утилизация

7.1.Утилизация изделия (переплавка, захоронение, перепродажа) производится в порядке, установленном Законами РФ от 04 мая 1999 г. № 96-ФЗ "Об охране атмосферного воздуха" (с изменениями и дополнениями), от 24 июня 1998 г. № 89-ФЗ (с изменениями и дополнениями) "Об отходах производства и потребления", от 10 января 2002 № 7-ФЗ « Об охране окружающей среды» (с изменениями и дополнениями), а также

другими российскими и региональными нормами, актами, правилами, распоряжениями и пр., принятыми во исполнение указанных законов.
7.2. Содержание благородных металлов: *нет*

8.Гарантийные обязательства

8.1. Изготовитель гарантирует соответствие изделий требованиям безопасности, при условии соблюдения потребителем правил применения, транспортировки, хранения, монтажа и эксплуатации.
8.2. Гарантия распространяется на все дефекты, возникшие по вине завода - изготовителя.
8.3. Гарантия не распространяется на дефекты, возникшие в случаях:
- нарушения паспортных режимов хранения, монтажа, испытания, эксплуатации и обслуживания изделия;
- ненадлежащей транспортировки и погрузо-разгрузочных работ;
- наличия следов воздействия веществ, агрессивных к материалам изделия;
- наличия повреждений, вызванных пожаром, стихией, форс - мажорными обстоятельствами;
- повреждений, вызванных неправильными действиями потребителя.
8.4. Производитель оставляет за собой право внесения изменений в конструкцию, улучшающие качество изделия при сохранении основных эксплуатационных характеристик. При этом фактический вес изделия не должен отличаться от веса, заявленного в настоящем паспорте, более, чем на 10%.

9.Условия гарантийного обслуживания

9.1. Претензии к качеству изделия могут быть предъявлены в течение гарантийного срока.

9.2. Неисправные изделия в течение гарантийного срока ремонтируются или обмениваются на новые бесплатно. Потребитель также имеет право на возврат уплаченных за некачественное изделие денежных средств или на соразмерное уменьшение его цены. В случае замены или ремонта, замененное изделие или его части, полученные в результате ремонта, переходят в собственность сервисного центра.
9.3. Решение о возмещении затрат Потребителю, связанных с демонтажом, монтажом и транспортировкой неисправного изделия в период гарантийного срока принимается по результатам экспертного заключения, в том случае, если изделие признано ненадлежащего качества.
9.4. В случае, если результаты экспертизы покажут, что недостатки изделия возникли вследствие обстоятельств, за которые не отвечает изготовитель, затраты на экспертизу изделия оплачиваются Потребителем.
9.5. Изделия принимаются в гарантийный ремонт (а также при возврате) полностью укомплектованными.

ПАСПОРТ.РУКОВОДСТВО ПО ЭКСПЛУАТАЦИИ

ГАРАНТИЙНЫЙ ТАЛОН №_____

Наименование товара

ТРОЙНИК КОЛЛЕКТОРНЫЙ ПОЛИПРОПИЛЕНОВЫЙ С ШАРОВЫМ КРАНОМ

№	Модель	Размер	К-во,
1	VTp.781		

Название и адрес торгующей организации _____

Дата продажи _____ Подпись продавца _____

Штамп или печать
торгующей организации

С условиями гарантии СОГЛАСЕН:

ПОКУПАТЕЛЬ _____*(подпись)*

Гарантийный срок - Семь лет (восемьдесят четыре месяца) с даты продажи конечному потребителю

По вопросам гарантийного ремонта, рекламаций и претензий к качеству изделий обращаться в сервисный центр по адресу: г. Санкт-Петербург, ул. Профессора Качалова, дом 11, корпус 3, литер «А», тел/факс (812)3247750
При предъявлении претензии к качеству товара, покупатель предоставляет следующие документы:

1. Заявление в произвольной форме, в котором указываются:
   - название организации или Ф.И.О. покупателя, фактический адрес и контактные телефоны;
   - название и адрес организации, производившей монтаж;
   - основные параметры системы, в которой использовалось изделие;
   - краткое описание дефекта.
2. Документ, подтверждающий законность приобретения изделия.
3. Акт гидравлического испытания системы, в которой монтировалось изделие (если оно проводилось)
4. Настоящий заполненный гарантийный талон.

Отметка о возврате или обмене товара:

Дата: «__» _____ 20__ г. Подпись _____

Изготовитель: TAIZHOU JIAHENG VALVES CO., LTD, Huxin Village, Chumen Town,Yuhuan County, China

Паспорт и РЭ разработаны в соответствии с требованиями ГОСТ Р 2.601-2019 и ГОСТ Р 2.610-2019