Библиотека СОК

ПАСПОРТ.РУКОВОДСТВО ПО ЭКСПЛУАТАЦИИ

Изготовитель: IVAR S.p.A.,Via IV Novembre,181, 25080, Prevalle (BS),ITALY

NR *RU*

КЛАПАН СМЕСИТЕЛЬНЫЙ ТЕРМОСТАТИЧЕСКИЙ ТРЕХХОДОВОЙ

Модели: **VT.MT10NR;**
VT.MT10RU

ПС -47464

Паспорт и РЭ разработаны в соответствии с требованиями ГОСТ Р 2.601-2019 и ГОСТ Р 2.610-2019

ПАСПОРТ.РУКОВОДСТВО ПО ЭКСПЛУАТАЦИИ

1.Назначение и область применения

1.1. Термостатический смесительный клапан предназначен для автоматического поддержания заданной температуры горячей воды в системах горячего водоснабжения.
1.2. Клапаны выпускаются в двух модификациях:
- *VT.MT10NR* – с фиксированной настройкой температуры смешанной воды (50°С);
- *VT.MT10RU* - с возможностью пользовательской настройки температуры смешанной воды в интервале от 35°С до 50°С.

2. Особенности конструкции

2.1. Смесительный клапан исключает опасность превышения заданного уровня температуры даже при полном отключении холодной воды, что дает возможность использовать его в общественных зданиях, школах и детских дошкольных учреждениях.
2.2. При отсутствии холодной или горячей воды клапан перекрывает поток смешанной воды.
2.3. Клапан оперативно реагирует на изменение температуры входящих потоков.

3. Технические характеристики

№	Наименование характеристики	Ед. изм.	Значение
1	Расчетный срок службы	лет	15
2	Максимальное рабочее давление (в статике)	МПа	1,0
3	Максимальное рабочее давление (в динамике)	МПа	0,5
4	Максимальная температура горячей воды на входе в смеситель	°С	90
5	Максимально допустимая разница давлений входящих потоков (Гор./Хол. или Хол./Гор.)	бар	0,2
6	Минимальная разница температур	°С	15

Паспорт и РЭ разработаны в соответствии с требованиями ГОСТ Р 2.601-2019 и ГОСТ Р 2.610-2019

	между входящей горячей и смешанной воды		
7	Минимальный расход, при котором клапан сохраняет регулировочные свойства	л/мин	4
8	Расход через смеситель при давлении входящих потоков 2 бара	л/мин	45
9	Точность поддержания температуры	°С	±3
10	Рабочая среда	Холодная и горячая вода по СанПиН 1.2.3685-21	
11	Номинальный диаметр, DN	мм	15
12	Стандарт резьбы	ГОСТ 6357-81	
13	Предельный момент затяжки патрубков полусгонов	Н·м	15
14	Предельный момент затяжки накидной гайки	Н·м	15
15	Условия эксплуатации		УХЛ4
16	Заводская настройка температуры	°С	47±3

4. Конструкция и материалы

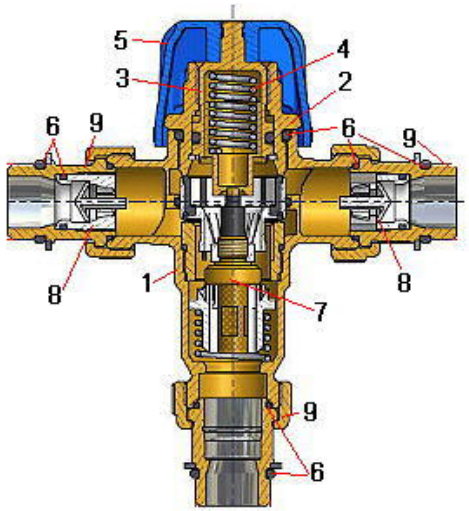

ПАСПОРТ.РУКОВОДСТВО ПО ЭКСПЛУАТАЦИИ

№	Наименование	Материал
1	Корпус	латунь CW 617N с покрытием из слоя никеля
2	Крышка корпуса	
3	Муфта настройки	
4	Пружина возврата	нержавеющая сталь AISI 303
5	Ручка	ABS пластик
6	Уплотнения	EPDM
7	Термопатрон	Заполнение - армопарафин
8	Клапан обратный	полиамид PA-6
9	Присоединительный полусгон с накидной гайкой	латунь CW 617N с покрытием из слоя никеля

5. График пропускной способности

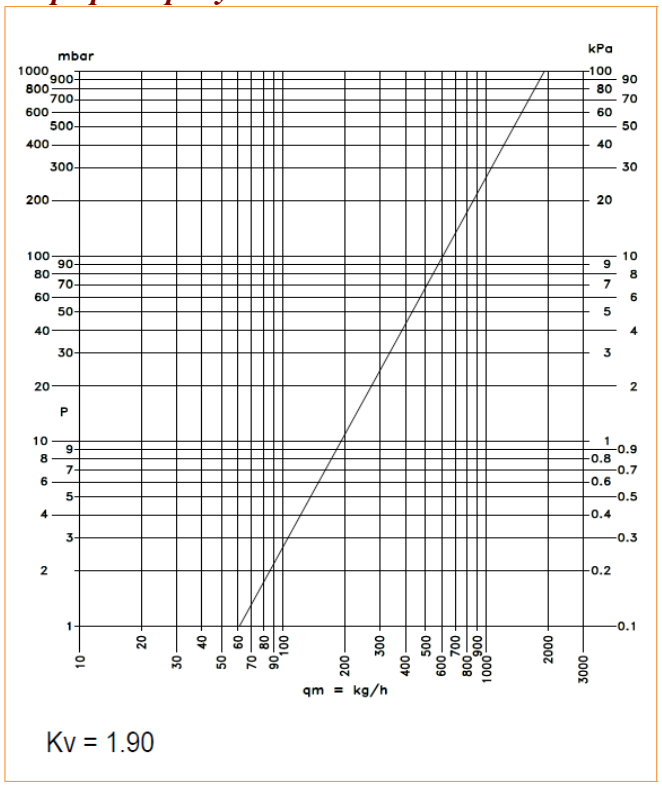

Паспорт и РЭ разработаны в соответствии с требованиями ГОСТ Р 2.601-2019 и ГОСТ Р 2.610-2019

6. Габаритные размеры

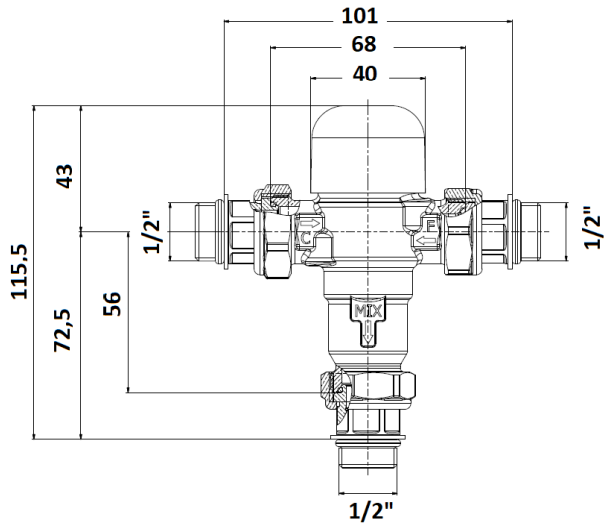

VT.MT10NR

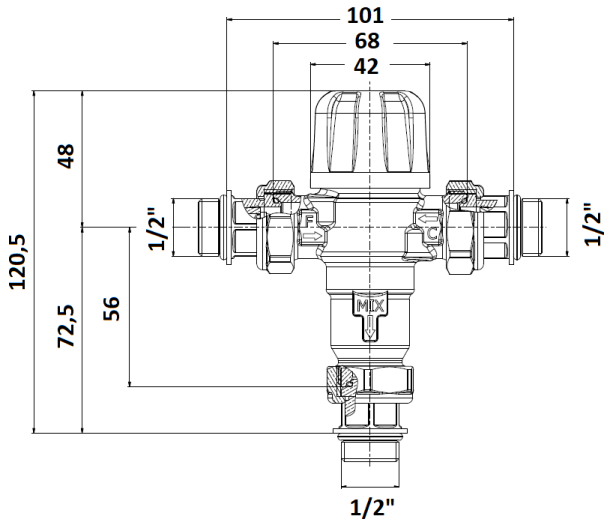

VT.MT10RU

ПАСПОРТ.РУКОВОДСТВО ПО ЭКСПЛУАТАЦИИ

7. Указания по монтажу

7.1. Клапан может монтироваться в любом монтажном положении. При этом расположение клапана не должно препятствовать доступу к его управлению и обслуживанию.

7.2. Направление потоков горячей, холодной и смешанной воды должно соответствовать стрелкам и обозначениям на корпусе клапана:

-*F* –холодная вода;

-*C* –горячая вода,

-*MIX* –смешанная вода.

7.3. Клапан должен устанавливаться вне зоны влияния нагревательных приборов.

7.4. Давление потоков холодной и горячей воды, поступающей в клапан, должно быть выровнено с помощью установки регуляторов давления. Разница давлений между потоками холодной и горячей воды не должна превышать значения, указанного в таблице технических характеристик.

7.5. Самоуплотняющиеся присоединения полусгонов не требуют использования дополнительного уплотнительного материала.

7.6. При монтаже клапана не допускается превышение предельных моментов затяжки, указанных в таблице технических характеристик.

7.7. Перед клапаном рекомендуется устанавливать фильтры механической очистки на горячей и холодной воде с размером ячеи не более 500 мкм.

7.8. При устройстве линии рециркуляции смешанной воды, циркуляционный трубопровод должен присоединяться к линии подачи холодной воды. Перед точкой врезки на линии холодной воды должен быть установлен обратный клапан.

7.9. Смонтированная система должна быть подвергнута гидравлическому испытанию статическим давлением, в 1,5 раза превышающим максимальное (для ГВС и ХВС) рабочее давление в системе, но не менее 6 бар. Испытания производятся в соответствии с указаниями СП 73.13330.2016.

Паспорт и РЭ разработаны в соответствии с требованиями ГОСТ Р 2.601-2019 и ГОСТ Р 2.610-2019

7.10. После монтажа система должна быть промыта в соответствии с требованиями п.6.1.13 СП73.13330.2016.

8.Указания по эксплуатации и техническому обслуживанию

8.1. Клапан должен эксплуатироваться при условиях, изложенных в технических характеристиках.
8.2. Полное перекрытие линии смешения свидетельствует об отсутствии подачи холодной воды.
8.3. Не допускается замораживание рабочей среды внутри клапана.
8.4. Техническое обслуживание клапана заключается в подтяжке накидных гаек полусгонов, которое надо производить не реже, чем 1 раз в 6 месяцев.
8.5. Рабочая среда не должна способствовать образованию накипи и шлама на внутренних поверхностях изделия, а также вымыванию цинка из латуни. Карбонатный индекс горячей воды, проходящей через корпус изделия, не должен превышать 1,5 (мг-экв./дм^3)^2. Индекс Ланжелье для воды должен быть больше 0.

9. Примеры использования

- при автономном теплогенераторе

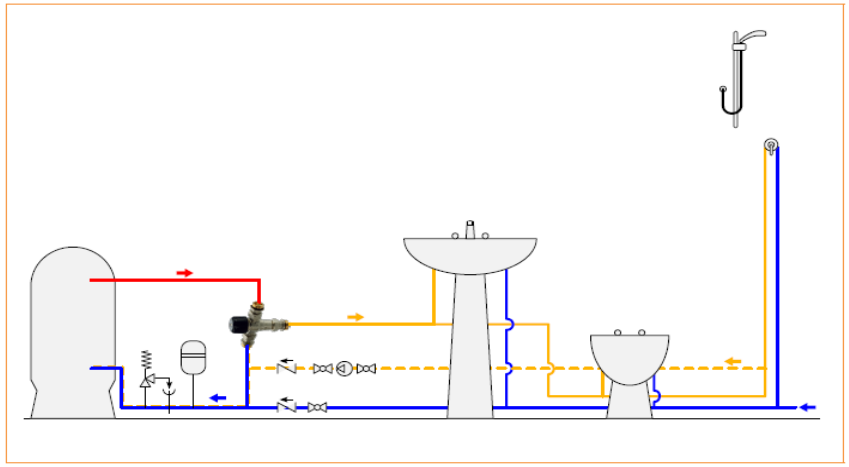

ПАСПОРТ.РУКОВОДСТВО ПО ЭКСПЛУАТАЦИИ

- при централизованном ГВС

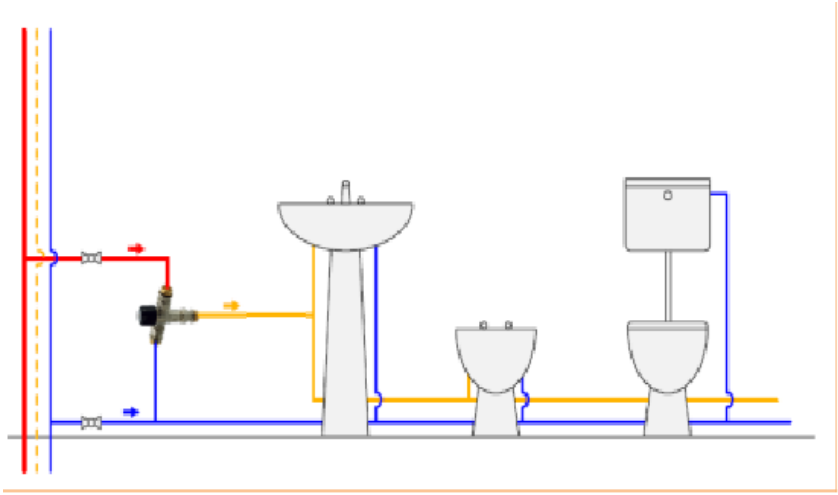

10. Условия хранения и транспортировки

10.1. Изделия должны храниться в упаковке предприятия – изготовителя по условиям хранения 3 по таблице 13 ГОСТ 15150-69.
10.2. Транспортировка изделий должна осуществляться в соответствии с условиями 5 по таблице 13 ГОСТ 15150-69.

11.Консервация

11.1. Консервация изделия производится в закрытом вентилируемом помещении при температуре окружающего воздуха от 15 до 40^{0}С и относительной влажности до 80% при отсутствии в окружающей среде агрессивных примесей.
11.2. Консервация изделия производится в соответствии с требованиями ГОСТ 9.014-78.
11.3. Срок защиты без переконсервации – 5 лет.
11.4. По конструктивному признаку изделие относится к группе исполнения В4 по ГОСТ Р 52931-2008.

Паспорт и РЭ разработаны в соответствии с требованиями ГОСТ Р 2.601-2019 и ГОСТ Р 2.610-2019

12.Утилизация

12.1.Утилизация изделия (переплавка, захоронение, перепродажа) производится в порядке, установленном Законами РФ от 04 мая 1999 г. № 96-ФЗ "Об охране атмосферного воздуха" (с изменениями и дополнениями), от 24 июня 1998 г. № 89-ФЗ (с изменениями и дополнениями) "Об отходах производства и потребления", от 10 января 2002 № 7-ФЗ « Об охране окружающей среды» (с изменениями и дополнениями), а также другими российскими и региональными нормами, актами, правилами, распоряжениями и пр., принятыми во исполнение указанных законов.

12.2. Содержание благородных металлов: *нет*

13. Гарантийные обязательства

13.1. Изготовитель гарантирует соответствие изделий требованиям безопасности, при условии соблюдения потребителем правил применения, транспортировки, хранения, монтажа и эксплуатации.

13.2. Гарантия распространяется на все дефекты, возникшие по вине завода - изготовителя.

13.3. Гарантия не распространяется на дефекты, возникшие в случаях:

- нарушения паспортных режимов хранения, монтажа, испытания, эксплуатации и обслуживания изделия;
- ненадлежащей транспортировки и погрузо-разгрузочных работ;
- наличия следов воздействия веществ, агрессивных к материалам изделия;
- наличия повреждений, вызванных пожаром, стихией, форс-мажорными обстоятельствами;
- повреждений, вызванных неправильными действиями потребителя;
- наличия следов постороннего вмешательства в конструкцию изделия.

ПАСПОРТ.РУКОВОДСТВО ПО ЭКСПЛУАТАЦИИ

13.4. Изготовитель оставляет за собой право вносить в конструкцию изделия изменения, не влияющие на заявленные технические характеристики.

14. Условия гарантийного обслуживания

14.1. Претензии к качеству изделия могут быть предъявлены в течение гарантийного срока.

14.2. Неисправные изделия в течение гарантийного срока ремонтируются или обмениваются на новые бесплатно. Потребитель также имеет право на возврат уплаченных за некачественное изделие денежных средств или на соразмерное уменьшение его цены. В случае замены, замененное изделие или его части, полученные в результате ремонта, переходят в собственность сервисного центра.

14.3. Решение о возмещении затрат Потребителю, связанных с демонтажом, монтажом и транспортировкой неисправного изделия в период гарантийного срока принимается по результатам экспертного заключения, в том случае, если изделие признано ненадлежащего качества.

14.4. В случае, если результаты экспертизы покажут, что недостатки изделия возникли вследствие обстоятельств, за которые не отвечает изготовитель, затраты на экспертизу изделия оплачиваются Потребителем.

14.5. Изделия принимаются в гарантийный ремонт (а также при возврате) полностью укомплектованными

Паспорт и РЭ разработаны в соответствии с требованиями ГОСТ Р 2.601-2019 и ГОСТ Р 2.610-2019

ГАРАНТИЙНЫЙ ТАЛОН №_____

Наименование товара

КЛАПАН СМЕСИТЕЛЬНЫЙ ТЕРМОСТАТИЧЕСКИЙ ТРЕХХОДОВОЙ

№	Модель, тип	Количество
1		
2		

Название и адрес торгующей организации _____

_____

Дата продажи _____ Подпись продавца _____

Штамп или печать
торгующей организации

С условиями гарантии СОГЛАСЕН:

ПОКУПАТЕЛЬ _____*(подпись)*

Гарантийный срок - Семь лет (восемьдесят четыре месяца) с даты продажи конечному потребителю

По вопросам гарантийного ремонта, рекламаций и претензий к качеству изделий обращаться в сервисный центр по адресу: г. Санкт-Петербург, ул. Профессора Качалова, дом 11, корпус 3, литер «А», тел/факс (812)3247750

При предъявлении претензии к качеству товара, покупатель предоставляет следующие документы:

1. Заявление в произвольной форме, в котором указываются:
   - название организации или Ф.И.О. покупателя, фактический адрес и контактные телефоны;
   - название и адрес организации, производившей монтаж;
   - основные параметры системы, в которой использовалось изделие;
   - краткое описание дефекта.
2. Документ, подтверждающий законность приобретения изделия.
3. Акт гидравлического испытания системы, в которой монтировалось изделие.
4. Настоящий заполненный гарантийный талон.

Отметка о возврате или обмене товара:

*Дата: «__» _____20___г. Подпись*_____

ПАСПОРТ.РУКОВОДСТВО ПО ЭКСПЛУАТАЦИИ

Паспорт и РЭ разработаны в соответствии с требованиями ГОСТ Р 2.601-2019 и ГОСТ Р 2.610-2019