Библиотека СОК

ПАСПОРТ. РУКОВОДСТВО ПО ЭКСПЛУАТАЦИИ

КОМПЛЕКТЫ ТЕРМОРЕГУЛИРУЮЩЕГО ОБОРУДОВАНИЯ ДЛЯ РАДИАТОРОВ

Модели: **VT.045 (угловой)**
VT.046 (прямой)

ПС - 47616

Паспорт и РЭ разработаны в соответствии с требованиями ГОСТ Р 2.601-2019 и ГОСТ Р 2.610-2019

ПАСПОРТ. РУКОВОДСТВО ПО ЭКСПЛУАТАЦИИ

1. Номенклатура:

VT.045.BR.04 **-** комплект терморегулирующего оборудования для радиатора угловой. Черный;
VT.045.WR.04 **-** комплект терморегулирующего оборудования для радиатора угловой. Белый;
VT.045.GR.04 **-** комплект терморегулирующего оборудования для радиатора угловой. Серый;
VT.046.BR.04 **-** комплект терморегулирующего оборудования для радиатора прямой. Черный;
*VT.046.WR.04***-** комплект терморегулирующего оборудования для радиатора прямой. Белый;
*VT.046.GR.04***-** комплект терморегулирующего оборудования для радиатора прямой. Серый;

2. Назначение и область применения.

2.1. Комплекты терморегулирующего оборудования предназначены для автоматического или ручного регулирования расхода теплоносителя, проходящего через отопительные приборы водяных систем отопления.
2.2. Состав комплекта:
-термоголовка жидкостная (термочувствительный элемент)- 1шт.;
-клапан терморегулятора - 1 шт.;
- клапан настроечный с заглушкой и прокладкой -1 шт.;
-упаковка блистерная – 1 шт.
2.3. Входящий в состав комплекта настроечный клапан позволяет произвести монтажную настройку (балансировку) прибора водяного отопления для гидравлической увязки его с остальными элементами системы. Клапан терморегулятора также имеет функцию преднастройки (см.п.6.10).
2.4. Изделия комплекта соответствуют требованиям стандарта EN 215, часть 1 и ГОСТ 30815-2019.
2.5. Использование терморегуляторов позволяет автоматически поддерживать температуру воздуха в помещениях на заданном уровне с точностью до 1 ºС.
2.9. Полусгоны клапанов снабжены уплотнительными кольцами из EPDM, что исключает необходимость использования при монтаже дополнительных уплотнительных материалов.

Паспорт и РЭ разработаны в соответствии с требованиями ГОСТ Р 2.601-2019 и ГОСТ Р 2.610-2019

3.Технические характеристики клапанов

№	Характеристика,	Ед. изм.	Значение для исполнения:	
			углового	прямого
1	Средний полный срок службы	лет	15	
2	Номинальное давление, PN		1,0	
3	Диапазон температур рабочей среды,	°С	3…110	
4	Диапазон температур окружающей среды,	°С	+5 … +55	
5	Диапазон относительной влажности окружающей среды	%	0… 80	
6	Максимальный перепад давления на клапане терморегулятора	МПа	0,1	
7	Номинальный перепад давления на клапане терморегулятора	МПа	0,01	
8	Номинальный расход	кг/час	407	345
9	Пропускная способность настроечного клапана при открытии на:			
9.1	- 3,5 оборота	$м^3$/час	1,568	0,914
9.2	- 3 оборота	$м^3$/час	1,035	0,603
9.3	- 2 оборота	$м^3$/час	0,564	0,329
9.4	- 1 оборот	$м^3$/час	0,196	0,114
10	Пропускная способность клапана терморегулятора при позиции предварительной настройки			
10.1	-поз.1		0,120	0,082
10.2	-поз.2		0,149	0,206
10.3	-поз.3		0,278	0,310
10.4	-поз.4		0,468	0,474
10.5	-поз.5		0,693	0,664
10.6	-поз.6		1,287	1,091
11	Присоединительная резьба	дюймы	1/2"	
12	Стандарт присоединительной		ГОСТ 6357-81	

	резьбы		
13	Номинальный диаметр, DN	мм	15
14	Рабочая среда	Вода, растворы гликолей не более 50%	
15	Уровень шума при перепаде давлений на клапане 60 КПа	дБ	25
16	Предельный момент затяжки накидной гайки полусгона,	Н·м	10
17	Предельный момент затяжки патрубка полусгона	Н·м	15
18	Предельный момент затяжки муфтового соединения	Н·м	35
19	Допустимый изгибающий момент на корпус клапанов по методике п.7.4.3 ГОСТ 30815-2019Нм	Н·м	120

4. Конструкция и материалы

4.1. Термоголовка (термочувствительный элемент)

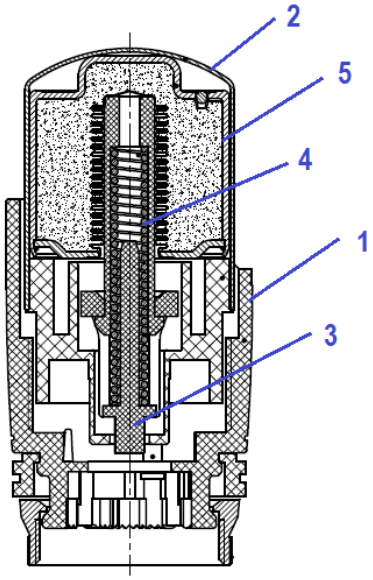

Поз	*Наименование элемента*	*Материал*	*Марка*
1	Корпус,	Акрилобутадиенстирол	ABS
2	Кожух сильфонной ёмкости	Сталь с полимерным покрытием	Ст.3
3	Шток	Полипропилен	PP
4	Пружина штока	Сталь нержавеющая	AISI 303
5	Сильфонная ёмкость	Сталь с покрытием из слоя цинка	Fe(Zn)
	Наполнитель сифона	этилацетат	$C_4H_8O_2$

4.2. Клапаны терморегулятора

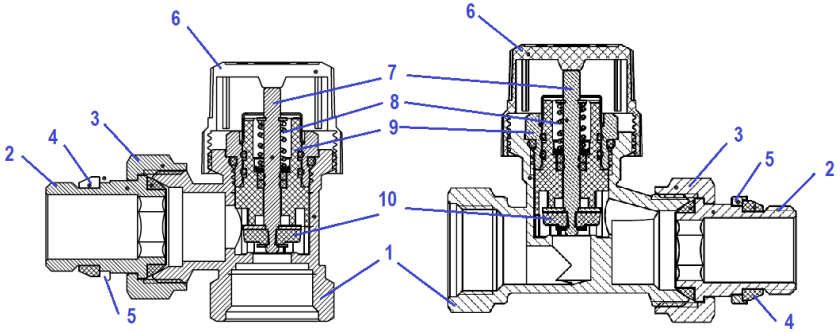

Поз.	*Наименование*	*Материал*
1	Корпус	латунь ЛС59-2
2	Патрубок полусгона	
3	Накидная гайка	
4	Уплотнитель полусгона	EPDM
5	Стопорное кольцо	н/ж сталь AISI304
6	Колпачок ручной регулировки	ABS
7	Шток	н/ж сталь AISI304
8	Пружина	н/ж сталь AISI303
9	Втулка предварительной настройки	латунь ЛС59-2
10	Золотник	EPDM

4.3. Настроечные клапаны

ПАСПОРТ. РУКОВОДСТВО ПО ЭКСПЛУАТАЦИИ

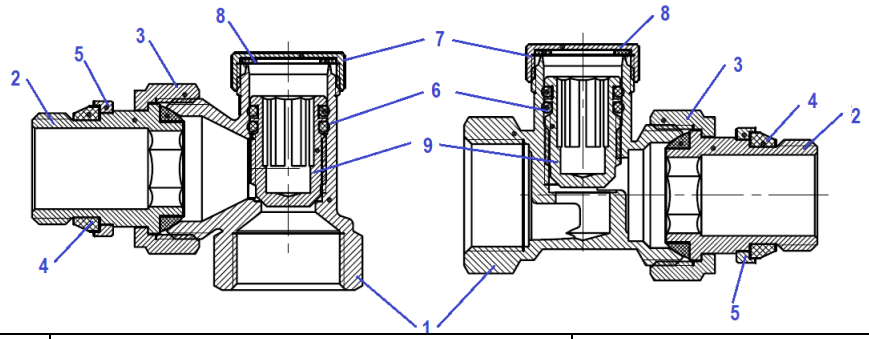

Поз.	*Наименование*	*Материал*
1	Корпус	латунь ЛС59-2
2	Патрубок полусгона	
3	Накидная гайка	
4	Уплотнитель полусгона	EPDM
5	Стопорное кольцо	н/ж сталь AISI304
6	Сальниковые кольца	EPDM
7	Заглушка	латунь ЛС59-2
8	Прокладка	безасбестовый паронит
9	Шток	латунь ЛС59-2

5.Габаритные размеры

5.1. Клапаны терморегулятора

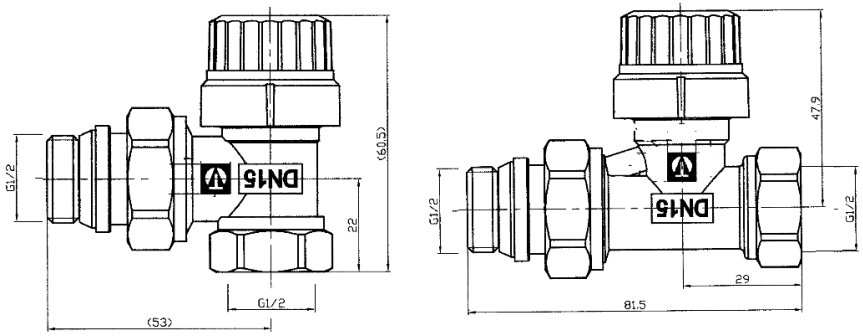

Паспорт и РЭ разработаны в соответствии с требованиями ГОСТ Р 2.601-2019 и ГОСТ Р 2.610-2019

5.2. Настроечные клапаны

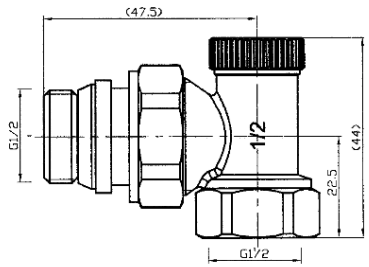

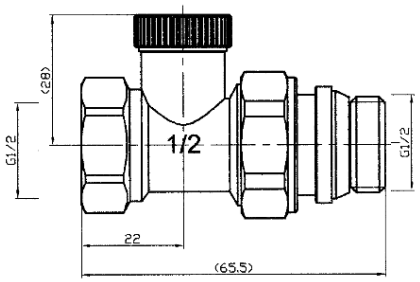

5.3. Термоголовка

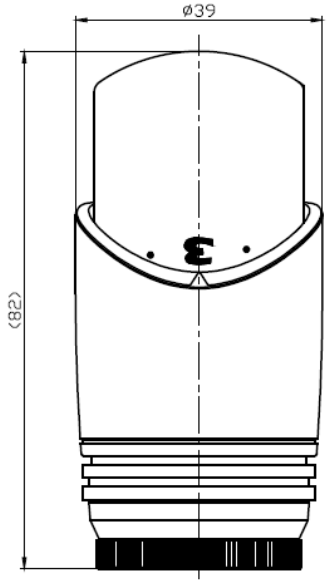

6.Указания по монтажу и настройке

6.1. Клапаны должны монтироваться таким образом, чтобы на них не передавались продольные, поперечные усилия и моменты от трубопровода.
6.2. Направление потока теплоносителя должно совпадать с направлением стрелки на корпусе клапана.
6.3. Терморегулятор устанавливается на входе теплоносителя в нагревательный прибор, а настроечный клапан – на выходе из прибора.

ПАСПОРТ. РУКОВОДСТВО ПО ЭКСПЛУАТАЦИИ

6.4. Использование при монтаже клапанов рычажных ключей не допускается.
6.5. Клапаны могут устанавливаться в любом монтажном положении. Клапаны терморегуляторов следует размещать так, чтобы тепловые потоки от радиатора или труб не воздействовали на термоголовку.
6.6. Муфтовые соединения должны выполнять с использованием в качестве уплотнительных материалов ФУМ (фторопластовый уплотнительный материал) или полиамидной сантехнической нити.
6.7. При монтаже клапана первым к прибору присоединяется патрубок полусгона. Перед монтажом полусгона необходимо удостовериться в наличии и целостности резиновых уплотнительных колец. Использование дополнительного уплотнительного материала при монтаже полусгона не требуется.
6.8. Монтаж патрубка полусгона производится с помощью специального сгонного ключа. Накидную гайку полусгона после затяжки вручную следует довернуть ключом не более, чем на ½ оборота.
6.9. При монтаже клапанов не допускается превышать предельные моменты затяжки, указанные в таблице технических характеристик.
6.10. Монтажная настройка комплекта может производиться двумя способами:
-с помощью настроечного клапана;
- с помощью функции преднастройки клапана терморегулятора.
В случае, когда монтажная настройка производится с помощью настроечного клапана, втулка преднастройки клапана терморегулятора должна быть выставлена в позицию 6. Для этого используется рожковый ключ на 13 мм. Настроечный клапан регулируется с помощью шестигранного ключа S8. Проектная пропускная способность достигается открыванием клапана от полного закрытия на требуемое количество оборотов (см. таблицу технических характеристик).
Если монтажная настройка производится клапаном терморегулятора, то настроечный клапан должен быть полностью открыт (3,5 оборота от полного закрытия).
6.11. После монтажной настройки настроечного клапана он закрывается защитной латунной заглушкой с прокладкой из безасбестового паронита.
6.12. Установка термостатической головки на клапан выполняется в следующем порядке:
- снять головку ручной регулировки с клапана терморегулятора;
- выставить на термоголовке значение настройки «5» (шток находится в максимально утопленном положении);
- надеть термоголовку на клапан и вручную зафиксировать ее накидной гайкой, завернув ее до упора;
- повернуть головку в положение, удобное для ручной регулировки;

Паспорт и РЭ разработаны в соответствии с требованиями ГОСТ Р 2.601-2019 и ГОСТ Р 2.610-2019

- установить на термоголовке позицию шкалы, соответствующую выбранному температурному режиму в помещении (рекомендуется «3»).

6.13. При установке термоголовки следует соблюдать следующие правила:

- нельзя устанавливать термоголовку в зоне прямого воздействия конвективных тепловых потоков радиатора или подводящего трубопровода;
- корректная работа термоголовки невозможна в случае закрытия ее экраном или шторой;
- термоголовка не должна попадать в зону воздействия прямых солнечных лучей.

6.14. Перед запуском в эксплуатацию система отопления должна быть подвергнута гидравлическим испытаниям давлением в 1,5 раза превышающем рабочее, но не менее 6 бар. Испытания проводятся в порядке, изложенном в СП73.13330.2016.

7.Указания по эксплуатации и техническому обслуживанию

7.1. Комплекты должны эксплуатироваться при условиях, изложенных в таблице технических характеристик.

7.2. При установке клапанов на отопительные приборы в однотрубных системах отопления, перед ними обязательно должен устраиваться обводной участок (байпас). Установка запорной и регулирующей арматуры на байпасе не допускается.

11.4. Разборка термоголовки не допускается.

7.5. Закрытие термоголовки сухой или влажной ветошью, а также неполное закручивание накидной гайки приведет к некорректной работе терморегулятора.

7.6. Не допускается попадание в корпус термоголовки мусора и насекомых.

7.7. Корпус термоголовки необходимо периодически чистить от пыли. При этом не допускается использовать химические растворители и абразивные материалы.

7.8. При использовании в качестве теплоносителя незамерзающих жидкостей при температуре воздуха ниже +3ºС термоголовки необходимо снять с клапанов терморегуляторов.

7.9. Не допускается замерзание рабочей среды внутри клапанов.

7.10. Рабочая среда не должна способствовать образованию накипи и шлама на внутренних поверхностях изделия, а также вымыванию цинка из латуни. Карбонатный индекс горячей воды, проходящей через корпус изделия, не должен превышать 1,5 (мг-экв./дм^3)^2. Индекс Ланжелье для воды должен быть больше 0.

8.Условия хранения и транспортировки

8.1 В соответствии с ГОСТ 19433-88 изделия не относятся к категории опасных грузов, что допускает их перевозку любым видом транспорта в

ПАСПОРТ. РУКОВОДСТВО ПО ЭКСПЛУАТАЦИИ

соответствии с правилами перевозки грузов, действующими на данном виде транспорта.

8.2. Изделия должны храниться в упаковке предприятия – изготовителя по условиям хранения 3 по таблице 13 ГОСТ 15150-69.

8.3. Транспортировка изделий должна осуществляться в соответствии с условиями 5 по таблице 13 ГОСТ 15150-69.

9.Утилизация

9.1.Утилизация изделий (переплавка, захоронение, перепродажа) производится в порядке, установленном Законами РФ от 04 мая 1999 г. № 96-ФЗ "Об охране атмосферного воздуха" (с изменениями и дополнениями), от 24 июня 1998 г. № 89-ФЗ (с изменениями и дополнениями) "Об отходах производства и потребления", от 10 января 2002 № 7-ФЗ « Об охране окружающей среды» (с изменениями и дополнениями), а также другими российскими и региональными нормами, актами, правилами, распоряжениями и пр., принятыми во исполнение указанных законов.

10.Гарантийные обязательства

10.1. Изготовитель гарантирует соответствие изделий требованиям безопасности, при условии соблюдения потребителем правил применения, транспортировки, хранения, монтажа и эксплуатации.

10.2. Гарантия распространяется на все дефекты, возникшие по вине завода-изготовителя.

10.3. Гарантия не распространяется на дефекты, возникшие в случаях:

- нарушения паспортных режимов хранения, монтажа, испытания, эксплуатации и обслуживания изделия;
- ненадлежащей транспортировки и погрузо-разгрузочных работ;
- наличия следов воздействия веществ, агрессивных к материалам изделия;
- наличия повреждений, вызванных пожаром, стихией, форс - мажорными обстоятельствами;
- повреждений, вызванных неправильными действиями потребителя;
- наличия следов постороннего вмешательства в конструкцию изделия.

10.4. Производитель оставляет за собой право внесения изменений в конструкцию, улучшающие качество изделий при сохранении основных эксплуатационных характеристик.

11.Условия гарантийного обслуживания

11.1. Претензии к качеству изделия могут быть предъявлены в течение гарантийного срока.

11.2. Неисправные изделия в течение гарантийного срока ремонтируются или обмениваются на новые бесплатно. Потребитель также имеет право на

Паспорт и РЭ разработаны в соответствии с требованиями ГОСТ Р 2.601-2019 и ГОСТ Р 2.610-2019

возврат уплаченных за некачественное изделие денежных средств или на соразмерное уменьшение его цены. В случае замены или ремонта, замененное изделие или его части, полученные в результате ремонта, переходят в собственность сервисного центра.

11.3. Решение о возмещении затрат Потребителю, связанных с демонтажом, монтажом и транспортировкой неисправного изделия в период гарантийного срока принимается по результатам экспертного заключения, в том случае, если изделие признано ненадлежащего качества.

11.4.В случае, если результаты экспертизы покажут, что недостатки изделия возникли вследствие обстоятельств, за которые не отвечает изготовитель, затраты на экспертизу изделия оплачиваются Потребителем.

11.5. Изделия принимаются в гарантийный ремонт (а также при возврате) полностью укомплектованными.

ГАРАНТИЙНЫЙ ТАЛОН №_____

Наименование товара

КОМПЛЕКТЫ ТЕРМОРЕГУЛИРУЮЩЕГО ОБОРУДОВАНИЯ ДЛЯ РАДИАТОРОВ

№	Модель	Размер	Кол-во
1			
2			

Название и адрес торгующей организации _____

Дата продажи _____ Подпись продавца _____

Штамп или печать
торгующей организации

С условиями гарантии СОГЛАСЕН:

ПОКУПАТЕЛЬ _____*(подпись)*

Гарантийный срок - Десять лет (сто двадцать месяцев) с даты продажи конечному потребителю

По вопросам гарантийного ремонта, рекламаций и претензий к качеству изделий обращаться в сервисный центр по адресу: г. Санкт-Петербург, ул. Профессора Качалова, дом 11, корпус 3, литер «А», тел/факс (812)3247750

При предъявлении претензии к качеству товара, покупатель предоставляет следующие документы:

1. Заявление в произвольной форме, в котором указываются:
   - название организации или Ф.И.О. покупателя, фактический адрес и контактные телефоны;
   - название и адрес организации, производившей монтаж;
   - основные параметры системы, в которой использовалось изделие;
   - краткое описание дефекта.
2. Документ, подтверждающий законность приобретения изделия
3. Акт гидравлического испытания системы, в которой монтировалось изделие.
4. Настоящий заполненный гарантийный талон.

Отметка о возврате или обмене товара:

Дата: «__» _____20___г. Подпись_____

Изготовитель: ZHEJIANG BAIYILUN INTELLIGENT CONTROL SYSTEM CO.,LTD
NO.3, BUILDING, NO.322, JINHAI AVENUE, XINGHAI STREET, WENZHOU ECONOMIC AND TECHNOLOGICAL DEVELOPMENT ZONE, WENZHOU, ZHEJIANG, CHINA