Библиотека СОК

ПАСПОРТ.РУКОВОДСТВО ПО ЭКСПЛУАТАЦИИ

КЛАПАНЫ ДЛЯ НИЖНЕГО ПОДКЛЮЧЕНИЯ РАДИАТОРОВ

Модели: **VT.345R; VT.345K; VT.345.NE; VT.345.KNA;VT.345.ANE**

ПС -47619-2

Паспорт и РЭ разработаны в соответствии с требованиями ГОСТ Р 2.601-2019 и ГОСТ Р 2.610-2019

ПАСПОРТ.РУКОВОДСТВО ПО ЭКСПЛУАТАЦИИ

1.Артикулы

VT.345R.N.05 – кран прямой в комплекте с адаптером;
VT.345K.N.E04 -узел прямой в комплекте с адаптерами;
VT.345.NE.E05 -узел прямой без адаптеров;
VT.345.KNA.E04 - узел угловой в комплекте с адаптерами;
VT.345.ANE.E05- узел угловой без адаптеров.

2. Назначение и область применения.

2.1. Клапаны предназначены для нижнего подключения отопительных приборов в водяных системах отопления к стальным, медным, полипропиленовым, пластиковым и металлополимерным трубам.
2.2. Сдвоенные узлы используются при фиксированном межцентровом расстоянии между присоединительными патрубками 50мм. Одиночный клапан VT.345R может использоваться при любом расстоянии между патрубками отопительного прибора.
2.3 Изделия VT.345R; VT.345K; VT.345.KNA поставляются в комплекте с адаптерами VT. AVK 01 (3/4″ ЕК НР х ½″ НР).
2.4. Изделия снабжены встроенными шаровыми кранами, с помощью которых можно полностью отключить отопительный прибор от системы.
2.5. Присоединение к отопительным приборам может выполняться:
- при выходе из прибора патрубком стандарта «евроконус» (3/4″ ЕК НР) клапаны присоединяются без адаптера;
- при выходе из прибора патрубка с внутренней резьбой ½″ ВР клапаны присоединяются через адаптеры VT. AVK 01.
2.6. Присоединение клапанов к трубопроводам осуществляется с помощью фитингов, указанных в таблице технических характеристик.
2.7. Управление шаровыми кранами осуществляется с помощью отвертки с плоским шлицем.

Паспорт и РЭ разработаны в соответствии с требованиями ГОСТ Р 2.601-2019 и ГОСТ Р 2.610-2019

2.8. Регулирование количества теплоносителя, проходящего через отопительный прибор, с помощью встроенных в клапаны шаровых кранов не допускается.

2.Технические характеристики

№	Наименование характеристики	Ед.изм.	Значение для модели		
			VT.345R	VT.345K; VT.345.NE	VT.345.KNA; VT.345.ANE
1	Средний полный срок службы,	лет	15		
2	Номинальное давление, PN	МПа	1,0		
3	Максимальная температура рабочей среды	ºС	110		
4	Допустимая температура окружающего воздуха	ºС	+1… +60		
5	Допустимая относительная влажность окружающего воздуха	%	80		
6	Расход через закрытый клапан при разности давлений 1 кПа	$см^3$/мин	0		
7	Пропускная способность, Kv	$м^3$/час	3,5	2,5	2,3
8	Предельный момент затяжки резьбовых соединений при монтаже	Н·м	25		
9	Средний полный ресурс	циклы	5000		

ПАСПОРТ.РУКОВОДСТВО ПО ЭКСПЛУАТАЦИИ

10	Средняя наработка на отказ	циклы	5000
11	Номинальный диаметр, DN	мм	15
12	Ремонтопригодность		нет
13	Фитинги для присоединения к трубопроводу	Пластиковые трубы –VT.4410; Металлополимерные трубы – VT.4420; VTc.712E Медные трубы –VT.4430. Полипропиленовые трубы – VTp.708E	

3.Конструкция и материалы

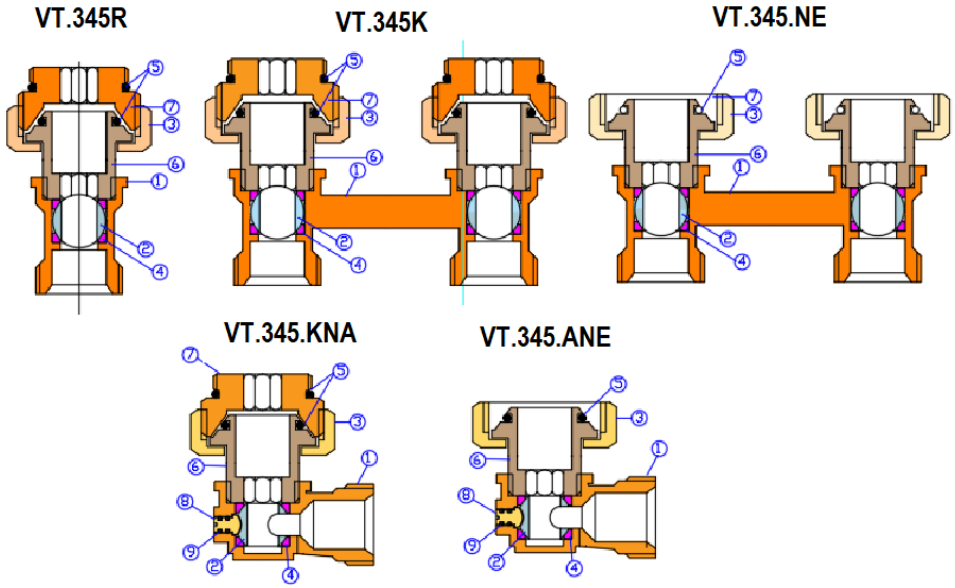

Паспорт и РЭ разработаны в соответствии с требованиями ГОСТ Р 2.601-2019 и ГОСТ Р 2.610-2019

Поз.	Наименование	Материал	Норма
1	Корпус	Латунь горячепрессованная, с гальванопокрытием из никеля	CW617N
2	Шар запорный		
3	Гайка накидная		
6	Патрубок		
4	Седельное кольцо	Тефлон	PTFE
5,9	Уплотнительные кольца	Этилен-пропиленовый эластомер	EPDM
7	Резьбовой переходник	Латунь токарной обработки	CW614N
8	Шток		

4.Номенклатура и габаритные размеры

VT.345R

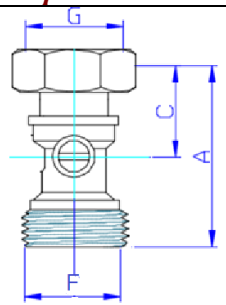

A, мм	C, мм	F, дюймы	G, дюймы	Вес, г
49	26	3/4″	3/4″	154

VT.345K

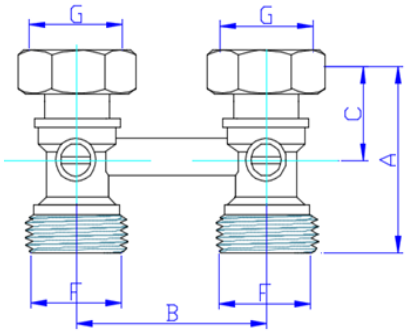

ПАСПОРТ.РУКОВОДСТВО ПО ЭКСПЛУАТАЦИИ

A, мм	B, мм	C, мм	F, дюймы	G, дюймы	Вес, г
49	50	26	3/4″	3/4″	337

VT.345.NE

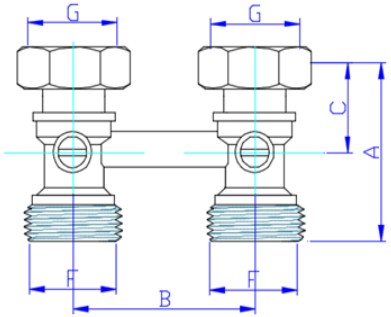

A, мм	B, мм	C, мм	F, дюймы	G, дюймы	Вес, г
49	50	26	3/4″	3/4″	262

VT.345.KNA

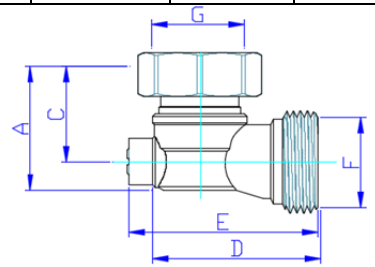

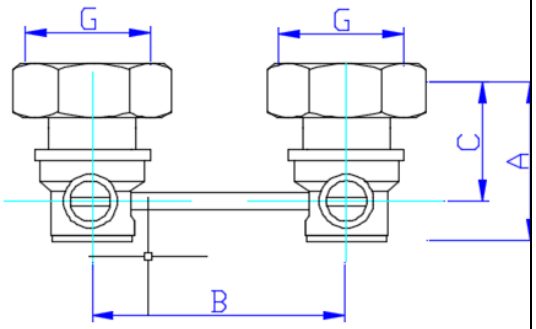

A, мм	B, мм	C, мм	D, мм	E, мм	F, дюймы	G, дюймы	Вес, г
35	50	26	42	47	3/4″	3/4″	333

Паспорт и РЭ разработаны в соответствии с требованиями ГОСТ Р 2.601-2019 и ГОСТ Р 2.610-2019

VT.345.ANE

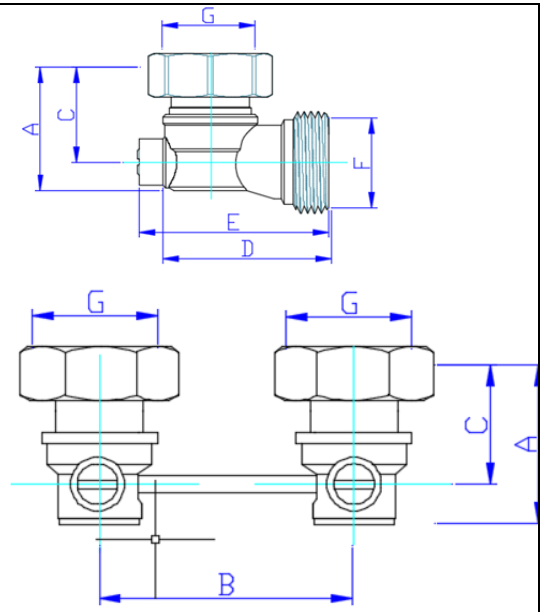

A, мм	*B, мм*	*C, мм*	*D, мм*	*E, мм*	*F, дюймы*	*G, дюймы*	*Вес, г*
35	50	26	42	47	3/4″	3/4″	275

В таблице указаны справочные значения размеров и веса. Для уточнения размера или веста с учетом допуска по конструкторской документации обратитесь в службу технической поддержки (тел. 8 800 100-0373 или по адресу info@valtec.ru)

5.Указания по монтажу

5.1. Клапан должен монтироваться таким образом, чтобы на него не передавались продольные, поперечные усилия и моменты от трубопровода.
5.2. Использование при монтаже клапана рычажных ключей не допускается.
5.3. Для присоединения к отопительной сети рекомендуется использовать фитинги с переходом на «евроконус»

ПАСПОРТ.РУКОВОДСТВО ПО ЭКСПЛУАТАЦИИ

(рекомендуемые марки соединителей приведены в таблице технических характеристик).
5.4. Переходники VT. AVK 01 монтируются с помощью шестигранного ключа SW12.
5.5. Присоединение клапана к трубопроводам следует производить в соответствии с направлением потока рабочей среды, указанном в паспорте отопительного прибора.
5.6. При монтаже не допускается превышение предельных моментов затяжки, указанных в таблице технических характеристик.
5.7. После монтажа системы необходимо произвести её гидравлическое испытание статическим давлением, в 1,5 раз превышающим расчетное рабочее давление в системе, но не менее 6 бар. Испытания проводятся в соответствии с указаниями СП73.13330.2016.

6. Указания по эксплуатации и техническому обслуживанию

6.1. Клапаны должен эксплуатироваться при условиях, изложенных в таблице технических характеристик.
6.2. Разборка клапанов не допускается.
6.3. Не допускается замораживание рабочей среды внутри клапана. При осушении системы на зимний период, шаровые краны следует оставлять в полуоткрытом положении, чтобы между шаровым затвором и корпусом клапана не осталось жидкости.
6.4. Для предотвращения «прикипания» шарового затвора к седельным кольцам, рекомендуется 1 раз в 6 месяцев производить принудительный цикла закрытия/открытия клапана.
6.5. Рабочая среда не должна способствовать образованию накипи и шлама на внутренних поверхностях изделия, а также вымыванию цинка из латуни. Карбонатный индекс горячей воды, проходящей через корпус изделия, не должен превышать

Паспорт и РЭ разработаны в соответствии с требованиями ГОСТ Р 2.601-2019 и ГОСТ Р 2.610-2019

1,5 (мг-экв./дм^3)^2. Индекс Ланжелье для воды должен быть больше 0.

7.Условия хранения и транспортировки

7.1 В соответствии с ГОСТ 19433-88 изделия не относятся к категории опасных грузов, что допускает их перевозку любым видом транспорта в соответствии с правилами перевозки грузов, действующими на данном виде транспорта.
7.2. Изделия должны храниться в упаковке предприятия – изготовителя по условиям хранения 3 по таблице 13 ГОСТ 15150-69.
7.3. Транспортировка изделий должна осуществляться в соответствии с условиями 5 по таблице 13 ГОСТ 15150-69.

8. Утилизация

8.1. Утилизация изделия (переплавка, захоронение, перепродажа) производится в порядке, установленном Законами РФ от 04 мая 1999 г. № 96-ФЗ "Об охране атмосферного воздуха" (с изменениями и дополнениями), от 24 июня 1998 г. № 89-ФЗ (с изменениями и дополнениями) "Об отходах производства и потребления", от 10 января 2002 № 7-ФЗ « Об охране окружающей среды» (с изменениями и дополнениями), а также другими российскими и региональными нормами, актами, правилами, распоряжениями и пр., принятыми во исполнение указанных законов.
8.2. Содержание благородных металлов: *нет*

9.Гарантийные обязательства

9.1. Изготовитель гарантирует соответствие изделия требованиям безопасности, при условии соблюдения потребителем правил применения, транспортировки, хранения, монтажа и эксплуатации.
9.2. Гарантия распространяется на все дефекты, возникшие по вине завода-изготовителя.

9.3. Гарантия не распространяется на дефекты, возникшие в случаях:

- нарушения паспортных режимов хранения, монтажа, испытания, эксплуатации и обслуживания изделия;
- ненадлежащей транспортировки и погрузо-разгрузочных работ;
- наличия следов воздействия веществ, агрессивных к материалам изделия;
- наличия повреждений, вызванных пожаром, стихией, форс - мажорными обстоятельствами;
- повреждений, вызванных неправильными действиями потребителя;
- наличия следов постороннего вмешательства в конструкцию изделия.

9.4. Производитель оставляет за собой право внесения изменений в конструкцию, улучшающие качество изделия при сохранении основных эксплуатационных характеристик. При этом фактический вес изделия не должен отличаться от веса, заявленного в настоящем паспорте, более, чем на 10%.

10.Условия гарантийного обслуживания

10.1. Претензии к качеству изделия могут быть предъявлены в течение гарантийного срока.
10.2. Неисправные изделия в течение гарантийного срока ремонтируются или обмениваются на новые бесплатно. Потребитель также имеет право на возврат уплаченных за некачественное изделие денежных средств или на соразмерное уменьшение его цены. В случае замены или ремонта, замененное изделие или его части, полученные в результате ремонта, переходят в собственность сервисного центра.
10.3. Решение о возмещении затрат Потребителю, связанных с демонтажом, монтажом и транспортировкой неисправного изделия в период гарантийного срока принимается по

результатам экспертного заключения, в том случае, если изделие признано ненадлежащего качества.

10.4.В случае, если результаты экспертизы покажут, что недостатки изделия возникли вследствие обстоятельств, за которые не отвечает изготовитель, затраты на экспертизу изделия оплачиваются Потребителем.

10.5. Изделия принимаются в гарантийный ремонт (а также при возврате) полностью укомплектованными.

ГАРАНТИЙНЫЙ ТАЛОН №_____

Наименование товара

КЛАПАНЫ
ДЛЯ НИЖНЕГО ПОДКЛЮЧЕНИЯ РАДИАТОРОВ

№	Модель	Количество
1	***VT.345***	
2		
3		

Название и адрес торгующей организации _____

Дата продажи _____ Подпись продавца _____

Штамп или печать
торгующей организации

С условиями гарантии СОГЛАСЕН:

ПОКУПАТЕЛЬ _____*(подпись)*

Гарантийный срок - Десять лет (сто двадцать месяцев) с даты продажи конечному потребителю

По вопросам гарантийного ремонта, рекламаций и претензий к качеству изделий обращаться в По вопросам гарантийного ремонта, рекламаций и претензий к качеству изделий обращаться в сервисный центр по адресу: г. Санкт-Петербург, ул. Профессора Качалова, дом 11, корпус 3, литер «А», тел/факс (812)3247750

При предъявлении претензии к качеству товара, покупатель предоставляет следующие документы:

1. Заявление в произвольной форме, в котором указываются:
   - название организации или Ф.И.О. покупателя, фактический адрес и контактные телефоны;
   - название и адрес организации, производившей монтаж;
   - основные параметры системы, в которой использовалось изделие;
   - краткое описание дефекта.
2. Документ, подтверждающий законность приобретения изделия.
3. Акт гидравлического испытания системы, в которой монтировалось изделие (если оно проводилось)
4. Настоящий заполненный гарантийный талон.

Отметка о возврате или обмене товара:

Дата: «__» _____20___г. Подпись_____

Изготовитель: TAIZHOU JIAHENG VALVES CO., LTD, Huxin Village, Chumen Town, Yuhuan County, China