Библиотека СОК

ПАСПОРТ.РУКОВОДСТВО ПО ЭКСПЛУАТАЦИИ

базовое исполнение "N"

исполнение "NR"

исполнение "NER"

КЛАПАНЫ РАДИАТОРНЫЕ НАСТРОЕЧНЫЕ

Модели: VT.019 (угловой);
VT.020 (прямой)

ПС – 47610

Паспорт и РЭ разработаны в соответствии с требованиями ГОСТ Р 2.601-2019 и ГОСТ Р 2.610-2019

ПАСПОРТ.РУКОВОДСТВО ПО ЭКСПЛУАТАЦИИ

1.Назначение и область применения.

1.1. Настроечные радиаторные клапаны служат для монтажной настройки (балансировки) расчетного расхода теплоносителя через отопительные приборы систем водяного отопления, а также для отключения отопительного прибора от сети.

1.2. Клапаны могут использоваться на трубопроводах систем питьевого и хозяйственно-питьевого назначения, горячего водоснабжения, а также на технологических трубопроводах, транспортирующих жидкости, не агрессивные к материалам клапана.

1.3. Клапаны могут поставляться в следующих исполнениях:
-базовое исполнение «N» – присоединение к трубопроводу муфтовое с внутренней резьбой, обычный полусгон;
-исполнение «NR»- присоединение к трубопроводу муфтовое с внутренней резьбой, самоуплотняющийся полусгон;
-исполнение «NER»- присоединение к трубопроводу стандарта «евроконус» (3/4″НР), самоуплотняющийся полусгон.

1.4. Латунная заглушка предохраняет клапан от несанкционированного вмешательства в монтажную настройку.

1.5. Самоуплотняющаяся конструкция полусгона клапанов с индексом «NR» и «NER» позволяет отказаться от использования при монтаже дополнительного уплотнительного материала.

2.Технические характеристики клапана

№	Характеристика	Ед.изм.	Значение
1	Средний полный срок службы	лет	15
2	Номинальное давление, PN	МПа	1,0
3	Максимальная температура рабочей среды	°С	130
4	Допустимая температура среды, окружающей клапан	°С	+5 … +55
5	Допустимая относительная влажность среды, окружающей клапан	%	до 80
6	Пропускная способность, Kv:		
6.1	- 1 оборот от полного закрытия	$м^3$/час	0,12
6.2	- 1 ½ оборота от полного закрытия	$м^3$/час	0,21
6.3	- 2 оборота от полного закрытия	$м^3$/час	0,45
6.4	- 2 ½ оборота от полного закрытия	$м^3$/час	0,63
6.5	- 3 оборота от полного закрытия	$м^3$/час	0,8
6.6	- 3 ½ оборота от полного закрытия	$м^3$/час	1,1
6.7	- 4 оборота от полного закрытия	$м^3$/час	1,25

Паспорт и РЭ разработаны в соответствии с требованиями ГОСТ Р 2.601-2019 и ГОСТ Р 2.610-2019

6.8	- полное открытие, Kvs	$м^3$/час	1,35
7	Средний полный ресурс,	циклы	5000
8	Средняя наработка на отказ,	циклы	5000
9	Ремонтопригодность	неремонтопригоден	
10	Номинальные диаметры, DN	мм	15;20
11	Предельный крутящий момент на шестигранное гнездо плунжера	Н·м	2,0 (для исполнений NR и NER) 1,5 (для исполнений без индекса)
12	Количество полных оборотов настроечного плунжера	оборот	4
13	Направление потока		любое
14	Монтажное положение		любое
15	Допустимый изгибающий момент на корпус клапана,	Н·м	½ "- 120 ¾"- 180

3. Конструкция и материалы

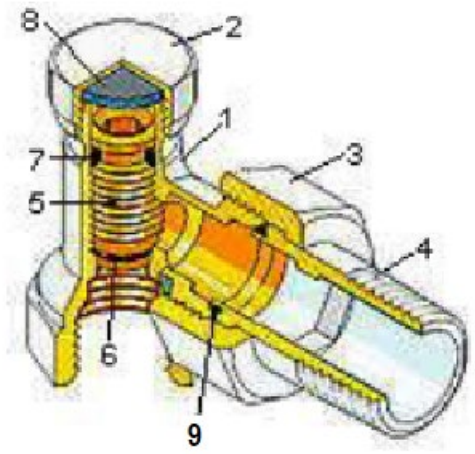

Поз.	*Наименование*	*Материал*	*Марка*
1	Корпус	Латунь с покрытием из слоя ниикеля	CW617N
2	Заглушка		
3	Гайка накидная		
4	Патрубок резьбовой		
5	Плунжер	Латунь для исполнений NR и NER	CW614N

ПАСПОРТ.РУКОВОДСТВО ПО ЭКСПЛУАТАЦИИ

		Стеклонаполненный полиамид для исполнений без индекса	PA-66
6	Уплотнитель золотниковый	СКЭП	EPDM
7	Кольцо сальниковое		
8	Прокладка заглушки (расходный материал)	Безасбестовый паронит	Klingersil c4400
9	Уплотнительное кольцо полусгона	СКЭП	EPDM

4. Габаритные размеры

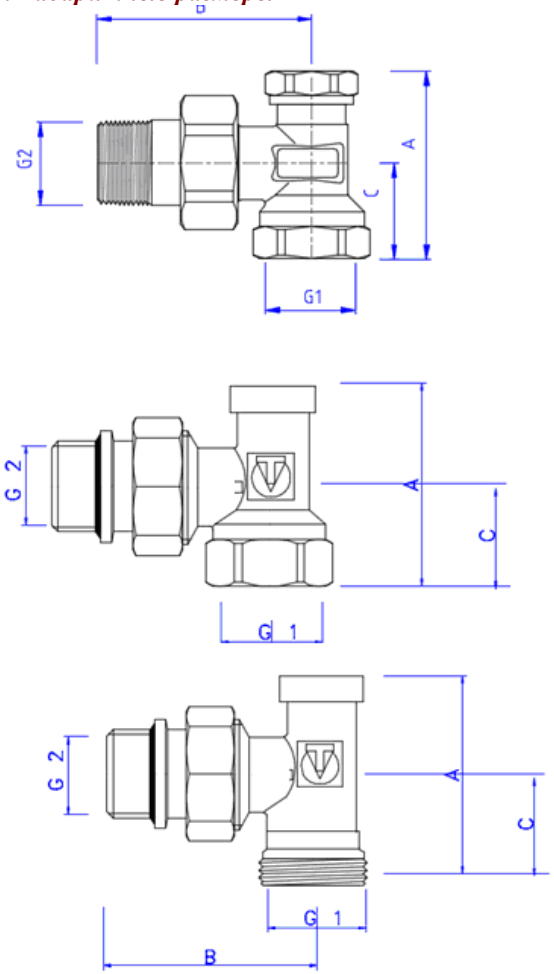

Паспорт и РЭ разработаны в соответствии с требованиями ГОСТ Р 2.601-2019 и ГОСТ Р 2.610-2019

ПАСПОРТ.РУКОВОДСТВО ПО ЭКСПЛУАТАЦИИ

Модель	*Размер*	*A, мм*	*B, мм*	*C, мм*	*G1, дюймы*	*G2, дюймы*	*Вес, г*
VT.019.N	1/2"	43	53	23	1/2"	1/2"	151
	3/4"	46	63	25	3/4"	3/4"	211
VT.019.NR	1/2"	46	54	23	1/2"	1/2"	170
VT.019.NER	1/2"	44	53	22	3/4"	1/2"	164

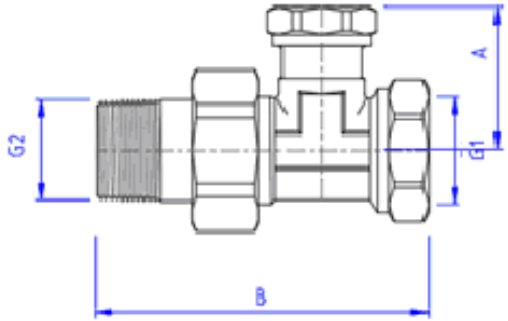

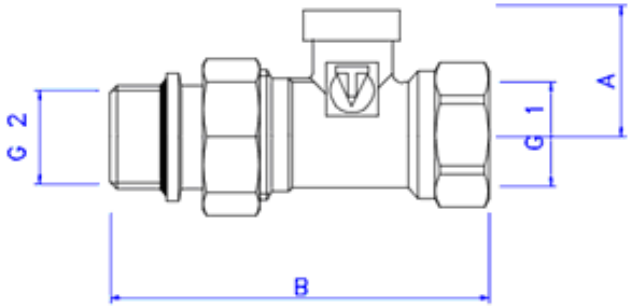

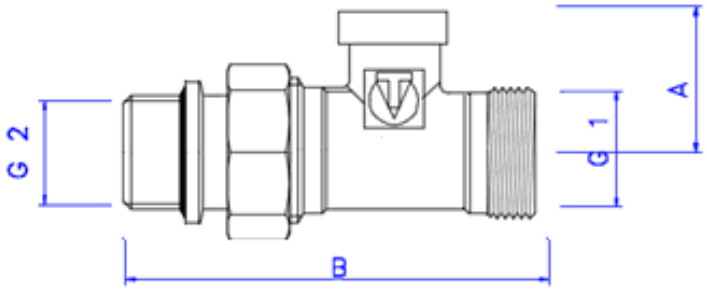

ПАСПОРТ.РУКОВОДСТВО ПО ЭКСПЛУАТАЦИИ

	Размер	*A,мм*	*B,мм*	*G1, дюймы*	*G2, дюймы*	*Вес,г*
VT.020.N	1/2"	30	73	1/2"	1/2"	159
	3/4"	30	86	3/4"	3/4"	257
VT.020.NR	1/2"	30	72	1/2"	1/2"	186
VT.020.NER	1/2"	30	73	3/4"	1/2"	172

5.Указания по монтажу

5.1. Клапаны могут устанавливаться в любом монтажном положении.
5.2. Монтаж клапанов следует производить в соответствии с требованиями СП 73.13330.2016 «Внутренние санитарно-технические системы».
5.3. При монтаже клапана первым к отопительному прибору присоединяется патрубок полусгона. Перед монтажом полусгона для исполнений NR и NER необходимо удостовериться в наличии и целостности резинового уплотнительного кольца (расходный материал).
5.4. Монтаж патрубка полусгона производится с помощью специального сгонного ключа.
5.5. При монтаже клапана не допускается превышать предельные моменты затяжки, указанные в таблице:

Предельный момент затяжки (Н·м) для элемента:	*Значение для размера*	
	1/2"	*3/4"*
-резьба корпуса	30	40
-накидная гайка полусгона	25	28
-патрубок полусгона	15	15

5.6. После монтажа система, в которой установлено изделие, должна быть подвергнута гидравлическим испытаниям давлением, в 1,5 раз превышающим расчетное рабочее давление в системе, но не менее 6 бар. Испытание производится в соответствии с указаниями СП73.13330.2016.
5.7. Для присоединения трубопроводов к клапанам с индексом NER рекомендуется использовать следующие соединители:
- для металлополимерных труб- VT.4420; VTc.712NE;
-для пластиковых (PE-X и PE-RT) труб- VT.4410; VTc.712NE;
- для медных труб и труб из нержавеющей стали – VT.4430;
- для полипропиленовых труб – VTp.708E.
5.8. Клапан рекомендуется устанавливать на выходе из отопительного прибора.

Паспорт и РЭ разработаны в соответствии с требованиями ГОСТ Р 2.601-2019 и ГОСТ Р 2.610-2019

6. Указания по настройке

6.1. Требуемый перепад давления на настроечном клапане должен определяться проектом.

6.2. По требуемому перепаду давлений вычисляется требуемый коэффициент пропускной способности клапана, по формуле:

$$K_v = \frac{Q_v}{\sqrt{\Delta p}}$$, где:

Qv- расчетный объемный расход теплоносителя через прибор водяного отопления, $м^3$/час;

ΔP - расчетный перепад давления на клапане, бар;

6.3. По таблице технических характеристик (п.6) определяется количество оборотов, на которое следует открыть золотник клапана.

6.4. Регулировка клапана осуществляется шестигранным торцевым ключом S6, при снятой заглушке клапана. После настройки заглушка с прокладкой устанавливаются на место.

7.Указания по эксплуатации и техническому обслуживанию

7.1. Клапаны должны эксплуатироваться при условиях, изложенных в таблице технических характеристик.

7.2. При установке клапана на отопительные приборы в однотрубных системах отопления, перед клапаном обязательно должен устраиваться обводной участок (байпас). Установка запорной и регулирующей арматуры на байпасе не допускается.

7.3. Не допускается замораживание рабочей среды внутри клапана.

7.4. Рабочая среда не должна способствовать образованию накипи и шлама на внутренних поверхностях изделия, а также вымыванию цинка из латуни. Карбонатный индекс горячей воды, проходящей через корпус изделия, не должен превышать 1,5 (мг-экв./$дм^3$)^2.. Индекс Ланжелье для воды должен быть больше 0.

8.Условия хранения и транспортировки

8.1. В соответствии с ГОСТ 19433-88 изделия не относятся к категории опасных грузов, что допускает их перевозку любым видом транспорта в соответствии с правилами перевозки грузов, действующими на данном виде транспорта.

8.2. Изделия должны храниться в упаковке предприятия – изготовителя по условиям хранения 3 по таблице 13 ГОСТ 15150-69.

8.3. Транспортировка изделий должна осуществляться в соответствии с условиями 5 по таблице 13 ГОСТ 15150-69.

ПАСПОРТ.РУКОВОДСТВО ПО ЭКСПЛУАТАЦИИ

9.Утилизация

9.1.Утилизация изделия (переплавка, захоронение, перепродажа) производится в порядке, установленном Законами РФ от 04 мая 1999 г. № 96-ФЗ "Об охране атмосферного воздуха" (с изменениями и дополнениями), от 24 июня 1998 г. № 89-ФЗ (с изменениями и дополнениями) "Об отходах производства и потребления", от 10 января 2002 № 7-ФЗ « Об охране окружающей среды» (с изменениями и дополнениями), а также другими российскими и региональными нормами, актами, правилами, распоряжениями и пр., принятыми во исполнение указанных законов.

9.2. Содержание благородных металлов: *нет*

10.Гарантийные обязательства

10.1. Изготовитель гарантирует соответствие изделия требованиям безопасности, при условии соблюдения потребителем правил применения, транспортировки, хранения, монтажа и эксплуатации.

10.2. Гарантия распространяется на все дефекты, возникшие по вине завода-изготовителя.

10.3. Гарантия не распространяется на дефекты, возникшие в случаях:

- нарушения паспортных режимов хранения, монтажа, испытания, эксплуатации и обслуживания изделия;
- ненадлежащей транспортировки и погрузо-разгрузочных работ;
- наличия следов воздействия веществ, агрессивных к материалам изделия;
- наличия повреждений, вызванных пожаром, стихией, форс - мажорными обстоятельствами;
- повреждений, вызванных неправильными действиями потребителя;
- наличия следов постороннего вмешательства в конструкцию изделия.

10.4. Гарантийные обязательства не распространяются на расходные материалы и изделия, как в части стоимости этих материалов и изделий, так и в части работ по их замене при сервисном обслуживании.

10.5. Производитель оставляет за собой право внесения изменений в конструкцию, улучшающие качество изделия при сохранении основных эксплуатационных характеристик. При этом фактический вес изделия не должен отличаться от веса, заявленного в настоящем паспорте, более, чем на 10%.

11.Условия гарантийного обслуживания

11.1. Претензии к качеству изделия могут быть предъявлены в течение гарантийного срока.

11.2. Неисправные изделия в течение гарантийного срока ремонтируются или обмениваются на новые бесплатно. Потребитель также имеет право на

Паспорт и РЭ разработаны в соответствии с требованиями ГОСТ Р 2.601-2019 и ГОСТ Р 2.610-2019

возврат уплаченных за некачественное изделие денежных средств или на соразмерное уменьшение его цены. В случае замены или ремонта, замененное изделие или его части, полученные в результате ремонта, переходят в собственность сервисного центра.

11.3. Решение о возмещении затрат Потребителю, связанных с демонтажом, монтажом и транспортировкой неисправного изделия в период гарантийного срока принимается по результатам экспертного заключения, в том случае, если изделие признано ненадлежащего качества.

11.4. В случае, если результаты экспертизы покажут, что недостатки изделия возникли вследствие обстоятельств, за которые не отвечает изготовитель, затраты на экспертизу изделия оплачиваются Потребителем.

11.5. Изделия принимаются в гарантийный ремонт (а также при возврате) полностью укомплектованными.

ГАРАНТИЙНЫЙ ТАЛОН №_____

Наименование товара

КЛАПАН РАДИАТОРНЫЙ НАСТРОЕЧНЫЙ

№	Модель	Размер	Количество
1			
2			

Название и адрес торгующей организации _____

Дата продажи _____ Подпись продавца _____

Штамп или печать
торгующей организации

С условиями гарантии СОГЛАСЕН:

ПОКУПАТЕЛЬ _____*(подпись)*

Гарантийный срок - Десять лет (сто двадцать месяцев) с даты продажи конечному потребителю

По вопросам гарантийного ремонта, рекламаций и претензий к качеству изделий обращаться в сервисный центр по адресу: г. Санкт-Петербург, ул. Профессора Качалова, дом 11, корпус 3, литер «А», тел/факс (812)3247750

При предъявлении претензии к качеству товара, покупатель предоставляет следующие документы:

1. Заявление в произвольной форме, в котором указываются:
   - название организации или Ф.И.О. покупателя, фактический адрес и контактные телефоны;
   - название и адрес организации, производившей монтаж;
   - основные параметры системы, в которой использовалось изделие;
   - краткое описание дефекта.
2. Документ, подтверждающий законность приобретения изделия.
3. Акт гидравлического испытания системы, в которой монтировалось изделие.
4. Настоящий заполненный гарантийный талон.

Отметка о возврате или обмене товара:

_____

_____

Дата: «__» _____20___г. Подпись_____

Изготовитель 1: IVAR S.p.A.,Via IV Novembre,181, 25080, Prevalle (BS),ITALY
Изготовитель 2: «ZHEJIANG VALTEC PLUMBING EQUIPMENT CO., LTD», No.121 Hongxing Road, Economic & Technology Development Zone, Qiaonan District, Xiaoshan District, Hangzhou, China, Китай;