Библиотека СОК

VALTEC

ПАСПОРТ
РУКОВОДСТВО ПО ЭКСПЛУАТАЦИИ

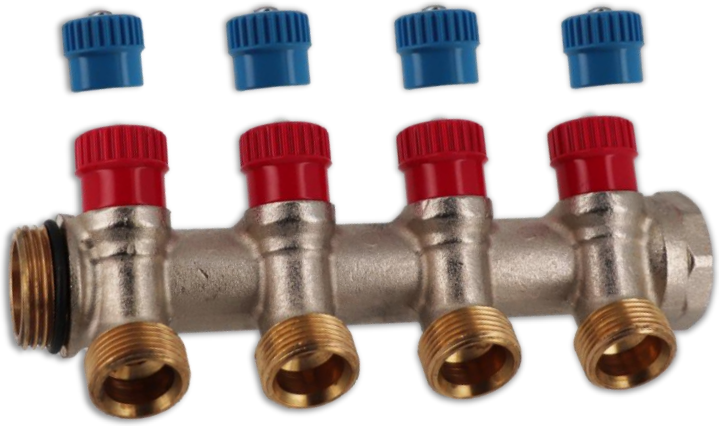

Коллектор латунный с запорными клапанами

Модель: VTc.560

EAC

1. Назначение и область применения

1.1 Предназначен для распределения или объединения потока рабочей среды по отдельным направлениям.

1.2 За счет встроенных клапанов коллектор может осуществлять перекрытие потока рабочей среды по отдельным отводам (в обоих направлениях).

1.3 Коллекторы могут использоваться на трубопроводах систем холодного (в том числе питьевого) и горячего водоснабжения, отопления, сжатого воздуха, а также на технологических трубопроводах, транспортирующих жидкости, не агрессивные к материалам элементов коллекторных систем.

1.4 Направление потока рабочей среды в коллекторе может быть любым. Клапаны коллектора VTc.560 могут использоваться только в качестве запорной арматуры (полностью открыт или закрыт, длительная эксплуатация в промежуточном положении не допускается). Для регулирования потока рабочей среды в системах водопровода рекомендуется использовать коллекторы VTc.570.

1.5 Коллекторы комплектуются ручками красного и синего цвета (для горячей и холодной воды).

Коллекторы не допускается использовать не по назначению

2. Артикулы и модификации

Таблица 1

Наименование	Модель	Артикул
Коллектор латунный с запорными клапанами 1"x2 вых. Евроконус 3/4"	VTc.560	VTc.560.NE.060502
Коллектор латунный с запорными клапанами 1"x3 вых. Евроконус 3/4"	VTc.560	VTc.560.NE.060503
Коллектор латунный с запорными клапанами 1"x4 вых. Евроконус 3/4"	VTc.560	VTc.560.NE.060504

Комплектация

VTc.560.NE.060502

1. Коллектор в сборе с красными рукоятками – 1 шт. (2 красные рукоятки).
2. Синие рукоятки – 2 шт.

VTc.560.NE.060503

1. Коллектор в сборе с красными рукоятками – 1 шт. (3 красные рукоятки).
2. Синие рукоятки – 3 шт.

VTc.560.NE.060504

1. Коллектор в сборе с красными рукоятками – 1 шт. (4 красные рукоятки).
2. Синие рукоятки – 4 шт.

3. Основные сведения об изделии и технические данные

Таблица 2

№ п/п	Наименование характеристики	Значение
1	Номинальное давление, **PN** [1]	10
2	Максимальная температура рабочей среды, **°C**	120
3	Назначенный срок службы, **лет** [2]	15
4	Пропускная способность K_{vs} при полном открытии клапана, **м³/час**	2,7
5	Максимальная температура окружающего воздуха, **°C**	60
6	Максимальная толщина стенки корпуса, **мм**	1,4

[1] **ГОСТ 26349-84** "СОЕДИНЕНИЯ ТРУБОПРОВОДОВ И АРМАТУРА. ДАВЛЕНИЯ НОМИНАЛЬНЫЕ".
[2] **ГОСТ Р 27.102-2021** "НАДЕЖНОСТЬ В ТЕХНИКЕ. НАДЕЖНОСТЬ ОБЪЕКТА. ТЕРМИНЫ И ОПРЕДЕЛЕНИЯ"

Для уточнения характеристик изделия, не указанных в данном паспорте, обратитесь в службу технической поддержки: **тел. 8 800 100-03-73** или **e-mail: info@valtec.ru**

4. Конструкция и материалы

VTc.560

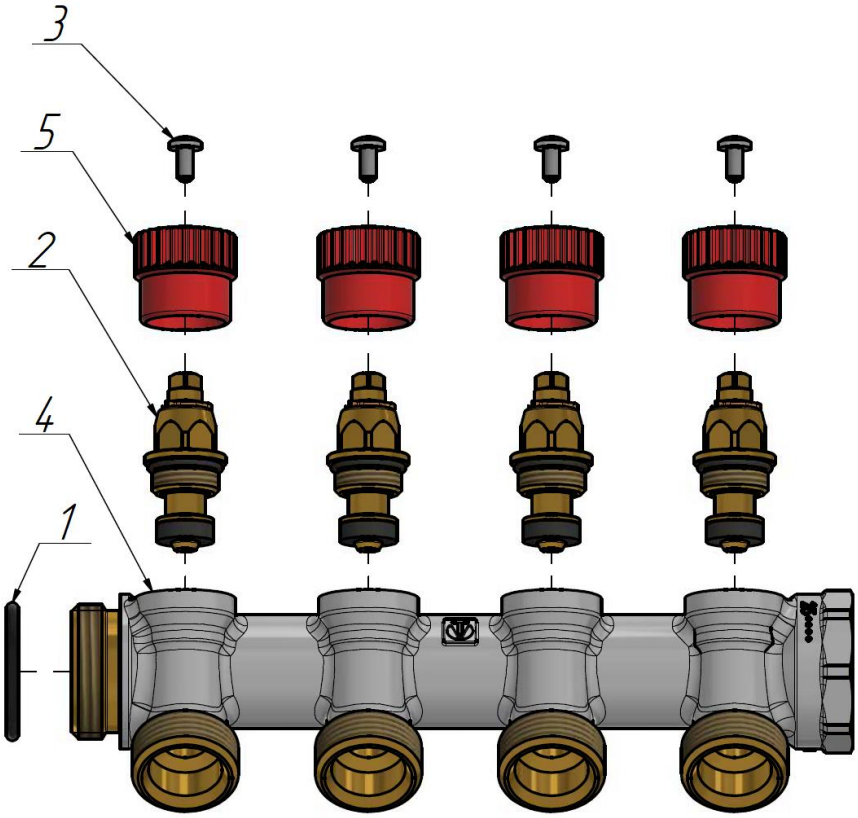

Таблица 3

№	Наименование	Материал	Примечание
1	Уплотнительное кольцо	Каучук этилен-пропилен-диеновый (**EPDM**)	
2	Кран-букса	1.Латунь **CW617N** 2.Каучук этилен-пропилен-диеновый (**EPDM**)	VTs.560.N.02
3	Винт рукоятки	Сталь	
4	Корпус	**CW617N** с покрытием никелем	

5	Регулировочная рукоятка	ABS	

VTs.560.N.02

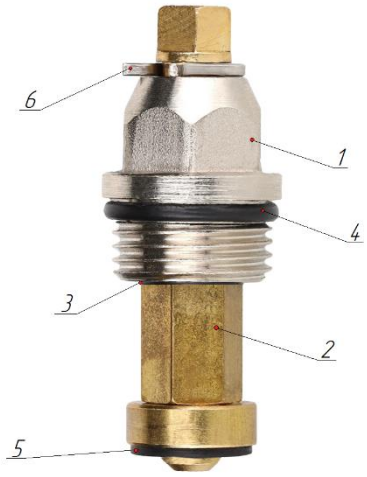

Таблица 4

Элемент	Материал
1. Корпус	Латунь **CW617N**
2. Шток	Латунь **CW617N**
3. Уплотнение золотника	Каучук этилен-пропилен-диеновый (**EPDM**)
4. Уплотнительное кольцо корпуса	Каучук этилен-пропилен-диеновый (**EPDM**)
5. Уплотнительные кольца штока	Каучук этилен-пропилен-диеновый (**EPDM**)
6. Фиксатор штока	Медь

На корпусе коллектора выполнена маркировка. Пример обозначений приведен в таблице 6:

Таблица 5

25 •	Производство **IV** квартал 25 года
25 ••	Производство **III** квартал 25 года
25 •••	Производство **II** квартал 25 года
25 ••••	Производство **I** квартал 25 года

5. Габаритные размеры

VTc.560.NE.060504

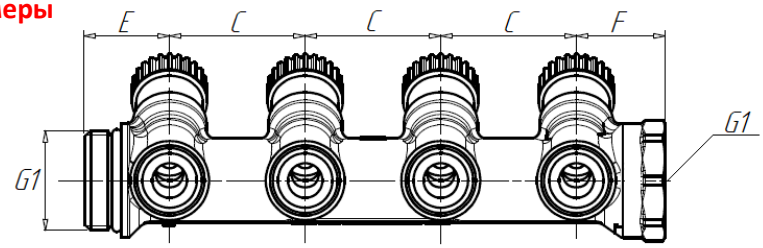

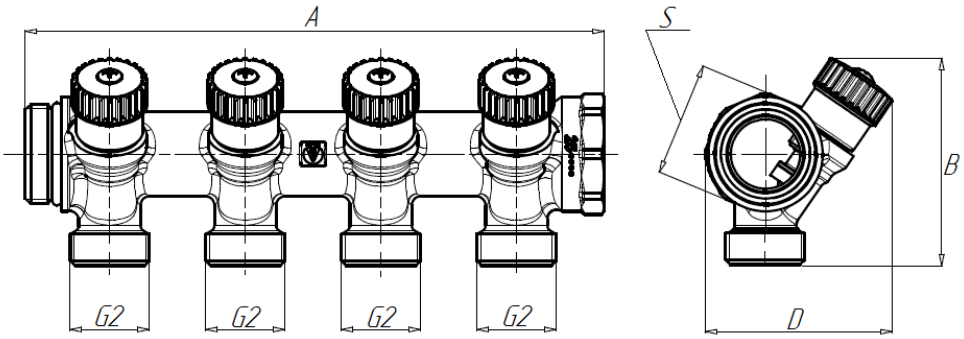

Таблица 6

Артикул	A, мм	B, мм	C, мм	D, мм	E, мм	S, мм*	G1, дюйм	G2, дюйм	F,мм	Масса, г
VTc.560.NE.060502	102	69	45	62	28	38	1"	3/4"	29	421
VTc.560.NE.060503	147									595
VTc.560.NE.060504	192									768

***S - размер под ключ.**

Приведённые в таблице значения размеров и массы являются справочными. Для получения точных параметров с учётом допусков обратитесь в службу технической поддержки:
тел. 8 800 100-03-73 или **e-mail: info@valtec.ru**

6.Указания по монтажу

6.1 Коллекторы могут монтироваться в любом монтажном положении.

6.2 При вертикальной установке коллекторов следует обратить внимание на то, чтобы автоматический воздухоотводчик тоже располагался вертикально, для чего можно использовать резьбовую футорку коллекторную VTr.581.

6.3 Для присоединения к коллекторам воздухоотводчика и дренажного клапана рекомендуется использовать коллекторные тройники VTc.530 и VTc.631 или коллекторные отводы VTc.531 и VTc.630.

6.4 Коллектор может быть подключен к трубопроводу как справа (через внутреннюю резьбу), так и слева (через наружную резьбу). Резьбы коллектора (1") допускается присоединять к трубопроводам соответствующим **ГОСТ 6357-81**.

6.5 В качестве уплотнительного материала муфтовых соединений должны применятся специальные герметизирующие материалы (лента ФУМ, сантехническая нить и т.д.) не агрессивные к материалам коллектора.

6.6 Для ускорения монтажа в качестве переходников рекомендуется использовать ниппель коллекторный VTr.584, ниппель переходной коллекторный VTr.601 и футорку коллекторную VTr.585.

6.7 При установке коллекторных сборок в коллекторные шкафы следует руководствоваться указаниями по монтажу коллекторных шкафов.

6.8 После монтажа система должна быть испытана статическим давлением, в 1,5 раз превышающим расчетное рабочее давление, но не менее 6 бар. Испытания проводятся в соответствии с указаниями **СП73.13330.2016**. После проведения гидравлического испытания коллекторной сборки обжимные гайки соединителей следует подтянуть.

6.9 Для крепления коллекторов VTc.560.NE (1") рекомендуется использовать кронштейны:

- VTc.130.N.0600;
- VTc.130.IN.0600;
- VTc.130.INH.0600;
- VTc.130.INS.0600.

6.10 После монтажа система должна быть промыта в соответствии с требованиями **п.6.1.13 СП73.13330.2016**.

6.11 Коллекторы данной модели могут быть объединены по принципу модульности в единый блок с большим количеством выходов.

6.12 Допустимый момент затяжки:

- при монтаже резьбы 1" - 60 Н*м (макс);
- при монтаже гаек соединителей - 50 Н*м (макс).

6.13 Для присоединения к коллекторам, рекомендуется использовать следующие фитинги стандарта «евроконус» (G 3/4")

- VTc.4410 – для пластиковых труб;
- VTc.4430 – для медных труб и труб из нержавеющей стали;
- VTc.4420; VTc.712.NE – для металлополимерных труб;
- VTp.708E –для полипропиленовых труб;
- VTm.422.EBG; VTm.422.GE – для полимерных труб, аксиальные (надвижные).

6.14 При использовании адаптера, трубы к коллектору могут присоединяться с помощью фитингов с плоской прокладкой и накидной гайкой:

VTc.701E

- VTm.322; VTm.222 – для металлополимерных и полимерных труб;
- VTi.908 – для труб их нержавеющей стали;
- VTp.708 – для полипропиленовых труб.

VTc.701.NE.05

- VTm.422. G; VTm.422.BG – для полимерных труб, аксиальные (надвижные).

7. Указания по эксплуатации

7.1 Элементы коллекторных систем должны эксплуатироваться при условиях, изложенных в таблице 3.

7.2 После проведения гидравлического испытания коллекторной сборки обжимные гайки соединителей следует подтянуть.

7.3 **Не допускается** замораживание рабочей среды внутри коллекторов.

7.4 **Не допускается** использование агрессивных жидкостей, масел, кислот, щелочей и иных сред, несовместимых с материалами изделия.

7.5 Рабочая среда **не должна** вызывать образование накипи и шлама на внутренних поверхностях изделия.

7.6 Также она **не должна** способствовать вымыванию цинка из латуни. Карбонатный индекс горячей воды, проходящей через корпус изделия, не должен превышать 1,5 (мг-экв./дм^3)^2.

7.7 Индекс Ланжелье для воды должен быть больше нуля.

7.8 Визуальный контроль герметичности и стабильности работы рекомендуется проводить не реже одного раза в сезон.

7.9 В случае **ухудшения** работы (падение точности, заклинивание) изделие необходимо демонтировать, промыть или заменить.

7.10 При обнаружении у изделия следов протечки или других отказов следует незамедлительно прекратить его экс-

плуатацию и сбросить давление для предотвращения аварийных ситуаций. Дальнейшую эксплуатацию изделия осуществлять только после оценки технического состояния.

7.11 Для монтажа **не допускается** использовать трубный рычажный (газовый) ключ и прочий инструмент, оказывающий радиальное напряжение на стенки клапана.

7.12 Монтаж следует производить в соответствии с требованиями **СП 73.13330.2016** «Внутренние санитарно-технические системы».

Таблица 7

Наименование	Артикул	Примечание
Кран - букса для коллектора латунного VTc.560.NE	VTs.560.N.02	

8. Возможные отказы и способы их устранения

8.1 Замену кран-буксы на коллекторе следует производить при следующих критических состояниях изделия:

- При возникновении **шума и вибрации** при попытке открыть или закрыть клапан коллектора;
- Если при перекрытии клапана соответствующий выход остается **негерметичным**;
- При **подтеках** из-под сальниковой гайки;
- При **заклинивании** клапана (невозможности провернуть рукоятку клапана).

8.2 Для проверки коллектора на критические состояния следует производить осмотр не реже чем **раз в год**.

9. Условия хранения и транспортировки

9.1 Изделия должны храниться в упаковке предприятия-изготовителя в закрытом помещении или под навесом при температуре окружающего воздуха от -40°С до +50°С и влажности до 80%. Не допускается попадание влаги на упаковку. (Навесы или помещения, где колебания температуры и влажности воздуха несущественно отличаются от колебаний на открытом воздухе — например, палатки или металлические хранилища без теплоизоляции, расположенные в макроклиматических районах с умеренным и холодным климатом).

9.2 Транспортировка изделий должна осуществляться в соответствии с условиями, приведёнными в данном разделе.

9.3 Изделия подлежат консервации в течение 10 лет в условиях, соответствующих данному разделу.

10. Сведения по утилизации

Утилизация изделия (переплавка, захоронение, перепродажа) производится в порядке, установленном Законами РФ от 04 мая 1999 г. № 96-ФЗ "Об охране атмосферного воздуха" (с изменениями и дополнениями), от 24 июня 1998 г. № 89-ФЗ (с изменениями и дополнениями), "Об отходах производства и потребления", от 10 января 2002 № 7-ФЗ « Об охране окружающей среды» (с изменениями и дополнениями), а также другими российскими и региональными нормами, актами, правилами, распоряжениями и пр., принятыми во использование указанных законов.

11. Гарантийные обязательства

ГАРАНТИЙНЫЙ СРОК — 10 лет с даты продажи конечному потребителю

11.1 Изготовитель гарантирует соответствие изделия требованиям безопасности, при условии соблюдения потребителем правил применения, транспортировки, хранения, монтажа и эксплуатации.

11.2 Гарантия распространяется на все дефекты, возникшие по вине завода-изготовителя.

11.3 Гарантия не распространяется на дефекты, возникшие в случаях:

- нарушения паспортных режимов хранения, монтажа, испытания, эксплуатации и обслуживания изделия;
- ненадлежащей транспортировки и погрузо-разгрузочных работ;

- наличия следов воздействия веществ, агрессивных к материалам изделия;
- наличия повреждений, вызванных пожаром, стихией, форс - мажорными обстоятельствами;
- повреждений, вызванных неправильными действиями потребителя;
- наличия следов постороннего вмешательства в конструкцию изделия.

11.4 Производитель оставляет за собой право внесения изменений в конструкцию, улучшающие качество изделия при сохранении основных эксплуатационных характеристик.

12. Условия гарантийного обслуживания

12.1 Претензии к качеству изделия могут быть предъявлены в течение гарантийного срока.

12.2 Неисправные изделия в течение гарантийного срока подлежат ремонту или обмениваются на новые бесплатно. Потребитель также имеет право на возврат уплаченных за некачественное изделие денежных средств либо на соразмерное уменьшение его цены. В случае замены или ремонта, заменённое изделие или его части, полученные в результате ремонта, передаются в собственность сервисного центра.

12.3 Решение о возмещении затрат Потребителю, связанных с демонтажом, монтажом и транспортировкой неисправного изделия в период гарантийного срока, принимается по результатам экспертного заключения, если изделие признано ненадлежащего качества.

12.4 Если результаты экспертизы подтвердят, что недостатки изделия возникли вследствие обстоятельств, за которые изготовитель не несёт ответственности, затраты на экспертизу оплачиваются Потребителем.

12.5 Для гарантийного ремонта (а также возврата) изделия принимаются только при полной комплектности.

13. Контактные данные

По вопросам качества продукции обращайтесь по тел. **8 800 100-0373** или по адресу **www.valtec.ru**

Сделано в Италии

Изготовитель: General Fittings S.p.a. Via Golgi 73/75, 25064 – Gussago (BS), Italia.