Библиотека СОК

ПАСПОРТ.РУКОВОДСТВО ПО ЭКСПЛУАТАЦИИ

Изготовитель: IVAR S.p.A.,Via IV Novembre,181, 25080, Prevalle (BS),ITALY

БАЙПАСЫ КОЛЛЕКТОРНЫЕ С ПРЕПУСКНЫМИ КЛАПАНАМИ

Модели: **VT.0666**
VT.0667.T

ПС -47527

Паспорт и РЭ разработаны в соответствии с требованиями ГОСТ Р 2.601-2019 и ГОСТ Р 2.610-2019

ПАСПОРТ.РУКОВОДСТВО ПО ЭКСПЛУАТАЦИИ

1. Назначение и область применения

1.1. Коллекторные байпасы применяется совместно с коллекторными блоками, имеющими межцентровое расстояние между осями коллекторов 200мм, и служат для перенаправления потока теплоносителя от подающего к обратному коллектору в случае, когда перепад давления в коллекторах начинает превышать значение, установленное на перепускном клапане.

1.2. Использование байпаса с перепускным клапаном позволяет сохранять гидравлические характеристики коллекторной системы независимо от воздействия органов управления коллекторными петлями.

1.3. Применение перепускного клапана защищает насосное оборудование от работы на «закрытую задвижку», а также дает возможность сохранять циркуляцию теплоносителя через коллекторы при полностью перекрытых коллекторных петлях.

2. Модели:

-*VT.0666* – тупиковый байпас с перепускным клапаном, без термометров;
-*VT.0667.T* – проходной байпас с перепускным клапаном, с патрубками для термометров, в комплекте с термометром VT.0617.

3. Технические характеристики

№	Характеристика	Ед. изм.	Значение для модели	
			VT.0666	VT.0667.T
1	Номинальное давление, PN	МПа	1,0	1,0
2	Максимальная температура рабочей среды	ºС	120	80
3	Диапазон настройки перепада давлений перепускного клапана	кПа	20…60	20…60
4	Пропускная способность Kv при настроечном перепаде давлений:			
4.1.	- 20 кПа	$м^3$/час	4,33	4,33
4.2.	- 30 кПа	$м^3$/час	3,22	3,22
4.3.	- 40 кПа	$м^3$/час	2,41	2,41
4.4.	- 50 кПа	$м^3$/час	1,82	1,82
4.5.	- 60 кПа	$м^3$/час	1,43	1,43
5	Максимальная температура окружающей среды	ºС	65	65
6	Максимальная относительная влажность среды, окружающей изделие	%	60	60
7	Предельный момент затяжки при	Н·м	40	40

Паспорт и РЭ разработаны в соответствии с требованиями ГОСТ Р 2.601-2019 и ГОСТ Р 2.610-2019

	монтаже			
8	Средний полный срок службы	лет	20	20
9	Рабочая среда		вода, растворы гликолей до 50%	
10	Материалы:			
10.1.	-корпус, накидные гайки, ниппели	Латунь CW617N		
10.2.	-уплотнители и золотник	Эластомер EPDM		
10.3.	-байпас	Медь никелированная		
10.4.	-пружина клапана	Сталь нерж. AISI 306		

4. Габаритные размеры и вес

VT.0666

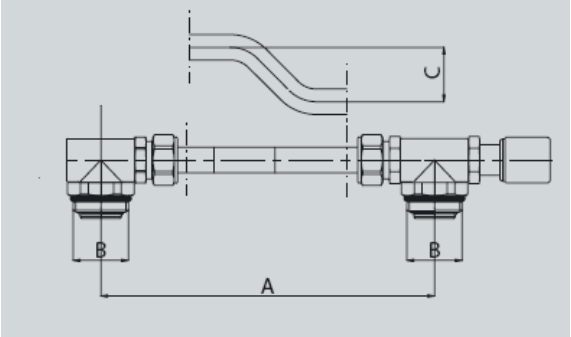

VT.0667.T

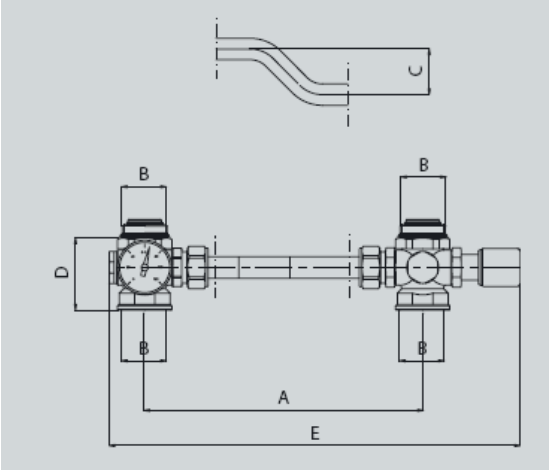

ПАСПОРТ.РУКОВОДСТВО ПО ЭКСПЛУАТАЦИИ

Марка	*A, мм*	*B, дюймы*	*C, мм*	*D, мм*	*E, мм*	*Вес, г*
VT.0666	200	1"	32			680
VT.0667.T	200	1"	32	53	297	800

5. Рекомендации по настройке

5.1. Настроечный перепад давления на перепускном клапане рекомендуется принимать на 15% больше, чем расчетные потери в наиболее нагруженной петле коллектора.

5.2. Для ориентировочных расчетов допустимо рассчитывать гидравлические потери по следующей таблице:

Тип системы	*Потери в трубопроводах*	*Потери в нагревательных приборах*	*Расчетная формула для определения настроечного перепада на клапане*
	Па/м	*Па*	*кПа*
Радиаторное отопление	150	15000	17,25N +0,1725L
Теплый пол	200	-	0,23L
L –общая длина самой нагруженной петли; *N –число присоединенных в петле приборов*			

6. Указания по монтажу

6.1. Байпасы крепятся к коллекторам с помощью встроенного подвижного самоуплотняющегося ниппеля. Монтаж рекомендуется производить при помощи ключа VT.AC671.

6.2. Байпасы монтируются таким образом, чтобы перепускной клапан с ручкой настройки находился на обратном коллекторе блока.

6.3. При монтаже не допускается превышение моментов затяжки, указанных в таблице технических характеристик.

6.4. После монтажа байпаса следует подтянуть накидные гайки соединителей перепускной трубки.

6.5. При монтаже изделий следует руководствоваться указаниями СП73.13330.2016.

6.6. Перед запуском в эксплуатацию система должна быть подвергнута гидравлическому испытанию статическим давлением, в 1,5 раза превышающим рабочее, но не менее 6 бар. Испытания проводятся в порядке, изложенном в СП73.13330.2016.

Паспорт и РЭ разработаны в соответствии с требованиями ГОСТ Р 2.601-2019 и ГОСТ Р 2.610-2019

7. Примеры применения

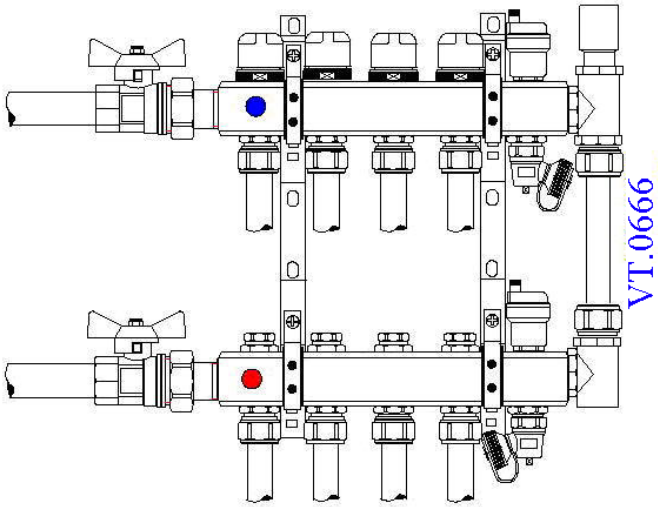

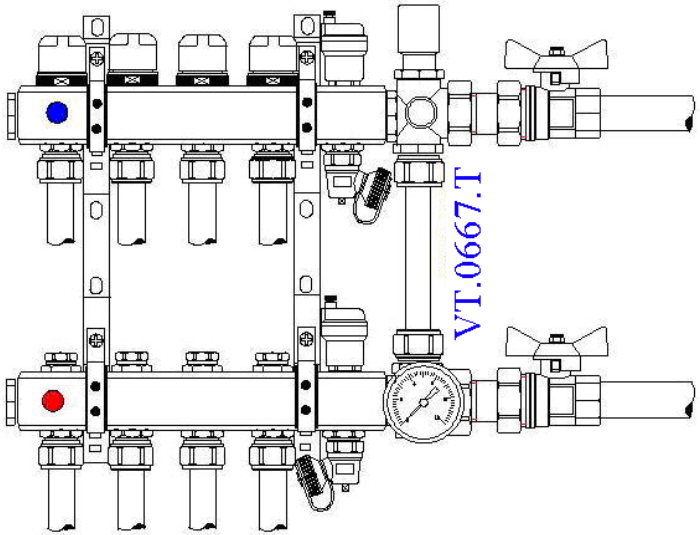

ПАСПОРТ.РУКОВОДСТВО ПО ЭКСПЛУАТАЦИИ

8. Указания по эксплуатации и техническому обслуживанию

8.1. Изделия должны эксплуатироваться при условиях, изложенных в таблице технических характеристик.
8.2. Накидные гайки соединителей, крепящих байпас, периодически следует периодически подтягивать (не реже, чем 1 раз в 6 месяцев).
8.4. Не допускается замерзание рабочей среды внутри байпаса.
8.5. Рабочая среда не должна способствовать образованию накипи и шлама на внутренних поверхностях изделия, а также вымыванию цинка из латуни. Карбонатный индекс горячей воды, проходящей через корпус изделия, не должен превышать 1,5 (мг-экв./дм3)2. Индекс Ланжелье для воды должен быть больше 0.

9. Условия хранения и транспортировки

9.1 В соответствии с ГОСТ 19433-88 изделия не относятся к категории опасных грузов, что допускает их перевозку любым видом транспорта в соответствии с правилами перевозки грузов, действующими на данном виде транспорта.
9.2. Изделия должны храниться в упаковке предприятия – изготовителя по условиям хранения 3 по таблице 13 ГОСТ 15150-69.
9.3. Транспортировка изделий должна осуществляться в соответствии с условиями 5 по таблице 13 ГОСТ 15150-69.

10. Утилизация

10. 1. Утилизация изделия (переплавка, захоронение, перепродажа) производится в порядке, установленном Законами РФ от 04 мая 1999 г. № 96-ФЗ "Об охране атмосферного воздуха" (с изменениями и дополнениями), от 24 июня 1998 г. № 89-ФЗ (с изменениями и дополнениями) "Об отходах производства и потребления", от 10 января 2002 № 7-ФЗ « Об охране окружающей среды» (с изменениями и дополнениями), а также другими российскими и региональными нормами, актами, правилами, распоряжениями и пр., принятыми во исполнение указанных законов.
10.2. Содержание благородных металлов: *нет.*

11. Гарантийные обязательства

11.1. Изготовитель гарантирует соответствие изделия требованиям безопасности, при условии соблюдения потребителем правил использования, транспортировки, хранения, монтажа и эксплуатации.
11.2. Гарантия распространяется на все дефекты, возникшие по вине завода-изготовителя.
11.3. Гарантия не распространяется на дефекты, возникшие в случаях:

Паспорт и РЭ разработаны в соответствии с требованиями ГОСТ Р 2.601-2019 и ГОСТ Р 2.610-2019

- нарушения паспортных режимов хранения, монтажа, испытания, эксплуатации и обслуживания изделия;
- ненадлежащей транспортировки и погрузо-разгрузочных работ;
- наличия следов воздействия веществ, агрессивных к материалам изделия;
- наличия повреждений, вызванных пожаром, стихией, форс - мажорными обстоятельствами;
- повреждений, вызванных неправильными действиями потребителя;
- наличия следов постороннего вмешательства в конструкцию изделия.

11.4. Производитель оставляет за собой право внесения изменений в конструкцию, улучшающие качество изделия при сохранении основных эксплуатационных характеристик. При этом фактический вес изделия не должен отличаться от веса, заявленного в настоящем паспорте, более, чем на 10%.

12.Условия гарантийного обслуживания

12.1. Претензии к качеству изделия могут быть предъявлены в течение гарантийного срока.

12.2. Неисправные изделия в течение гарантийного срока ремонтируются или обмениваются на новые бесплатно. Потребитель также имеет право на возврат уплаченных за некачественное изделие денежных средств или на соразмерное уменьшение его цены. В случае замены или ремонта, замененное изделие или его части, полученные в результате ремонта, переходят в собственность сервисного центра.

12.3. Решение о возмещении затрат Потребителю, связанных с демонтажом, монтажом и транспортировкой неисправного изделия в период гарантийного срока принимается по результатам экспертного заключения, в том случае, если изделие признано ненадлежащего качества.

12.4. В случае, если результаты экспертизы покажут, что недостатки изделия возникли вследствие обстоятельств, за которые не отвечает изготовитель, затраты на экспертизу изделия оплачиваются Потребителем.

12.5. Изделия принимаются в гарантийный ремонт (а также при возврате) полностью укомплектованными.

ПАСПОРТ.РУКОВОДСТВО ПО ЭКСПЛУАТАЦИИ

ГАРАНТИЙНЫЙ ТАЛОН №_____

Наименование товара

БАЙПАС КОЛЛЕКТОРНЫЙ С ПЕРЕПУСКНЫМ КЛАПАНОМ

№	Модель	Размер	Количество
1	VT.0666		
2	VT.0667.T		

Название и адрес торгующей организации _____

_____

Дата продажи _____ Подпись продавца _____

Штамп или печать
торгующей организации

С условиями гарантии СОГЛАСЕН:

ПОКУПАТЕЛЬ _____*(подпись)*

Гарантийный срок - Семь лет (восемьдесят четыре месяца) с даты продажи конечному потребителю

По вопросам гарантийного ремонта, рекламаций и претензий к качеству изделий обращаться в сервисный центр по адресу: г. Санкт-Петербург, ул. Профессора Качалова, дом 11, корпус 3, литер «А», тел/факс (812)3247750

При предъявлении претензии к качеству товара, покупатель предоставляет следующие документы:

1. Заявление в произвольной форме, в котором указываются:
   - название организации или Ф.И.О. покупателя, фактический адрес и контактные телефоны;
   - название и адрес организации, производившей монтаж;
   - основные параметры системы, в которой использовалось изделие;
   - краткое описание дефекта.
2. Документ, подтверждающий законность приобретения изделия.
3. Акт гидравлического испытания системы, в которой монтировалось изделие (если оно проводилось)
4. Настоящий заполненный гарантийный талон.

Отметка о возврате или обмене товара:

*Дата: «__» _____20___г. Подпись*_____

Паспорт и РЭ разработаны в соответствии с требованиями ГОСТ Р 2.601-2019 и ГОСТ Р 2.610-2019