Библиотека СОК

ПАСПОРТ. РУКОВОДСТВО ПО ЭКСПЛУАТАЦИИ

КРАНЫ ЛАТУННЫЕ ШАРОВЫЕ
ДЛЯ ПОДКЛЮЧЕНИЯ МАНОМЕТРА

Модели: **VT.806 - нар.-внутр.**
VT.807 – внутр.-внутр.

ПС - 47605

Паспорт и РЭ разработаны в соответствии с требованиями ГОСТ Р 2.601-2019 и ГОСТ Р 2.610-2019

ПАСПОРТ. РУКОВОДСТВО ПО ЭКСПЛУАТАЦИИ

1.Назначение и область применения

1.1. Краны шаровые промышленные применяются в качестве обслуживающей арматуры для манометра, установленного на трубопроводах, транспортирующих холодную и горячую воду, а также иные жидкости, не агрессивные к материалу крана.

1.2. Краны позволяют выполнять следующие сервисные функции:

- отсекать манометр от трубопровода для ремонта или замены;
- выпускать воздух и газы, скопившиеся перед манометром;
- сбрасывать показания манометра на «0», соединяя его с атмосферным воздухом;
- подключать поверочный манометр через резьбовой патрубок.

1.3. Наличие накидной гайки с прокладкой дает возможность устанавливать циферблат манометра в любое удобное для наблюдателя положение.

1.4. Кран может устанавливаться на трубопроводах с давлением рабочей среды до 16 бар и температурой до 130°С.

2.Технические характеристики

№	*Характеристика*	*Ед.изм.*	*Значение*
1	Номинальное давление, PN	МПа	1,6
2	Диапазон температур рабочей среды	ºС	+1…+130
3	Класс герметичности затвора по ГОСТ 9544-2015		«А»
4	Средний полный ресурс	циклы	8000
5	Средняя наработка на отказ	циклы	8000
6	Срок службы	лет	15
7	Ремонтопригодность		нет
8	Тип муфтовых концов		ГОСТ 6527
9	Номинальный диаметр, DN	мм	15

Паспорт и РЭ разработаны в соответствии с требованиями ГОСТ Р 2.601-2019 и ГОСТ Р 2.610-2019

10	Резьба накидной гайки (под манометр)		G1/4″; G3/8″; G1/2″
11	Резьба под поверочный манометр	мм	M6 (B)
12	Рабочая среда	Вода, растворы гликолей (до 50%)	
13	Максимальная температура среды, окружающей изделие	ºC	60
14	Максимальная относительная влажность среды, окружающей изделие	%	65
12	*Материалы*		
12.1	Корпус крана, накидная гайка	латунь CW617N, с покрытием из слоя никеля	
12.2.	Шаровой затвор	Латунь CW614N с покрытием из слоя хрома	
12.3.	Седельные кольца шарового затвора	Тефлон (PTFE)	
12.4.	Шток	Латунь CW614N	
12.5.	Винт сервисного патрубка	Латунь CW614N с покрытием из слоя никеля	
12.6.	Ручка управления	Силумин окрашенный	
12.7.	Уплотнение штока	EPDM	
13	*Расходные материалы и изделия*		
13.1	Прокладка накидной гайки		

3.Габаритные размеры

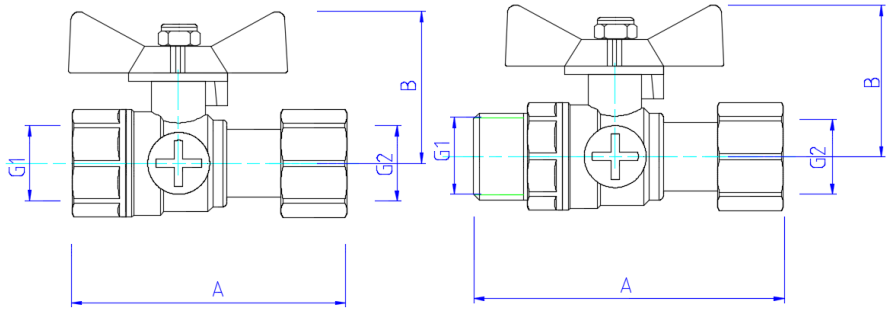

Модель	*G1, дюймы*	*G2, дюймы*	*A, мм*	*B, мм*	*Вес, г*
VT.806	1/2"	1/2"	75	37	173
	1/2"	3/8"	73	37	153
	1/2"	1/4"	73	37	151
VT.807	1/2"	1/2"	67	37	135
	1/2"	3/8"	65	37	137
	1/2"	1/4"	65	37	135

4.Указания по монтажу

4.1 Кран устанавливается на тупиковый резьбовой патрубок (бобышку) трубопровода с наружной (для VT.807) или внутренней (для VT.806) резьбой G1/2". Для демпфирования пульсаций давления и снижения влияния температуры рабочей среды перед краном может устанавливаться сифонная трубка (VT.1809).

4.2. Стрелка на ручке крана показывает положение бокового отверстия Ø 2мм в шаровом затворе. В зависимости от положения стрелки (бокового отверстия) кран может выполнять функции, показанные на схеме

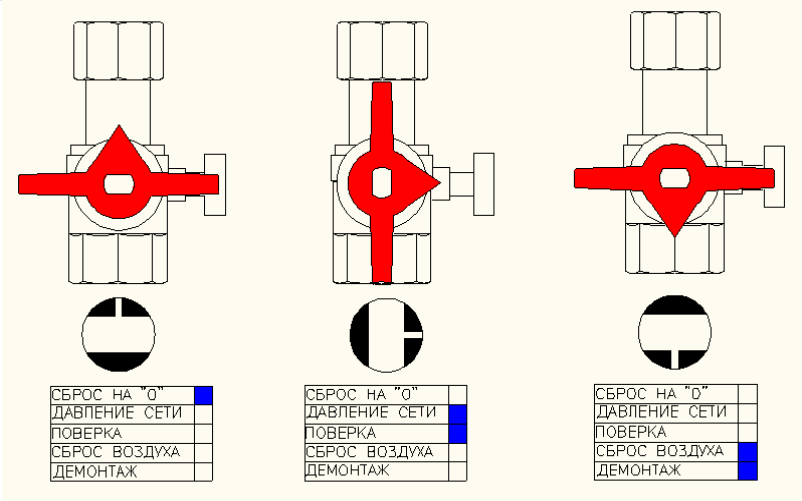

4.3. Винт сервис-патрубка в зависимости от выполняемой операции должен находиться в следующем положении:
- при индикации давления в сети – винт полностью завинчен;
- при сбросе показаний манометра на «0» -винт наполовину отвинчен;
- при поверке – винт полностью вывинчен;
- при сбросе воздуха – винт наполовину выкручен;
- при перекрытии манометра – винт полностью завинчен.

4.4. Манометр присоединяется к крану через патрубок с накидной гайкой. Перед монтажом манометра следует проверить целостность прокладки накидной гайки.

4.5. Момент затяжки накидной гайки – не более 20 Нм.

4.6. Момент затяжки крана при монтаже - не более 30 Нм.

4.7. Допустимый изгибающий момент на корпус крана – не более 60 Нм.

4.8. Наружная резьба кранов VT.806 не предназначена для выполнения соединений с плоской прокладкой и накидной гайкой.

4.9. Перед запуском в эксплуатацию система должна быть подвергнута гидравлическому испытанию статическим давлением, в 1,5 раза превышающим рабочее, но не менее 6 бар.

Испытания проводятся в порядке, изложенном в СП73.13330.2016.

4.10. После монтажа система должна быть промыта в соответствии с требованиями п.6.1.13 СП73.13330.2016.

5.Указания по эксплуатации и техническому обслуживанию

5.1. Кран должен эксплуатироваться при условиях, изложенных в таблице технических характеристик.

5.2. Не допускается эксплуатировать кран с ослабленной гайкой крепления ручки, так как это может привести к поломке шейки штока.

5.3. Винт сервис-патрубка рекомендуется отвинчивать с помощью отвертки.

5.4. Боковое отверстие шарового затвора рекомендуется прочищать стальной проволокой диаметром 1,5-1,8 мм не реже, чем 1 раз в год.

5.6. Категорически запрещается допускать замерзание рабочей среды внутри крана. При осушении системы в зимний период кран должен быть оставлен полуоткрытым, чтобы рабочая среда не осталась в полостях за затвором.

5.7. Для исключения возможности прикипания затвора, один раз в 6 месяцев необходимо произвести цикл открытия/закрытия крана.

5.6. Рабочая среда не должна способствовать образованию накипи и шлама на внутренних поверхностях изделия, а также вымыванию цинка из латуни. Карбонатный индекс горячей воды, проходящей через корпус изделия, не должен превышать 1,5 (мг-экв./дм^3)^2. Индекс Ланжелье для воды должен быть больше 0.

6. Условия хранения и транспортировки

6.1 В соответствии с ГОСТ 19433-88 изделия не относятся к категории опасных грузов, что допускает их перевозку любым

видом транспорта в соответствии с правилами перевозки грузов, действующими на данном виде транспорта.
6.2. Изделия должны храниться в упаковке предприятия – изготовителя по условиям хранения 3 по таблице 13 ГОСТ 15150-69.
6.3. Транспортировка изделий должна осуществляться в соответствии с условиями 5 по таблице 13 ГОСТ 15150-69.

7. Утилизация

7.1.Утилизация изделия (переплавка, захоронение, перепродажа) производится в порядке, установленном Законами РФ от 04 мая 1999 г. № 96-ФЗ "Об охране атмосферного воздуха" (с изменениями и дополнениями), от 24 июня 1998 г. № 89-ФЗ (с изменениями и дополнениями) "Об отходах производства и потребления", от 10 января 2002 № 7-ФЗ « Об охране окружающей среды» (с изменениями и дополнениями), а также другими российскими и региональными нормами, актами, правилами, распоряжениями и пр., принятыми во исполнение указанных законов.
7.2. Содержание благородных металлов: *нет*

8.Гарантийные обязательства

8.1. Изготовитель гарантирует соответствие изделия требованиям безопасности, при условии соблюдения потребителем правил применения, транспортировки, хранения, монтажа и эксплуатации.
8.2. Гарантия распространяется на все дефекты, возникшие по вине завода-изготовителя.
8.3. Гарантия не распространяется на дефекты, возникшие в случаях:
- нарушения паспортных режимов хранения, монтажа, испытания, эксплуатации и обслуживания изделия;
- ненадлежащей транспортировки и погрузо-разгрузочных работ;

ПАСПОРТ. РУКОВОДСТВО ПО ЭКСПЛУАТАЦИИ

- наличия следов воздействия веществ, агрессивных к материалам изделия;
- наличия повреждений, вызванных пожаром, стихией, форс - мажорными обстоятельствами;
- повреждений, вызванных неправильными действиями потребителя;
- наличия следов постороннего вмешательства в конструкцию изделия.
8.4. Гарантийные обязательства не распространяются на расходные материалы и изделия, как в части стоимости этих материалов и изделий, так и в части работ по их замене при сервисном обслуживании.
8.5. Производитель оставляет за собой право внесения изменений в конструкцию, улучшающие качество изделия при сохранении основных эксплуатационных характеристик. При этом фактический вес изделия не должен отличаться от веса, заявленного в настоящем паспорте, более, чем на 10%.

9.Условия гарантийного обслуживания

9.1. Претензии к качеству изделия могут быть предъявлены в течение гарантийного срока.
9.2. Неисправные изделия в течение гарантийного срока ремонтируются или обмениваются на новые бесплатно. Потребитель также имеет право на возврат уплаченных за некачественное изделие денежных средств или на соразмерное уменьшение его цены. В случае замены или ремонта, замененное изделие или его части, полученные в результате ремонта, переходят в собственность сервисного центра.
9.3. Решение о возмещении затрат Потребителю, связанных с демонтажом, монтажом и транспортировкой неисправного изделия в период гарантийного срока принимается по результатам экспертного заключения, в том случае, если изделие признано ненадлежащего качества.

Паспорт и РЭ разработаны в соответствии с требованиями ГОСТ Р 2.601-2019 и ГОСТ Р 2.610-2019

9.4. В случае, если результаты экспертизы покажут, что недостатки изделия возникли вследствие обстоятельств, за которые не отвечает изготовитель, затраты на экспертизу изделия оплачиваются Потребителем.

9.5. Изделия принимаются в гарантийный ремонт (а также при возврате) полностью укомплектованными.

ГАРАНТИЙНЫЙ ТАЛОН №_____

Наименование товара

КРАН ЛАТУННЫЙ ШАРОВОЙ ДЛЯ ПОДКЛЮЧЕНИЯ МАНОМЕТРА

№	*Модель*	*Размер*	*К-во*
1	***VT.806***		
2	***VT.807***		

Название и адрес торгующей организации _____

_____

Дата продажи _____ Подпись продавца _____

Штамп или печать
торгующей организации

С условиями гарантии СОГЛАСЕН:

*ПОКУПАТЕЛЬ*_____*(подпись)*

Гарантийный срок - Десять лет (сто двадцать месяцев) с даты продажи конечному потребителю

По вопросам гарантийного ремонта, рекламаций и претензий к качеству изделий обращаться в сервисный центр по адресу: г. Санкт-Петербург, ул. Профессора Качалова, дом 11, корпус 3, литер «А», тел/факс (812)3247750

При предъявлении претензии к качеству товара, покупатель предоставляет следующие документы:

1. Заявление в произвольной форме, в котором указываются:
   - название организации или Ф.И.О. покупателя, фактический адрес и контактные телефоны;
   - название и адрес организации, производившей монтаж;
   - основные параметры системы, в которой использовалось изделие;
   - краткое описание дефекта.
2. Документ, подтверждающий законность приобретения изделия.
3. Акт гидравлического испытания системы, в которой монтировалось изделие (если оно проводилось)
4. Настоящий заполненный гарантийный талон.

Отметка о возврате или обмене товара:

_____

_____

*Дата: «__» _____20__г. Подпись*_____

Изготовитель: TAIZHOU JIAHENG VALVES CO., LTD; Huxin Village, Chumen Town, Yuhuan County, China