Библиотека СОК

ПАСПОРТ. РУКОВОДСТВО ПО ЭКСПЛУАТАЦИИ

ПОЛУСГОНЫ С НАКИДНОЙ ГАЙКОЙ ЛАТУННЫЕ

Модели: **VTr.611**
VTr.612

ПС – 47632-2

Паспорт и РЭ разработаны в соответствии с требованиями ГОСТ Р 2.601-2019 и ГОСТ Р 2.610-2019

ПАСПОРТ. РУКОВОДСТВО ПО ЭКСПЛУАТАЦИИ

1. Модели

- *VTr.611* – полусгон с накидной гайкой;
- *VTr.612* –полусгон с накидной гайкой и обратным клапаном.

2. Назначение и область применения

2.1. Полусгоны с накидной гайкой предназначены для создания разборного штуцерного соединения на трубопроводах холодной и горячей воды, отопления и сжатого воздуха.
2.2. Основное назначение полусгонов– присоединение приборов учета (водо- и теплосчетчиков) и создания прямых участков длиной 3D до и после счетчика, что обеспечивает выполнение п.12.9 СП 30.13330.2020.
2.3. Полусгоны позволяют монтировать и демонтировать трубопроводную арматуру и приборы (счетчики, фильтры, клапана и т.п.) в пределах ограниченной монтажной длины без демонтажа присоединяемых трубопроводов.
2.4. Полусгоны имеют ушко для пропуска пломбировочной проволоки.

3. Технические характеристики

№	Наименование характеристики	Ед. изм	Значение для модели	
			VTr.611	VTr.612
1	Номинальное давление, PN	МПа	1,6	1,0
2	Максимальная температура рабочей среды	ºС	+150	+95
3	Максимальная температура окружающей среды	ºС	65	
4	Максимальная относительная влажность окружающей среды	%	80	
5	Стандарт соединительной резьбы		ГОСТ 6357-81	
6	Диаметры условного	мм	15; 20	15

Паспорт и РЭ разработаны в соответствии с требованиями ГОСТ Р 2.601-2019 и ГОСТ Р 2.610-2019

	прохода, DN			
7	Давления открытия обратного клапана для VTr.612	м. вод. ст.	-	0,3
8	Рабочая среда		вода, растворы гликолей до 50%	
9	Средний полный срок службы	лет	30	20

Материал и конструкция

VTr.611

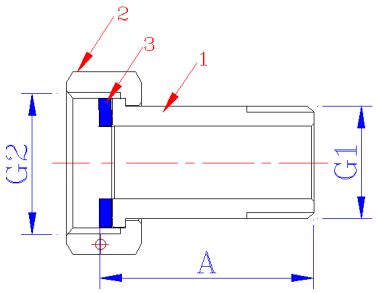

Корпус 1 и накидная гайка 2 сгона выполнены из латуни марки CW 617N по стандарту EN 12165 (соответствует марке ЛС59-3 по ГОСТ 15527) с гальванопокрытием из никеля.

Расходные материалы и изделия: прокладка 3.

VTr.612

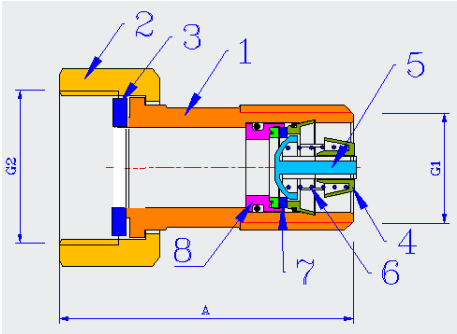

ПАСПОРТ. РУКОВОДСТВО ПО ЭКСПЛУАТАЦИИ

В канал полусгона вставлен обратный клапан, состоящий из нейлонового корпуса 4, штока с золотником 5 и пружины 6 из нержавеющей стали AISI 316. Узел седла состоит из нейлоновой седельной обоймы 8 и седла 7 из тефлона.

Расходные материалы и изделия: прокладка 3

5. Номенклатура и габаритные размеры

Модель	*DN, мм*	*Размер*	*G1, дюймы*	*G2 дюймы,*	*A , мм*	*Вес, г*
VTr.611	15	1/2″	1/2″	3/4″	40	88
	20	3/4"	3/4″	1″	50	152
VTr.612	15	1/2″	1/2″	3/4″	50	88

6. Указания по монтажу

6.1. Монтаж соединителей следует производить в соответствии с требованиями СП 73.13330.2016 «Внутренние санитарно-технические системы».

6.2. Монтаж следует производить с помощью рожковых гаечных ключей. Использование разводных или рычажных ключей не допускается.

6.3. Полусгон с обратным клапаном устанавливается на выходящем патрубке счетчика, чтобы направление движения воды соответствовало стрелке на корпусе.

Использование дополнительных уплотнительных материалов для присоединения накидной гайки не требуется.

6.4. При монтаже полусгонов запрещается прикладывать к ним моменты затяжки, превышающие значения, указанные в таблице:

Размер, дюймы	*1/2"*	*3/4"*
Предельный момент затяжки (резьба), Н·м	30	40
Предельный момент затяжки (накидная гайка), Н·м	25	28

Паспорт и РЭ разработаны в соответствии с требованиями ГОСТ Р 2.601-2019 и ГОСТ Р 2.610-2019

7. Указания по эксплуатации и техническому обслуживанию

7.1. Изделия должны эксплуатироваться при условиях, изложенных в таблице технических характеристик.
7.2. Накидные гайки необходимо подтягивать не реже, чем 1 раз в 6 месяцев.
7.3. При появлении течи из-под накидной гайки, следует проверить целостность уплотнительной прокладки. В случае её повреждения, прокладку нужно заменить. Уплотнительные прокладки являются расходным материалом.
7.4. Не допускается замерзание рабочей среды внутри изделия.
7.5. Рабочая среда не должна способствовать образованию накипи и шлама на внутренних поверхностях изделия, а также вымыванию цинка из латуни. Карбонатный индекс горячей воды, проходящей через корпус изделия, не должен превышать 1,5 (мг-экв./дм^3)^2. Индекс Ланжелье для воды должен быть больше 0.

8.Условия хранения и транспортировки

8.1 В соответствии с ГОСТ 19433-88 изделия не относятся к категории опасных грузов, что допускает их перевозку любым видом транспорта в соответствии с правилами перевозки грузов, действующими на данном виде транспорта.
8.2. Изделия должны храниться в упаковке предприятия – изготовителя по условиям хранения 3 по таблице 13 ГОСТ 15150-69.
8.3. Транспортировка изделий должна осуществляться в соответствии с условиями 5 по таблице 13 ГОСТ 15150-69.
.

9.Утилизация

9.1. Утилизация изделия (переплавка, захоронение, перепродажа) производится в порядке, установленном Законами РФ от 04 мая 1999 г. № 96-ФЗ "Об охране атмосферного воздуха" (с изменениями и дополнениями), от 24 июня 1998 г. № 89-ФЗ (с изменениями и дополнениями) "Об отходах производства и потребления", от 10 января 2002 № 7-ФЗ « Об охране

ПАСПОРТ. РУКОВОДСТВО ПО ЭКСПЛУАТАЦИИ

окружающей среды» (с изменениями и дополнениями), а также другими российскими и региональными нормами, актами, правилами, распоряжениями и пр., принятыми во исполнение указанных законов.

10.Гарантийные обязательства

10.1. Изготовитель гарантирует соответствие изделия требованиям безопасности, при условии соблюдения потребителем правил применения, транспортировки, хранения, монтажа и эксплуатации.
10.2. Гарантия распространяется на все дефекты, возникшие по вине завода-изготовителя.
10.3. Гарантия не распространяется на дефекты, возникшие в случаях:

- нарушения паспортных режимов хранения, монтажа, испытания, эксплуатации и обслуживания изделия;
- ненадлежащей транспортировки и погрузо-разгрузочных работ;
- наличия следов воздействия веществ, агрессивных к материалам изделия;
- наличия повреждений, вызванных пожаром, стихией, форс - мажорными обстоятельствами;
- повреждений, вызванных неправильными действиями потребителя;
- наличия следов постороннего вмешательства в конструкцию изделия.

10.4. Гарантийные обязательства не распространяются на расходные материалы и изделия, как в части стоимости этих материалов и изделий, так и в части работ по их замене при сервисном обслуживании.
10.5. Производитель оставляет за собой право внесения изменений в конструкцию, улучшающие качество изделия при сохранении основных эксплуатационных характеристик. При

Паспорт и РЭ разработаны в соответствии с требованиями ГОСТ Р 2.601-2019 и ГОСТ Р 2.610-2019

этом фактический вес изделия не должен отличаться от веса, заявленного в настоящем паспорте, более, чем на 10%.

11.Условия гарантийного обслуживания

11.1. Претензии к качеству изделия могут быть предъявлены в течение гарантийного срока.
11.2. Неисправные изделия в течение гарантийного срока ремонтируются или обмениваются на новые бесплатно. Потребитель также имеет право на возврат уплаченных за некачественное изделие денежных средств или на соразмерное уменьшение его цены. В случае замены или ремонта, замененное изделие или его части, полученные в результате ремонта, переходят в собственность сервисного центра.
11.3. Решение о возмещении затрат Потребителю, связанных с демонтажом, монтажом и транспортировкой неисправного изделия в период гарантийного срока принимается по результатам экспертного заключения, в том случае, если изделие признано ненадлежащего качества.
11.4. В случае, если результаты экспертизы покажут, что недостатки изделия возникли вследствие обстоятельств, за которые не отвечает изготовитель, затраты на экспертизу изделия оплачиваются Потребителем.
11.5. Изделия принимаются в гарантийный ремонт (а также при возврате) полностью укомплектованными.

ГАРАНТИЙНЫЙ ТАЛОН №_____

Наименование товара

ПОЛУСГОНЫ С НАКИДНОЙ ГАЙКОЙ ЛАТУННЫЕ

№	*Модель*	*Размер*	*Кол-во*
1	**VTr. 611**		
2	**VTr.612**		

Название и адрес торгующей организации _____

_____

Дата продажи _____ Подпись продавца _____

Штамп или печать
торгующей организации

С условиями гарантии СОГЛАСЕН:

ПОКУПАТЕЛЬ _____*(подпись)*

Гарантийный срок - Десять лет (сто двадцать месяцев) с даты продажи конечному потребителю

По вопросам гарантийного ремонта, рекламаций и претензий к качеству изделий обращаться в сервисный центр по адресу: г. Санкт-Петербург, ул. Профессора Качалова, дом 11, корпус 3, литер «А», тел/факс (812)3247750

При предъявлении претензии к качеству товара, покупатель предоставляет следующие документы:

1. Заявление в произвольной форме, в котором указываются:
   - название организации или Ф.И.О. покупателя, фактический адрес и контактные телефоны;
   - название и адрес организации, производившей монтаж;
   - основные параметры системы, в которой использовалось изделие;
   - краткое описание дефекта.
2. Документ, подтверждающий законность приобретения изделия.
3. Акт гидравлического испытания системы, в которой монтировалось изделие.
4. Настоящий заполненный гарантийный талон.

Отметка о возврате или обмене товара:

_____

_____

Дата: «__» _____20___г. Подпись_____

Изготовитель: TAIZHOU JIAHENG VALVES CO., LTD, Huxin Village, Chumen Town, Yuhuan County, China