Библиотека СОК

ПАСПОРТ.РУКОВОДСТВО ПО ЭКСПЛУАТАЦИИ

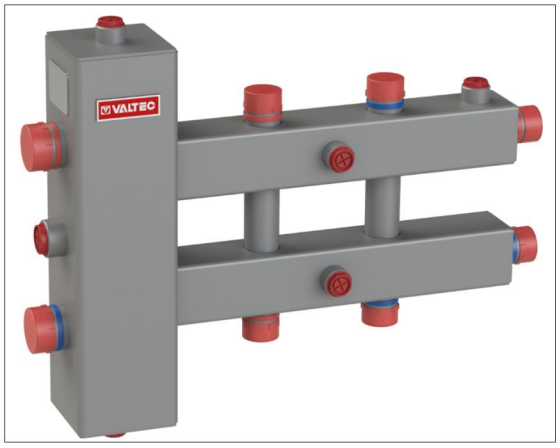

ГИДРОРАЗДЕЛИТЕЛЬ С КОЛЛЕКТОРАМИ ИЗ ЧЕРНОЙ СТАЛИ

Модель: VTc.100.SN

ПС – 47130-2

Паспорт и РЭ разработаны в соответствии с требованиями ГОСТ Р 2.601-2019 и ГОСТ Р 2.610-2019

ПАСПОРТ.РУКОВОДСТВО ПО ЭКСПЛУАТАЦИИ

1.Номенклатура

- VTc.100.SN.070603-1 1/4"x3x1"- гидроразделитель с коллекторами на 3 контура;
- VTc.100.SN.070605-1 1/4"x5 x1"-гидроразделитель с коллекторами на 5 контуров.

2. Назначение и область применения.

2.1. Блок гидрострелки с коллекторами предназначен для компактного подсоединения и гидравлической увязки многоконтурной водяной системы теплоснабжения к теплогенератору.

2.2. Кроме трубопроводов теплоснабжающих контуров на блок может быть установлена вспомогательная арматура: воздухоотводчик, дренажный кран, погружные термометры и манометр.

2.3. Гидрострелка имеет боковой патрубок G1/2" для установки магнитного уловителя.

2.4. Для эффективного выделения шлама и воздуха из потока теплоносителя в гидрострелке установлены сетчатые сепараторы (см. рис.).

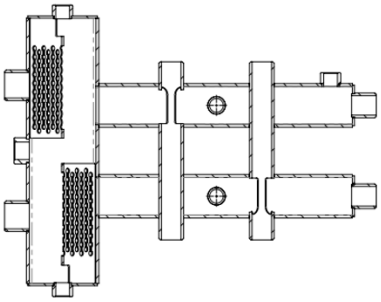

2.5. Гидроразделитель и коллекторы имеют прямоугольное сечение и выполнены из черной стали (Ст.3 по ГОСТ 380-2005).

Паспорт и РЭ разработаны в соответствии с требованиями ГОСТ Р 2.601-2019 и ГОСТ Р 2.610-2019

2.6. Элементы блока соединены между собой сваркой и снаружи имеют защитное покрытие из полиэфирной порошковой краски серого цвета.
2.7. Блок поставляется с резьбовыми патрубками, закрытыми пластиковыми заглушками.
2.8. Патрубки подающих и обратных трубопроводов снабжены отличительными пластиковыми кольцами соответственно красного и синего цвета.
2.9. В качестве рабочей среды может использоваться вода и растворы этиленгликоля или пропиленгликоля (не более 50%).

3.Технические характеристики

№	*Характеристика*	*Ед. изм.*	*Значение*
1	Максимальная присоединяемая тепловая мощность	кВт	70
2	Рабочее давление	МПа	0,6
3	Пробное давление	МПа	0,9
4	Допустимая температура рабочей среды	ºС	120
5	Стандарт присоединительной резьбы	ГОСТ 6357-81	
6	Диапазон температур окружающей среды	ºС	0…60
7	Диапазон относительной влажности окружающей среды	%	10…80
8	Вес изделия:		
8.1	- блока на 3 контура	кг	10,8
8.2	- блока на 5 контуров	кг	14,9
9	Средний полный срок службы	лет	15

ПАСПОРТ.РУКОВОДСТВО ПО ЭКСПЛУАТАЦИИ

4.Габаритные размеры блоков

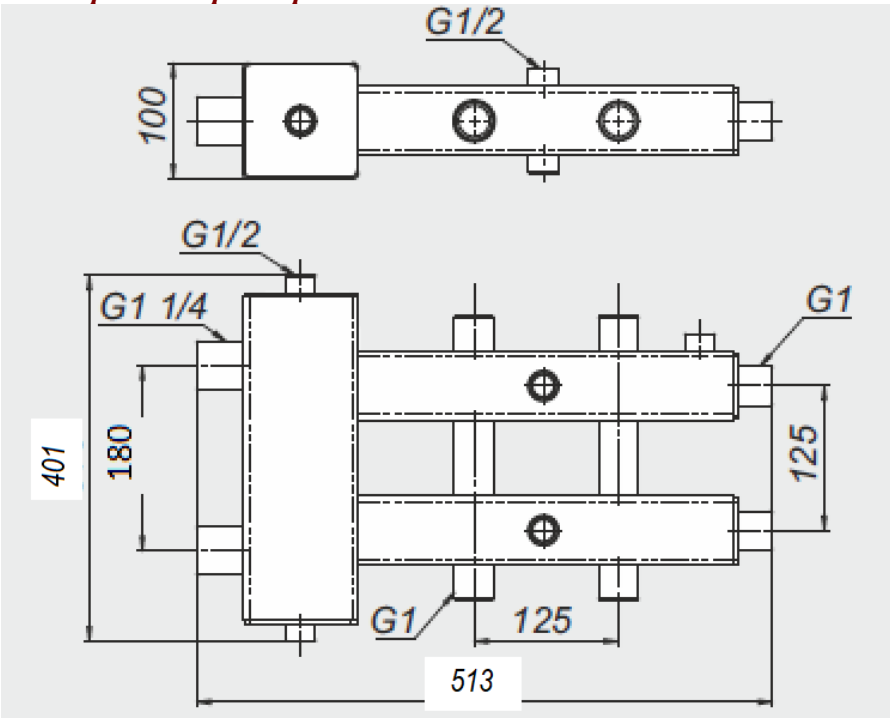

Паспорт и РЭ разработаны в соответствии с требованиями ГОСТ Р 2.601-2019 и ГОСТ Р 2.610-2019

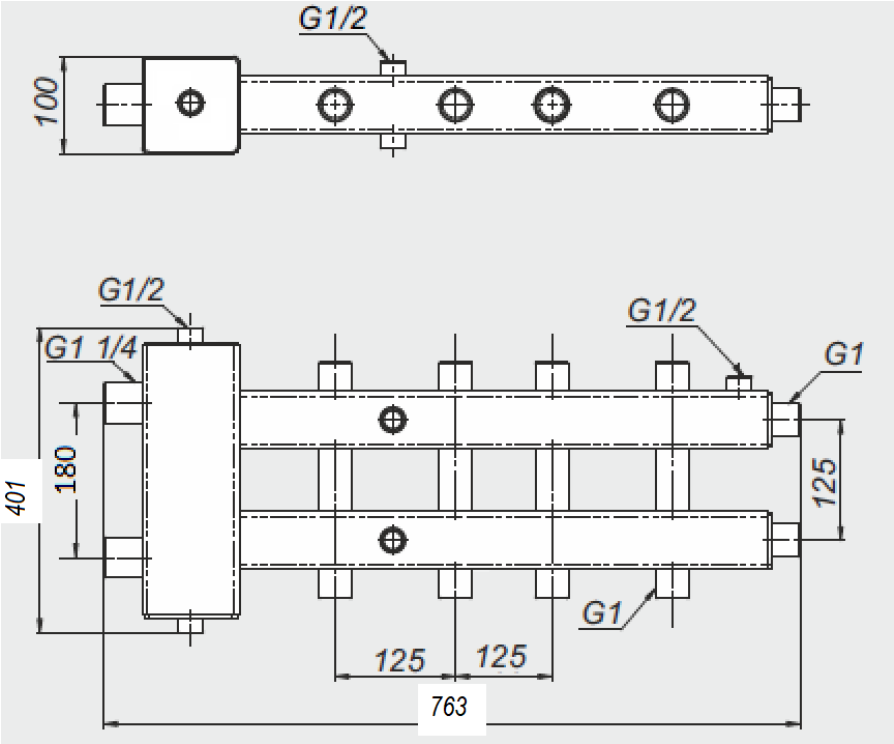

Габаритные размеры крепежных кронштейнов VTc.100.S.U

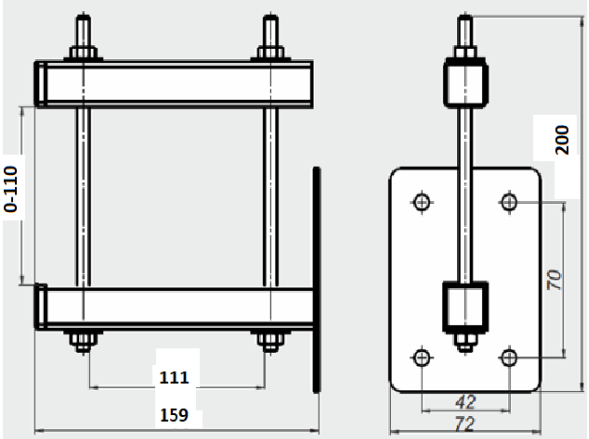

ПАСПОРТ.РУКОВОДСТВО ПО ЭКСПЛУАТАЦИИ

5. Рекомендации по монтажу.

5.1. Подключение блока производится в соответствии со схемой, представленной на рисунке.

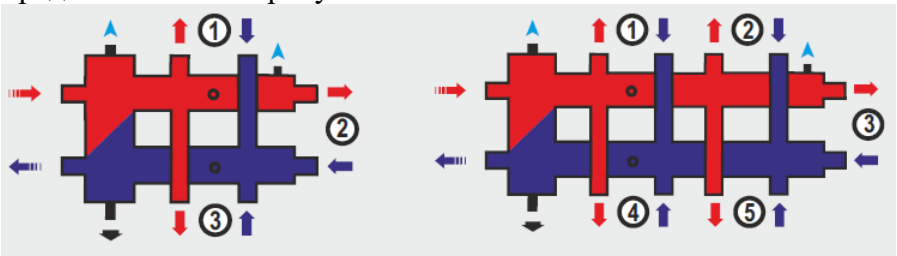

5.2. Крепление блока к стене рекомендуется выполнять с помощью специальных кронштейнов VTc.100.S.U.
5.3. Блок может устанавливаться как к с правым расположением гидрострелки, так и с левым.
5.4. Подключение циркуляционных контуров осуществляется с помощью арматуры или резьбовых фитингов с внутренней резьбой G1".
5.5. Подключение контура теплогенератора производится с помощью резьбовых фитингов или арматуры с внутренней резьбой G 1 1/4".
5.6. На входе и выходе каждого подключаемого контура рекомендуется устанавливать отсекающую арматуру.
5.7. На нижний патрубок гидрострелки рекомендуется установить дренажный кран с наружной резьбой G1/2". В верхний патрубок гидрострелки устанавливается воздухоотводчик с наружной резьбой G1/2".
5.8. При выполнении соединений следует руководствоваться указаниями СП73.13330.2016.
5.9. Все патрубки блока, которые не используются в применяемой схеме, должны быть заглушены резьбовыми пробками или заглушками.

Паспорт и РЭ разработаны в соответствии с требованиями ГОСТ Р 2.601-2019 и ГОСТ Р 2.610-2019

5.10. После сборки, система должна быть подвергнута гидравлическому испытанию пробным давлением. Испытание производятся в соответствии с указаниями СП 73.13330.2016.

6.Указания по эксплуатации и техническому обслуживанию

6.1. Изделие должно эксплуатироваться при условиях, изложенных в таблице технических характеристик.
6.2. Не допускается замерзание рабочей среды внутри изделия.
6.3. Дополнительного технического обслуживания изделия не требуют.

7.Условия хранения и транспортировки

7.1. Изделия должны храниться в упаковке предприятия – изготовителя по условиям хранения 3 по таблице 13 ГОСТ 15150-69.
7.2. Транспортировка изделий должна осуществляться в соответствии с условиями 5 по таблице 13 ГОСТ 15150-69.

8. Утилизация

8.1.Утилизация изделия (переплавка, захоронение, перепродажа) производится в порядке, установленном Законами РФ от 04 мая 1999 г. № 96-ФЗ "Об охране атмосферного воздуха" (с изменениями и дополнениями), от 24 июня 1998 г. № 89-ФЗ (с изменениями и дополнениями) "Об отходах производства и потребления", от 10 января 2002 № 7-ФЗ « Об охране окружающей среды» (с изменениями и дополнениями), а также другими российскими и региональными нормами, актами, правилами, распоряжениями и пр., принятыми во исполнение указанных законов.

9.Гарантийные обязательства

9.1. Изготовитель гарантирует соответствие изделия требованиям безопасности, при условии соблюдения потребителем правил

ПАСПОРТ.РУКОВОДСТВО ПО ЭКСПЛУАТАЦИИ

применения, транспортировки, хранения, монтажа и эксплуатации.
9.2. Гарантия распространяется на все дефекты, возникшие по вине завода-изготовителя.
9.3. Гарантия не распространяется на дефекты, возникшие в случаях:

- нарушения паспортных режимов хранения, монтажа, испытания, эксплуатации и обслуживания изделия;
- ненадлежащей транспортировки и погрузо-разгрузочных работ;
- наличия следов воздействия веществ, агрессивных к материалам изделия;
- наличия повреждений, вызванных пожаром, стихией, форс - мажорными обстоятельствами;
- повреждений, вызванных неправильными действиями потребителя;
- наличия следов постороннего вмешательства в конструкцию изделия.

9.4. Производитель оставляет за собой право внесения изменений в конструкцию, улучшающие качество изделия при сохранении основных эксплуатационных характеристик. При этом фактический вес изделия не должен отличаться от веса, заявленного в настоящем паспорте, более, чем на 10%.

10.Условия гарантийного обслуживания

10.1. Претензии к качеству изделия могут быть предъявлены в течение гарантийного срока.
10.2. Неисправные изделия в течение гарантийного срока ремонтируются или обмениваются на новые бесплатно. Потребитель также имеет право на возврат уплаченных за некачественное изделие денежных средств или на соразмерное уменьшение его цены. В случае замены, замененное изделие или его части, полученные в результате ремонта, переходят в собственность сервисного центра.

Паспорт и РЭ разработаны в соответствии с требованиями ГОСТ Р 2.601-2019 и ГОСТ Р 2.610-2019

10.3. Решение о возмещении затрат Потребителю, связанных с демонтажом, монтажом и транспортировкой неисправного изделия в период гарантийного срока принимается по результатам экспертного заключения, в том случае, если изделие признано ненадлежащего качества.
10.4. В случае, если результаты экспертизы покажут, что недостатки изделия возникли вследствие обстоятельств, за которые не отвечает изготовитель, затраты на экспертизу изделия оплачиваются Потребителем.
10.5. Изделия принимаются в гарантийный ремонт (а также при возврате) полностью укомплектованными.

ГАРАНТИЙНЫЙ ТАЛОН №_____

Наименование товара:

ГИДРОРАЗДЕЛИТЕЛЬ С КОЛЛЕКТОРАМИ ИЗ ЧЕРНОЙ СТАЛИ

№	Модель	Размер	Количество
1	VTc.100.SN		
2			

Название и адрес торгующей организации _____

Дата продажи _____ Подпись продавца _____

Штамп или печать
торгующей организации

С условиями гарантии СОГЛАСЕН:

ПОКУПАТЕЛЬ _____*(подпись)*

Гарантийный срок - Десять (сто двадцать месяцев) с даты продажи конечному потребителю

По вопросам гарантийного ремонта, рекламаций и претензий к качеству изделий обращаться в сервисный центр по адресу: г. Санкт-Петербург, ул. Профессора Качалова, дом 11, корпус 3, литер «А», тел/факс (812)3247750

При предъявлении претензии к качеству товара, покупатель предоставляет следующие документы:

1. Заявление в произвольной форме, в котором указываются:
   - название организации или Ф.И.О. покупателя, фактический адрес и контактные телефоны;
   - название и адрес организации, производившей монтаж;
   - основные параметры системы, в которой использовалось изделие;
   - краткое описание дефекта.
2. Документ, подтверждающий законность приобретения изделия.
3. Акт гидравлического испытания системы, в которой монтировалось изделие.
4. Настоящий заполненный гарантийный талон.

Отметка о возврате или обмене товара:

Дата: «__» _____20___г. Подпись_____

Изготовитель: ООО ТПК "Красноярскэнергокомплект",660061, Красноярск, ул.Калинина,53А, пом.4, Россия