Библиотека СОК

ПАСПОРТ.РУКОВОДСТВО ПО ЭКСПЛУАТАЦИИ

VALTEC

Произведено по технологии: VALTEC s.r.l., Via Pietro Cossa, 2, 25135-Brescia, ITALY
Изготовитель: RASTELLI Rubinetterie S.p.A;Regione Monticell;10/14;28045 Invorio (NO); ITALY

ТРУБКА ДЕМПФЕРНАЯ
ДЛЯ ПОДКЛЮЧЕНИЯ МАНОМЕТРА

Модель: **VT. 1809**
(по каталогу RN)

VALTEC S.R.L. ГАРАНТИЯ 10 ЛЕТ

ПС - 47286

Паспорт и РЭ разработаны в соответствии с требованиями ГОСТ `Р 2.601-2019

ПАСПОРТ.РУКОВОДСТВО ПО ЭКСПЛУАТАЦИИ

1. Назначение и область применения.

1.1. Трубка демпферная предназначена для сглаживания пульсаций (гидравлических ударов) транспортируемой среды при подсоединении манометра к системам, транспортирующим газы и жидкости с давлением до 25 бар и температурой до 200ºС.

1.2. Трубка позволяет снизить температуру рабочей среды, поступающей к манометру, что увеличивает срок его безаварийной эксплуатации.

2. Технические характеристики

№	*Характеристика*	*Ед. изм.*	*Значение*
1	Номинальное давление, PN	МПа	2,5
2	Максимальная температура рабочей среды	°С	200
3	Предельно допустимый монтажный момент	Нм	10
4	Стандарт присоединительной резьбы	ГОСТ 6357-81	
5	Диапазон температур окружающей среды	°С	-40 …+90
6	Материал трубки	Медь с покрытием из никеля	
7	Диаметр трубки	мм	8
8	Материал фитингов	Латунь CW617N	
9	Характеристика рабочей среды	Вода, пар, растворы гликолей до 50%, pH от 6 до 9. Отсутствие агрессивных к меди примесей.	
10	Вес	г	142
11	Средний полный срок службы	лет	15

Паспорт и РЭ разработаны в соответствии с требованиями ГОСТ `Р 2.601-2019

3. Габаритные размеры

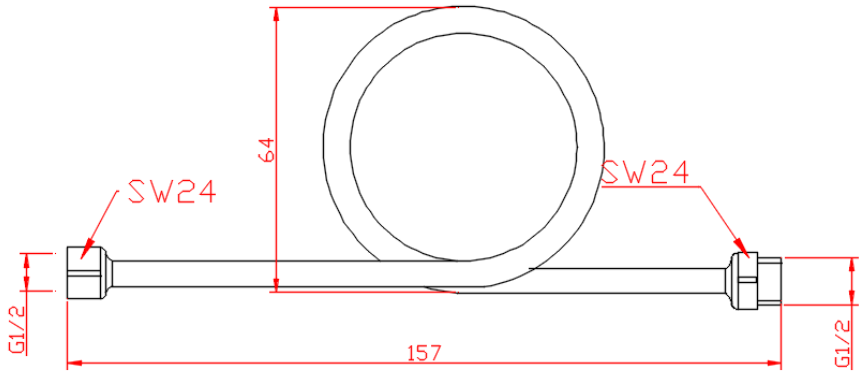

4. Указания по технике безопасности

4.1. Перед установкой изделия необходимо внимательно ознакомиться с указаниями настоящего паспорта и техническими характеристиками системы, в которую планируется смонтировать кран.
4.2. Монтаж изделия должен производиться квалифицированным слесарем-сантехником в соответствии с указаниями СП73.13330.2016.
4.3. При эксплуатации и обслуживании манометра, крана и депферной трубки следует иметь в виду, что трубка находится под воздействием температуры транспортируемой среды.

5. Указания по монтажу

5.1. Перед установкой изделия в новую систему следует провести продувку и промывку трубопроводов, чтобы очистить их от возможного осадка и загрязнений.
5.2. При монтаже не допускается превышать предельных монтажных моментов, указанных в таблице технических характеристик.

ПАСПОРТ.РУКОВОДСТВО ПО ЭКСПЛУАТАЦИИ

5.3. Трубку на стальном трубопроводе рекомендуется крепить с помощью резьбового штуцера (бобышки) с трубной цилиндрической резьбой.
5.4. Трубка должна сохранять приданную производителем геометрию. Не допускается ее распрямление или дополнительное изгибание.
5.5. Трубка должна монтироваться на трубопроводе таким образом, чтобы ручка трехходового крана находилась в доступном положении, а манометр – в положении, удобном для снятия показаний.
5.6. Перед запуском в эксплуатацию система должна быть подвергнута гидравлическому испытанию статическим давлением, в 1,5 раза превышающем рабочее, но не менее 0,6 МПа. Испытания проводятся в порядке, изложенном в СП73.13330.2016.

6. Указания по эксплуатации и техническому обслуживанию

6.1. Трубка должна эксплуатироваться при условиях, изложенных в таблице технических характеристик.
6.2. Не допускается замерзание рабочей среды внутри изделия.
6.3. Рабочая среда не должна способствовать образованию накипи и шлама на внутренних поверхностях изделия, а также вымыванию цинка из латуни. Карбонатный индекс горячей воды, проходящей через корпус изделия, не должен превышать 1,5 мг-экв./дм^3. Индекс Ланжелье для воды должен быть больше 0.

7.Условия хранения и транспортировки

7.1 В соответствии с ГОСТ 19433-88 изделия не относятся к категории опасных грузов, что допускает их перевозку любым видом транспорта в соответствии с правилами перевозки грузов, действующими на данном виде транспорта.

Паспорт и РЭ разработаны в соответствии с требованиями ГОСТ `Р 2.601-2019

7.2. Изделия должны храниться в упаковке предприятия – изготовителя по условиям хранения 3 по таблице 13 ГОСТ 15150-69.
7.3. Транспортировка изделий должна осуществляться в соответствии с условиями 5 по таблице 13 ГОСТ 15150-69.

8. Утилизация.

8.1. Утилизация изделия (переплавка, захоронение, перепродажа) производится в порядке, установленном Законами РФ от 04 мая 1999 г. № 96-ФЗ "Об охране атмосферного воздуха" (с изменениями и дополнениями), от 24 июня 1998 г. № 89-ФЗ (с изменениями и дополнениями) "Об отходах производства и потребления", от 10 января 2002 № 7-ФЗ « Об охране окружающей среды» (с изменениями и дополнениями), а также другими российскими и региональными нормами, актами, правилами, распоряжениями и пр., принятыми во исполнение указанных законов.
10.2. Содержание благородных металлов: *нет*

9.Гарантийные обязательства.

9.1. Изготовитель гарантирует соответствие изделия требованиям безопасности, при условии соблюдения потребителем правил применения, транспортировки, хранения, монтажа и эксплуатации.
9.2. Гарантия распространяется на все дефекты, возникшие по вине завода-изготовителя.
9.3. Гарантия не распространяется на дефекты, возникшие в случаях:
- нарушения паспортных режимов хранения, монтажа, испытания, эксплуатации и обслуживания изделия;
- ненадлежащей транспортировки и погрузо-разгрузочных работ;
- наличия следов воздействия веществ, агрессивных к материалам изделия;

ПАСПОРТ.РУКОВОДСТВО ПО ЭКСПЛУАТАЦИИ

- наличия повреждений, вызванных пожаром, стихией, форс - мажорными обстоятельствами;
- повреждений, вызванных неправильными действиями потребителя;
- наличия следов постороннего вмешательства в конструкцию изделия.

9.4. Производитель оставляет за собой право внесения изменений в конструкцию, улучшающие качество изделия при сохранении основных эксплуатационных характеристик. При этом фактический вес изделия не должен отличаться от веса, заявленного в настоящем паспорте, более, чем на 10%.

10.Условия гарантийного обслуживания

10.1. Претензии к качеству изделия могут быть предъявлены в течение гарантийного срока.
10.2. Неисправные изделия в течение гарантийного срока ремонтируются или обмениваются на новые бесплатно. Потребитель также имеет право на возврат уплаченных за некачественное изделие денежных средств или на соразмерное уменьшение его цены. В случае замены, замененное изделие или его части, полученные в результате ремонта, переходят в собственность сервисного центра.
10.3. Решение о возмещении затрат Потребителю, связанных с демонтажом, монтажом и транспортировкой неисправного изделия в период гарантийного срока принимается по результатам экспертного заключения, в том случае, если изделие признано ненадлежащего качества.
10.4. В случае, если результаты экспертизы покажут, что недостатки изделия возникли вследствие обстоятельств, за которые не отвечает изготовитель, затраты на экспертизу изделия оплачиваются Потребителем
10.5. Изделия принимаются в гарантийный ремонт (а также при возврате) полностью укомплектованными.

Valtec s.r.l.
Amministratore
Delegato

Паспорт и РЭ разработаны в соответствии с требованиями ГОСТ `Р 2.601-2019

ГАРАНТИЙНЫЙ ТАЛОН №_____

Наименование товара

ТРУБКА ДЕМПФЕРНАЯ
ДЛЯ ПОДКЛЮЧЕНИЯ МАНОМЕТРА

№	Модель	Количество
1	***VT.1809*** *(по каталогу RN)*	
2		

Название и адрес торгующей организации _____

_____

Дата продажи _____ Подпись продавца _____

Штамп или печать
торгующей организации

С условиями гарантии СОГЛАСЕН:

ПОКУПАТЕЛЬ _____*(подпись)*

Гарантийный срок - Десять лет (сто двадцать месяцев) с даты продажи конечному потребителю

По вопросам гарантийного ремонта, рекламаций и претензий к качеству изделий обращаться в сервисный центр по адресу: г. Санкт-Петербург, ул. Профессора Качалова, дом 11, корпус 3, литер «А», тел/факс (812)3247750

При предъявлении претензии к качеству товара, покупатель предоставляет следующие документы:

1. Заявление в произвольной форме, в котором указываются:
   - название организации или Ф.И.О. покупателя, фактический адрес и контактные телефоны;
   - название и адрес организации, производившей монтаж;
   - основные параметры системы, в которой использовалось изделие;
   - краткое описание дефекта.
2. Документ, подтверждающий законность приобретения изделия.
3. Акт гидравлического испытания системы, в которой монтировалось изделие (если оно проводилось)
4. Настоящий заполненный гарантийный талон.

Отметка о возврате или обмене товара:

_____

_____

*Дата: «__» _____ 20___ г. Подпись*_____

ПАСПОРТ.РУКОВОДСТВО ПО ЭКСПЛУАТАЦИИ

Паспорт и РЭ разработаны в соответствии с требованиями ГОСТ `Р 2.601-2019