Библиотека СОК

ПАСПОРТ.РУКОВОДСТВО ПО ЭКСПЛУАТАЦИИ

КЛАПАН ДВОЙНОЙ РЕГУЛИРОВКИ ПРОХОДНОЙ, ПРОБКОВЫЙ (КРДП, аналог 11б25бк)

Модель: **VT. 004**

ПС - 47607

Паспорт и РЭ разработаны в соответствии с требованиями ГОСТ Р 2.601-2019 и ГОСТ Р 2.610-2019

ПАСПОРТ.РУКОВОДСТВО ПО ЭКСПЛУАТАЦИИ

1. Назначение и область применения

1.1. Клапан предназначено предназначен для фиксированной настройки и пользовательского регулирования количества теплоносителя, поступающего в нагревательный прибор системы водяного отопления.

1.2. Монтажная настройка клапана может быть изменена только при слитом теплоносителе, что предохраняет систему отопления от несанкционированного вмешательства в гидравлические настройки.

1.3. Основная область применения клапана – двухтрубные системы водяного отопления.

2. Технические характеристики

№	Характеристика	Ед. изм.	Значение для размера:	
			1/2"	3/4"
1	Номинальное давление, PN	МПа	1,6	
2	Максимальная температура рабочей среды	ºС	150	
3	Рабочая среда	Вода, растворы гликолей до 50%, водяной пар		
4	Присоединение к трубопроводу	Муфтовое по ГОСТ 6527		
5	Номинальный диаметр	мм	15	20
6	Присоединительный размер	дюймы	1/2"	3/4"
7	Стандарт на присоединительную резьбу		ГОСТ 6357-81	
8	Негерметичность регулирующего устройства в закрытом положении при ΔР= 1 кПа	$см^3$/мин	20	30
9	Класс герметичности затвора по ГОСТ 9544-2015		«IV-S1»	
10	Крутящий момент на рукоятку	Н·м	2,0	3,0

Паспорт и РЭ разработаны в соответствии с требованиями ГОСТ Р 2.601-2019 и ГОСТ Р 2.610-2019

	клапана			
11	Тип привода		ручной	
12	Максимальная температура окружающей среды	ºС	60	
11	Максимальная относительная влажность окружающей среды	%	80	
13	Ремонтопригодность	ремонтопригоден		
14	Средний полный ресурс	циклы	10000	
15	Средняя наработка на отказ	циклы	1500	
16	Условная пропускная способность			
16.1	- Kvs (позиция 1)	$м^3$/час	5,2	10,1
16.2	- Kv (позиция 0,75)	$м^3$/час	4,0	7,9
16.3	- Kv (позиция 0,5)	$м^3$/час	2,8	5,7
16.4	- Kv (позиция 0,25)	$м^3$/час	1,8	3,5
17	Тип по конструктивному признаку	Пробково-шиберный		
18	Предельный момент затяжки при монтаже	Н·м	35	45
19	Средний полный срок службы	лет	15	

ПАСПОРТ.РУКОВОДСТВО ПО ЭКСПЛУАТАЦИИ

4.Конструкция и материалы

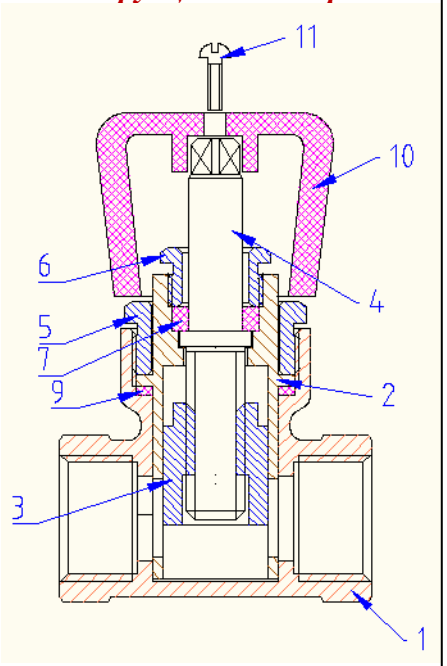

Внутри корпуса 1 расположена цилиндрическая пробка монтажной настройки 2 с круглым проходным отверстием. Поворотом пробки меняется пропускная способность крана от 0 до 100%. Монтажная настройка может происходить только при ослабленной крышке корпуса 5 (на сухом трубопроводе). Пользовательское регулирование осуществляется с помощью рукоятки 11. При ее вращении происходит перемещение цилиндрического шибера 3. Шток 4 с червячной передачей уплотнен с помощью сальника 7 и сальниковой гайки 6.

Паспорт и РЭ разработаны в соответствии с требованиями ГОСТ Р 2.601-2019 и ГОСТ Р 2.610-2019

Поз.	Наименование элемента	Материал
1	Корпус	Латунь CW 617N с покрытием из слоя никеля
2	Цилиндрическая пробка монтажной настройки	Латунь CW 614N
3	Цилиндрический шибер пользовательской настройки	Латунь CW 614N
4	Шток	Латунь CW 614N
5	Крышка корпуса	Латунь CW 614N
6	Гайка сальниковая	Латунь CW 614N
7	Уплотнитель сальника	PTFE
8	Прижимное кольцо сальника	Латунь CW 614N
9	Уплотнитель крышки корпуса	PTFE
10	Рукоятка	ABS-пластик
11	Винт крепления рукоятки	Сталь оцинкованная

5.Габаритные размеры

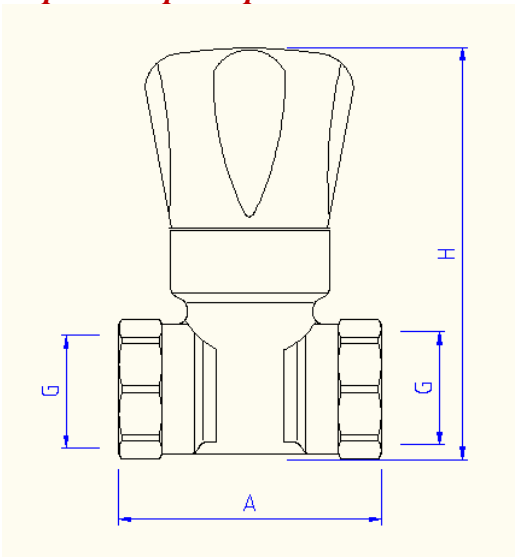

ПАСПОРТ.РУКОВОДСТВО ПО ЭКСПЛУАТАЦИИ

G, дюймы	A, мм	B, мм	Вес, г
1/2"	52	82	275
3/4"	62	88	649

6. Указания по монтажу и настройке

6.1. Клапаны могут устанавливаться в любом монтажном положении.

6.2. В соответствии с ГОСТ 12.2.063-2015 п.9.6, арматура не должна испытывать нагрузок от трубопровода (при изгибе, сжатии, растяжении, кручении, перекосах, вибрации, неравномерности затяжки крепежа и т.д.). При необходимости должны быть предусмотрены опоры или компенсаторы, устраняющие нагрузку на арматуру от трубопровода.

6.3. Несоосность соединяемых трубопроводов не должна превышать 3мм при длине до 1м плюс 1мм на каждый последующий метр (СП 73.13330.2016 п.5.1.8).

6.4. Для выполнения монтажной настройки необходимо выполнить следующие действия:

- опорожнить трубопровод;
- отвернуть винт 11 и снять рукоятку пользовательской регулировки 10;
- ослабить затяжку резьбовой крышки корпуса 5;
- повернуть пробку до совпадения риски на ее буртике с требуемой меткой на корпусе клапана;
- зафиксировать настройку затяжкой крышки 5;
- установить рукоятку 10 на место, закрепив ее винтом 11.

6.5. После монтажа система, в которой установлен клапан, должна быть подвергнута гидравлическому испытанию давлением, в 1,5 раз превышающим расчетное рабочее давление в системе. Испытание производится в соответствии с указаниями СП73.13330.2016.

6.6. При монтаже изделий не допускается превышать предельный момент затяжки, указанный в таблице технических характеристик.

Паспорт и РЭ разработаны в соответствии с требованиями ГОСТ Р 2.601-2019 и ГОСТ Р 2.610-2019

6.7. После монтажа система должна быть промыта в соответствии с требованиями п.6.1.13 СП73.13330.2016.

7. Указания по эксплуатации и техническому обслуживанию

7.1. Клапан должен эксплуатироваться при условиях, изложенных в таблице технических характеристик.
7.2. Не допускается эксплуатировать клапан с ослабленной гайкой крепления рукоятки.
7.3. Не допускается монтажная регулировка клапана на трубопроводе, заполненном теплоносителем.
7.4. При появлении течи по штоку, необходимо подтянуть сальниковую гайку
7.5 Категорически запрещается допускать замерзание рабочей среды внутри клапана.
7.6. Рабочая среда не должна способствовать образованию накипи и шлама на внутренних поверхностях изделия, а также вымыванию цинка из латуни. Карбонатный индекс горячей воды, проходящей через корпус изделия, не должен превышать 1,5 (мг-экв./дм^3)^2. Индекс Ланжелье для воды должен быть больше 0.
.

8. Условия хранения и транспортировки

8.1 В соответствии с ГОСТ 19433-88 изделия не относятся к категории опасных грузов, что допускает их перевозку любым видом транспорта в соответствии с правилами перевозки грузов, действующими на данном виде транспорта.
8.2. Изделия должны храниться в упаковке предприятия – изготовителя по условиям хранения 3 по таблице 13 ГОСТ 15150-69.
8.3. Транспортировка изделий должна осуществляться в соответствии с условиями 5 по таблице 13 ГОСТ 15150-69.

9. Утилизация

9.1.Утилизация изделия (переплавка, захоронение, перепродажа) производится в порядке, установленном Законами РФ от 04 мая

ПАСПОРТ.РУКОВОДСТВО ПО ЭКСПЛУАТАЦИИ

1999 г. № 96-ФЗ "Об охране атмосферного воздуха" (с изменениями и дополнениями), от 24 июня 1998 г. № 89-ФЗ (с изменениями и дополнениями) "Об отходах производства и потребления", от 10 января 2002 № 7-ФЗ « Об охране окружающей среды» (с изменениями и дополнениями), а также другими российскими и региональными нормами, актами, правилами, распоряжениями и пр., принятыми во исполнение указанных законов.
9.2. Содержание благородных металлов: *нет*

10. Гарантийные обязательства

10.1. Изготовитель гарантирует соответствие изделий требованиям безопасности, при условии соблюдения потребителем правил применения, транспортировки, хранения, монтажа и эксплуатации.
10.2. Гарантия распространяется на все дефекты, возникшие по вине завода - изготовителя.
10.3. Гарантия не распространяется на дефекты, возникшие в случаях:

- нарушения паспортных режимов хранения, монтажа, испытания, эксплуатации и обслуживания изделия;
- ненадлежащей транспортировки и погрузо-разгрузочных работ;
- наличия следов воздействия веществ, агрессивных к материалам изделия;
- наличия повреждений, вызванных пожаром, стихией, форс-мажорными обстоятельствами;
- повреждений, вызванных неправильными действиями потребителя;
- наличия следов постороннего вмешательства в конструкцию изделия.

10.4. Изготовитель оставляет за собой право вносить в конструкцию изделия изменения, не влияющие на заявленные технические характеристики. При этом фактический вес изделия

Паспорт и РЭ разработаны в соответствии с требованиями ГОСТ Р 2.601-2019 и ГОСТ Р 2.610-2019

не должен отличаться от веса, заявленного в настоящем паспорте, более, чем на 10%.

11. Условия гарантийного обслуживания

11.1. Претензии к качеству изделия могут быть предъявлены в течение гарантийного срока.

11.2. Неисправные изделия в течение гарантийного срока ремонтируются или обмениваются на новые бесплатно. Потребитель также имеет право на возврат уплаченных за некачественное изделие денежных средств или на соразмерное уменьшение его цены. В случае замены или ремонта, замененное изделие или его части, полученные в результате ремонта, переходят в собственность сервисного центра.

11.3. Решение о возмещении затрат Потребителю, связанных с демонтажом, монтажом и транспортировкой неисправного изделия в период гарантийного срока принимается по результатам экспертного заключения, в том случае, если изделие признано ненадлежащего качества.

11.4. В случае, если результаты экспертизы покажут, что недостатки изделия возникли вследствие обстоятельств, за которые не отвечает изготовитель, затраты на экспертизу изделия оплачиваются Потребителем.

11.5. Изделия принимаются в гарантийный ремонт (а также при возврате) полностью укомплектованными.

ГАРАНТИЙНЫЙ ТАЛОН №_____

Наименование товара

КЛАПАН ДВОЙНОЙ РЕГУЛИРОВКИ ПРОХОДНОЙ, ПРОБКОВЫЙ

№	Модель	Размер	Количество
1	***VT. 004***		
2			

Название и адрес торгующей организации _____

Дата продажи _____ Подпись продавца _____

Штамп или печать торгующей организации

С условиями гарантии СОГЛАСЕН:

ПОКУПАТЕЛЬ _____*(подпись)*

Гарантийный срок - Десять лет (сто двадцать месяцев) с даты продажи конечному потребителю

По вопросам гарантийного ремонта, рекламаций и претензий к качеству изделий обращаться в сервисный центр по адресу: г. Санкт-Петербург, ул. Профессора Качалова, дом 11, корпус 3, литер «А», тел/факс (812)3247750

При предъявлении претензии к качеству товара, покупатель предоставляет следующие документы:

1. Заявление в произвольной форме, в котором указываются:
   - название организации или Ф.И.О. покупателя, фактический адрес и контактные телефоны;
   - название и адрес организации, производившей монтаж;
   - основные параметры системы, в которой использовалось изделие;
   - краткое описание дефекта.
2. Документ, подтверждающий законность приобретения изделия.
3. Акт гидравлического испытания системы, в которой монтировалось изделие (если оно проводилось)
4. Настоящий заполненный гарантийный талон.

Отметка о возврате или обмене товара:

Дата: «__» _____20___г. Подпись_____

Изготовитель:TAIZHOU JIAHENG VALVES CO., LTD, Huxin Village, Chumen Town, Yuhuan County, China