Библиотека СОК

ПАСПОРТ.РУКОВОДСТВО ПО ЭКСПЛУАТАЦИИ

Изготовитель: TAIZHOU JIAHENG VALVES CO., LTD, Huxin Village, Chumen Town, Yuhuan County, China

ТРОЙНИК КОЛЛЕКТОРНЫЙ

Модель: **VTc. 530**

VALTEC ГАРАНТИЯ 7 ЛЕТ S.R.L.

ПС - 47396

Паспорт и РЭ разработаны в соответствии с требованиями ГОСТ Р 2.601-2019 и ГОСТ Р 2.610-2019

ПАСПОРТ.РУКОВОДСТВО ПО ЭКСПЛУАТАЦИИ

1.Назначение и область применения

1.1. Тройник коллекторный служит для присоединения к коллекторам систем водоснабжения или водяного отопления воздухоотводчика и дренажного крана.

1.2. К тройнику могут присоединяться и иные конструктивные элементы: термометр, манометр, выносной датчик термостата, соединительная трубка и т.п.

1.3. Неиспользуемое отверстие тройника глушится резьбовой пробкой (не входит в комплект поставки).

2. Технические характеристики

№ п/п	*Наименование характеристики*	*Ед. изм.*	*Значение*
1	Максимальная температура рабочей среды	°С	110
2	Номинальное давление, PN	МПа	1,6
3	Предельный момент затяжки при монтаже (наружная резьба)	Н·м	30
4	Стандарт присоединительной резьбы		ГОСТ 6357-81
5	Рабочая среда	Вода, растворы гликолей до 50%	
6	Максимальная температура окружающей среды	°С	60
7	Максимальная относительная влажность окружающей среды	%	65
8	Средний полный срок службы	лет	20
9	Материалы:		
9.1	-корпус	Латунь CW 617N с покрытием из слоя никеля	
9.2	-уплотнительное кольцо	EPDM	

Паспорт и РЭ разработаны в соответствии с требованиями ГОСТ Р 2.601-2019 и ГОСТ Р 2.610-2019

3. Габаритные размеры

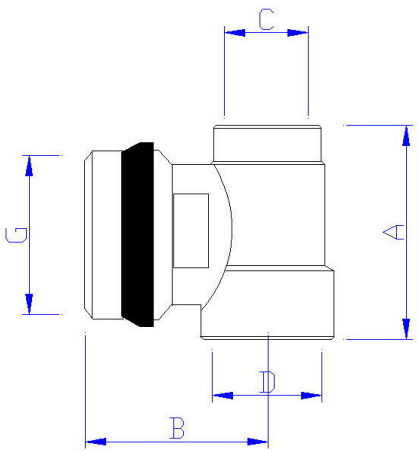

Артикул	A, мм	B, мм	C, дюймы	D, дюймы	G, дюймы	Вес, г
VTc.530.N.050404	42	35	1/2″	1/2″	3/4″	98
VTc.530.N.060404	42	35	1/2″	1/2″	1″	114

4. Указания по монтажу

4.1. Монтаж изделий следует производить в соответствии с требованиями СП 73.13330.2016 «Внутренние санитарно-технические системы».
4.2. При монтаже на коллектор, имеющий конусную привалочную плоскость (например: VTc.579.EMNX; VTc.582.EMNX; VTc.584.EMNX; VTc.586.EMNX; VTc.588.EMNX; VTc.589.EMNX; VTc.594.EMNX; VTc.596.EMNX), использование дополнительного уплотнительного материала не требуется. При отсутствии такой плоскости необходимо дополнительно герметизировать соединение льняной прядью, лентой ФУМ или сантехнической полиамидной нитью.

ПАСПОРТ.РУКОВОДСТВО ПО ЭКСПЛУАТАЦИИ

4.3. Монтаж следует производить с помощью рожковых гаечных ключей. Использование разводных или рычажных ключей не допускается.
4.4. Не допускается превышение предельных монтажных моментов, указанных в таблице технических характеристик настоящего паспорта, а также паспортах присоединяемых к тройнику элементов.
4.5. Установку автоматического воздухоотводчика на тройник рекомендуется производить через отсекающий клапан.
4.6. Перед запуском в эксплуатацию система должна быть подвергнута гидравлическому испытанию статическим давлением, в 1,5 раза превышающим рабочее, но не менее 6 бар. Испытания проводятся в порядке, изложенном в СП73.13330.2016.
4.7. После монтажа система должна быть промыта в соответствии с требованиями п.6.1.13 СП73.13330.2016.

5. Указания по эксплуатации и техническому обслуживанию

5.1. Изделия должны эксплуатироваться при условиях, изложенных в таблице технических характеристик.
5.2 Категорически запрещается допускать замерзание рабочей среды внутри тройника.
5.3 Рабочая среда не должна способствовать образованию накипи и шлама на поверхностях изделия, а также вымыванию цинка из латуни. Карбонатный индекс горячей воды, проходящей через корпус изделия, не должен превышать 1,5 мг-экв./дм^3. Индекс Ланжелье для воды должен быть больше 0.

6. Условия хранения и транспортировки

6.1 В соответствии с ГОСТ 19433-88 изделия не относятся к категории опасных грузов, что допускает их перевозку любым видом транспорта в соответствии с правилами перевозки грузов, действующими на данном виде транспорта.

Паспорт и РЭ разработаны в соответствии с требованиями ГОСТ Р 2.601-2019 и ГОСТ Р 2.610-2019

6.2. Изделия должны храниться в упаковке предприятия – изготовителя по условиям хранения 3 по таблице 13 ГОСТ 15150-69.
6.3. Транспортировка изделий должна осуществляться в соответствии с условиями 5 по таблице 13 ГОСТ 15150-69

7. Утилизация

7.1.Утилизация изделия (переплавка, захоронение, перепродажа) производится в порядке, установленном Законами РФ от 04 мая 1999 г. № 96-ФЗ "Об охране атмосферного воздуха" (с изменениями и дополнениями), от 24 июня 1998 г. № 89-ФЗ (с изменениями и дополнениями) "Об отходах производства и потребления", от 10 января 2002 № 7-ФЗ « Об охране окружающей среды» (с изменениями и дополнениями), а также другими российскими и региональными нормами, актами, правилами, распоряжениями и пр., принятыми во исполнение указанных законов.
7.2. Содержание благородных металлов: *нет*.

8. Гарантийные обязательства

8.1. Изготовитель гарантирует соответствие изделий требованиям безопасности, при условии соблюдения потребителем правил применения, транспортировки, хранения, монтажа и эксплуатации.
8.2. Гарантия распространяется на все дефекты, возникшие по вине завода - изготовителя.
8.3. Гарантия не распространяется на дефекты, возникшие в случаях:

- нарушения паспортных режимов хранения, монтажа, испытания, эксплуатации и обслуживания изделия;
- ненадлежащей транспортировки и погрузо-разгрузочных работ;
- наличия следов воздействия веществ, агрессивных к материалам изделия;

ПАСПОРТ.РУКОВОДСТВО ПО ЭКСПЛУАТАЦИИ

- наличия повреждений, вызванных пожаром, стихией, форс - мажорными обстоятельствами;
- повреждений, вызванных неправильными действиями потребителя;
- наличия следов постороннего вмешательства в конструкцию изделия.

8.4. Изготовитель оставляет за собой право вносить в конструкцию изделия изменения, не влияющие на заявленные технические характеристики. При этом фактический вес изделия не должен отличаться от веса, заявленного в настоящем паспорте, более, чем на 10%.

9.Условия гарантийного обслуживания

9.1. Претензии к качеству изделия могут быть предъявлены в течение гарантийного срока.
9.2. Неисправные изделия в течение гарантийного срока обмениваются на новые бесплатно. Потребитель также имеет право на возврат уплаченных за некачественное изделие денежных средств или на соразмерное уменьшение его цены. В случае замены, замененное изделие переходят в собственность сервисного центра.
9.3. Решение о возмещении затрат Потребителю, связанных с демонтажом, монтажом и транспортировкой неисправного изделия в период гарантийного срока принимается по результатам экспертного заключения, в том случае, если изделие признано ненадлежащего качества.
9.4. В случае, если результаты экспертизы покажут, что недостатки изделия возникли вследствие обстоятельств, за которые не отвечает изготовитель, затраты на экспертизу изделия оплачиваются Потребителем.
9.5. Изделия принимаются в гарантийный ремонт (а также при возврате) полностью укомплектованными.

Паспорт и РЭ разработаны в соответствии с требованиями ГОСТ Р 2.601-2019 и ГОСТ Р 2.610-2019

ГАРАНТИЙНЫЙ ТАЛОН №_____

Наименование товара

ТРОЙНИК КОЛЛЕКТОРНЫЙ

№	Модель	Размер	Количество
1	VTc.530		
2			

Название и адрес торгующей организации _____

_____

Дата продажи _____ Подпись продавца _____

Штамп или печать
торгующей организации

С условиями гарантии СОГЛАСЕН:

ПОКУПАТЕЛЬ _____*(подпись)*

Гарантийный срок - Семь лет (восемьдесят четыре месяца) с даты продажи конечному потребителю

По вопросам гарантийного ремонта, рекламаций и претензий к качеству изделий обращаться в сервисный центр по адресу: г. Санкт-Петербург, ул. Профессора Качалова, дом 11, корпус 3, литер «А», тел/факс (812)3247750

При предъявлении претензии к качеству товара, покупатель предоставляет следующие документы:

1. Заявление в произвольной форме, в котором указываются:
   - название организации или Ф.И.О. покупателя, фактический адрес и контактные телефоны;
   - название и адрес организации, производившей монтаж;
   - основные параметры системы, в которой использовалось изделие;
   - краткое описание дефекта.
2. Документ, подтверждающий законность приобретения изделия.
3. Акт гидравлического испытания системы, в которой монтировалось изделие (если оно проводилось)
4. Настоящий заполненный гарантийный талон.

Отметка о возврате или обмене товара:

_____

_____

*Дата: «__» _____20___г. Подпись*_____

ПАСПОРТ.РУКОВОДСТВО ПО ЭКСПЛУАТАЦИИ

Паспорт и РЭ разработаны в соответствии с требованиями ГОСТ Р 2.601-2019 и ГОСТ Р 2.610-2019