Библиотека СОК

ПАСПОРТ.РУКОВОДСТВО ПО ЭКСПЛУАТАЦИИ

VALTEC

ФИТИНГ КОЛЛЕКТОРНЫЙ-
ТРОЙНИК С ВРАЩАЮЩИМСЯ ШТУЦЕРОМ

Модель: **VTc. 630**

ПС – 47656-2

Паспорт и РЭ разработаны в соответствии с требованиями ГОСТ Р 2.601-2019 и ГОСТ Р 2.610-2019

ПАСПОРТ.РУКОВОДСТВО ПО ЭКСПЛУАТАЦИИ

1.Артикулы

VTc.630.N.0504 - фитинг коллекторный - тройник с вращающимся штуцером 3/4"x1/2"x1/2";
VTc.630.N.0604 - фитинг коллекторный – тройник с вращающимся штуцером 1"x1/2"x1/2".

2.Назначение и область применения

2.1. Тройник предназначен для использования совместно с коллекторами систем горячего и холодного (в том числе, питьевого) водоснабжения, водяного отопления и холодоснабжения.
Тройник может использоваться в иных системах, транспортирующих рабочую среду, неагрессивную к материалам отвода.
2.2. Вращающийся штуцер тройника облегчает его монтаж и даёт возможность устанавливать отвод в требуемое монтажное положение.
2.3. Наличие уплотнительного эластомерного кольца позволяет отказаться от использования дополнительных уплотнительных материалов при монтаже.
2.4. Не используемое отверстие тройника глушится резьбовой пробкой (не входит в комплект поставки).

3. Технические характеристики

№	Наименование характеристики	Ед. изм.	Значение
1	Диапазон температур рабочей среды	°С	-20° … 110°
2	Номинальное давление, PN	МПа	1,6
3	Предельный момент затяжки при монтаже для размера:		
3.1	-1/2"(муфтовый патрубок)	Н·м	15
3.2	-3/4" (штуцер)	Н·м	25
3.3	-1" (штуцер)	Н·м	30
4	Стандарт присоединительной		ГОСТ 6357-81

Паспорт и РЭ разработаны в соответствии с требованиями ГОСТ Р 2.601-2019 и ГОСТ Р 2.610-2019

	резьбы		
5	Рабочая среда	Вода, растворы гликолей до 50%	
6	Максимальная температура окружающей среды	°C	60
7	Максимальная относительная влажность окружающей среды	%	65
8	Средний полный срок службы	лет	15
9	Совместимость с изделиями VALTEC (без использования дополнительного уплотнительного материала)		
9.1	-резьба 1/2"	VT.539.N.04; VT.539.NO.04; VT.502.N.04; VTr.585.N.04; VTr.583.NR.0004; VT.502.NH.04;VT.502.NV.04	
9.2	- резьба 3/4"	VTc.580.N.05;VTc.570.N.05; VTc.560.N.05; VTc.550.N.05; VTc.500.N.05	
9.3	- резьба 1"	VTc.580.NE.06; VTc.580.N.06; VTc.570.NE.06; Tc.560.NE.06; VTc.550.N.06;VTc.550.N.06; VTc.510.SS.06; VTc.505.SS.06; VTc.500.NE.06;VTc.500.N.06	

4. Габаритные размеры

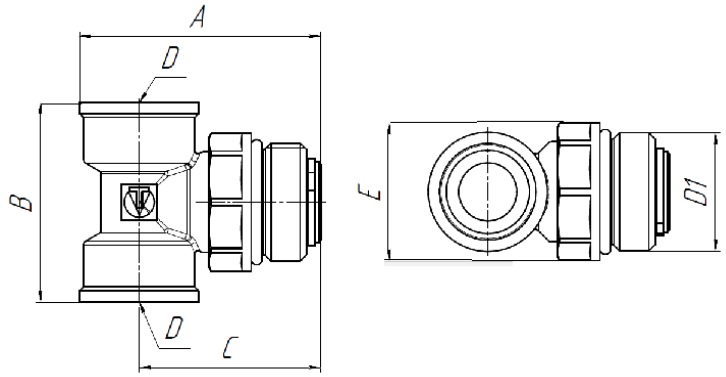

ПАСПОРТ.РУКОВОДСТВО ПО ЭКСПЛУАТАЦИИ

Артикул	*A, мм*	*B, мм*	*C, мм*	*D, дюймы*	*D1, дюймы*	*E, мм*	*под ключ*	*Вес, г*
VTc.630.N.0504	54	45	41	1/2"	3/4"	31	S29	146
VTc.630.N.0604	55	45	42	1/2"	1"	40	S37	185

5. Конструкция и материалы

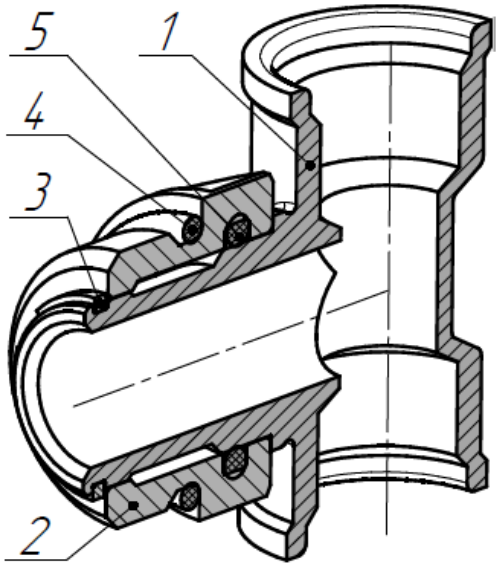

Поз.	*Наименование элемента*	*Материал*
1	Корпус	латунь ЛС59-2 с покрытием из слоя никеля
2	Ниппель	
3	Стопорное кольцо	сталь нержавеющая AISI304
4	Уплотнительное кольцо наружное	EPDM
5	Уплотнительное кольцо внутреннее	EPDM

Паспорт и РЭ разработаны в соответствии с требованиями ГОСТ Р 2.601-2019 и ГОСТ Р 2.610-2019

6. Указания по монтажу

6.1. Монтаж изделий следует производить в соответствии с требованиями СП 73.13330.2016 «Внутренние санитарно-технические системы».

6.2. Монтаж следует производить с помощью рожковых гаечных ключей. Использование разводных или рычажных ключей не допускается.

6.3. Не допускается превышение предельных монтажных моментов, указанных в таблице технических характеристик настоящего паспорта, а также паспортах присоединяемых к тройнику элементов.

6.4. Установку автоматического воздухоотводчика на тройник рекомендуется производить через отсекающий клапан.

6.5. Перед запуском в эксплуатацию система должна быть подвергнута гидравлическому испытанию статическим давлением, в 1,5 раза превышающим рабочее, но не менее 6 бар. Испытания проводятся в порядке, изложенном в СП73.13330.2016.

6.6. После монтажа система должна быть промыта в соответствии с требованиями п.6.1.13 СП73.13330.2016.

7.Указания по эксплуатации и техническому обслуживанию

7.1. Изделия должны эксплуатироваться при условиях, изложенных в таблице технических характеристик.

7.2 Категорически запрещается допускать замерзание рабочей среды внутри изделия.

7.3 Рабочая среда не должна способствовать образованию накипи и шлама на поверхностях изделия, а также вымыванию цинка из латуни. Карбонатный индекс горячей воды, проходящей через корпус изделия, не должен превышать 1,5 (мг-экв./дм^3)^2. Индекс Ланжелье для воды должен быть больше 0.

8. Условия хранения и транспортировки

8.1 В соответствии с ГОСТ 19433-88 изделия не относятся к категории опасных грузов, что допускает их перевозку любым

ПАСПОРТ.РУКОВОДСТВО ПО ЭКСПЛУАТАЦИИ

видом транспорта в соответствии с правилами перевозки грузов, действующими на данном виде транспорта.

8.2. Изделия должны храниться в упаковке предприятия – изготовителя по условиям хранения 3 по таблице 13 ГОСТ 15150-69.

8.3. Транспортировка изделий должна осуществляться в соответствии с условиями 5 по таблице 13 ГОСТ 15150-69.

9. Утилизация

9.1.Утилизация изделия (переплавка, захоронение, перепродажа) производится в порядке, установленном Законами РФ от 04 мая 1999 г. № 96-ФЗ "Об охране атмосферного воздуха" (с изменениями и дополнениями), от 24 июня 1998 г. № 89-ФЗ (с изменениями и дополнениями) "Об отходах производства и потребления", от 10 января 2002 № 7-ФЗ « Об охране окружающей среды» (с изменениями и дополнениями), а также другими российскими и региональными нормами, актами, правилами, распоряжениями и пр., принятыми во исполнение указанных законов.

9.2. Содержание благородных металлов: *нет*.

10. Гарантийные обязательства

10.1. Изготовитель гарантирует соответствие изделий требованиям безопасности, при условии соблюдения потребителем правил применения, транспортировки, хранения, монтажа и эксплуатации.

10.2. Гарантия распространяется на все дефекты, возникшие по вине завода - изготовителя.

10.3. Гарантия не распространяется на дефекты, возникшие в случаях:

- нарушения паспортных режимов хранения, монтажа, испытания, эксплуатации и обслуживания изделия;
- ненадлежащей транспортировки и погрузо-разгрузочных работ;

Паспорт и РЭ разработаны в соответствии с требованиями ГОСТ Р 2.601-2019 и ГОСТ Р 2.610-2019

- наличия следов воздействия веществ, агрессивных к материалам изделия;
- наличия повреждений, вызванных пожаром, стихией, форс - мажорными обстоятельствами;
- повреждений, вызванных неправильными действиями потребителя;
- наличия следов постороннего вмешательства в конструкцию изделия.

10.4. Изготовитель оставляет за собой право вносить в конструкцию изделия изменения, не влияющие на заявленные технические характеристики. При этом фактический вес изделия не должен отличаться от веса, заявленного в настоящем паспорте, более, чем на 10%.

11.Условия гарантийного обслуживания

11.1. Претензии к качеству изделия могут быть предъявлены в течение гарантийного срока.

11.2. Неисправные изделия в течение гарантийного срока обмениваются на новые бесплатно. Потребитель также имеет право на возврат уплаченных за некачественное изделие денежных средств или на соразмерное уменьшение его цены. В случае замены или ремонта, замененное изделие или его части, полученные в результате ремонта, переходят в собственность сервисного центра.

11.3. Решение о возмещении затрат Потребителю, связанных с демонтажом, монтажом и транспортировкой неисправного изделия в период гарантийного срока принимается по результатам экспертного заключения, в том случае, если изделие признано ненадлежащего качества.

11.4. В случае, если результаты экспертизы покажут, что недостатки изделия возникли вследствие обстоятельств, за которые не отвечает изготовитель, затраты на экспертизу изделия оплачиваются Потребителем.

ПАСПОРТ.РУКОВОДСТВО ПО ЭКСПЛУАТАЦИИ

11.5. Изделия принимаются в гарантийный ремонт (а также при возврате) полностью укомплектованными.

Паспорт и РЭ разработаны в соответствии с требованиями ГОСТ Р 2.601-2019 и ГОСТ Р 2.610-2019

ГАРАНТИЙНЫЙ ТАЛОН №_____

Наименование товара

ФИТИНГ РЕЗЬБОВОЙ. ТРОЙНИК КОЛЛЕКТОРНЫЙ С ВРАЩАЮЩИМСЯ ШТУЦЕРОМ

№	Модель	Размер	Количество
1	***VTc.630***		
2			

Название и адрес торгующей организации _____

Дата продажи _____ Подпись продавца _____

Штамп или печать
торгующей организации

С условиями гарантии СОГЛАСЕН:

ПОКУПАТЕЛЬ _____*(подпись)*

Гарантийный срок - Десять лет (сто двадцать месяцев) с даты продажи конечному потребителю

По вопросам гарантийного ремонта, рекламаций и претензий к качеству изделий обращаться в сервисный центр по адресу: г. Санкт-Петербург, ул. Профессора Качалова, дом 11, корпус 3, литер «А», тел/факс (812)3247750

При предъявлении претензии к качеству товара, покупатель предоставляет следующие документы:

1. Заявление в произвольной форме, в котором указываются:
   - название организации или Ф.И.О. покупателя, фактический адрес и контактные телефоны;
   - название и адрес организации, производившей монтаж;
   - основные параметры системы, в которой использовалось изделие;
   - краткое описание дефекта.
2. Документ, подтверждающий законность приобретения изделия.
3. Акт гидравлического испытания системы, в которой монтировалось изделие (если оно проводилось)
4. Настоящий заполненный гарантийный талон.

Отметка о возврате или обмене товара:

Дата: «__» _____20___г. Подпись_____

Изготовитель: TAIZHOU JIAHENG VALVES CO., LTD, Huxin Village, Chumen Town, Yuhuan County, China

ПАСПОРТ.РУКОВОДСТВО ПО ЭКСПЛУАТАЦИИ

Паспорт и РЭ разработаны в соответствии с требованиями ГОСТ Р 2.601-2019 и ГОСТ Р 2.610-2019