Библиотека СОК

ПАСПОРТ.РУКОВОДСТВО ПО ЭКСПЛУАТАЦИИ

VALTEC

Изготовитель: IVAR S.p.A.,Via IV Novembre,181, 25080, Prevalle (BS),ITALY

РАСХОДОМЕР (РОТАМЕТР)
КОЛЛЕКТОРНЫЙ

Модель: **VT. FLC 15**

ПС - 47475

Паспорт и РЭ разработаны в соответствии с требованиями ГОСТ Р 2.601-2019 и ГОСТ Р 2.610-2019

ПАСПОРТ.РУКОВОДСТВО ПО ЭКСПЛУАТАЦИИ

1. Назначение и область применения

1.1. Расходомер (ротаметр) предназначен для индикации расхода теплоносителя в циркуляционных трубопроводах систем водяного отопления, присоединенных к распределительным коллекторам, имеющим выходы стандарта «евроконус» (3/4″ЕК).

1.3. Принцип действия ротаметра основан на перемещении подпружиненного профильного поплавка-индикатора под воздействием перепада давлений, который возникает при обтекании поплавка потоком рабочей среды.

2.Технические характеристики

№ п/п	*Наименование характеристики*	*Ед. изм.*	*Значение*
1	Максимальная температура теплоносителя	°С	90
2	Номинальное давление, PN	МПа	1,0
3	Максимальная температура окружающего воздуха	°С	50
4	Максимальная относительная влажность среды, окружающей изделие	%	60
5	Рабочая среда	Вода, растворы гликолей до 50%	
6	Максимальный фиксируемый расход	л/с	0,07
7	Градуировка расхода	л/мин	1…4
8	Предельный момент затяжки при монтаже	Н·м	25
9	Пропускная способность, Kv	$м^3$/час	2,75
10	Средний полный срок службы	лет	20

Паспорт и РЭ разработаны в соответствии с требованиями ГОСТ Р 2.601-2019 и ГОСТ Р 2.610-2019

3.Рекомендации по монтажу

3.1. Расходомер может устанавливаться в любом монтажном положении, удобном для считывания показаний поплавка-индикатора.
3.2. Использование для присоединения расходомера к коллектору дополнительных герметизирующих материалов не требуется.
3.3. Расходомер присоединяется только к *ОБРАТНОМУ* коллектору циркуляционного кольца (направление потока жидкости показано стрелкой на корпусе расходомера).
3.4. Расходы в петлях устанавливаются в соответствии с данными гидравлического расчета. Настройка расходов производится настроечными клапанами коллекторного блока.
3.5. При монтаже не допускается превышение предельного момента затяжки, указанного в таблице технических характеристик.
3.6. Присоединение трубопровода к расходомеру осуществляется с помощью следующих фитингов стандарта «евроконус»:
-VTc.4410 – для пластиковых труб;
-VTc.4430– для медных труб и труб из нержавеющей стали;
-VTc.4420; VTc.712.NE – для металлополимерных труб;
-VTp.708E –для полипропиленовых труб.
При использовании адаптера VTc.701E трубы к расходомеру могут присоединяться с помощью фитингов с плоской прокладкой и накидной гайкой:
-VTm.322;VTm.222 – для металлополимерных и полимерных труб;
-VTi.908 – для труб их нержавеющей стали;
-VTp.708 – для полипропиленовых труб.
3.7. Перед запуском в эксплуатацию система должна быть подвергнута гидравлическому испытанию статическим давлением, в 1,5 раза превышающим рабочее, но не менее 6 бар. Испытания проводятся в порядке, изложенном в СП73.13330.2016.

ПАСПОРТ.РУКОВОДСТВО ПО ЭКСПЛУАТАЦИИ

3.8. После монтажа система должна быть промыта в соответствии с требованиями п.6.1.13 СП73.13330.2016.

4. Используемые материалы

№ п/п	*Наименование элементов*	*Материал*	*Марка*
1	Корпуса, накидная гайка	Латунь с покрытием из слоя никеля	CW 617N
2	Уплотнительные кольца	Этил-пропиленовый эластомер	EPDM
3	Поплавок -индикатор	Полипропилен	PP-R
4	Прозрачная трубка шкалы	Поликарбонат	PC
5	Пружина	Нержавеющая сталь	AISI 316

5.Габаритные размеры

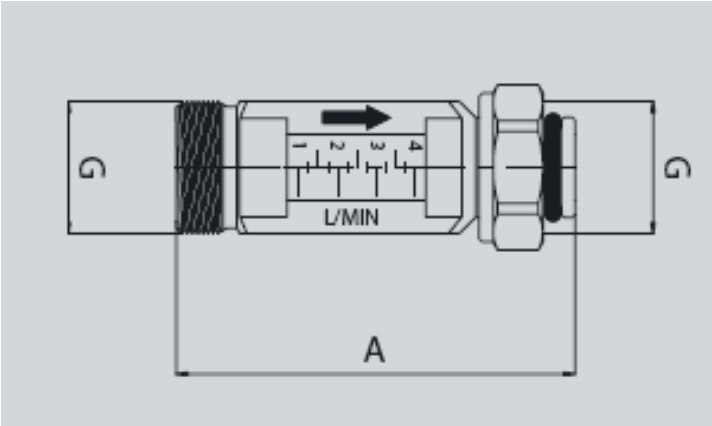

A, мм	*G, дюймы*	*Вес, г*
72	3/4"	136

Паспорт и РЭ разработаны в соответствии с требованиями ГОСТ Р 2.601-2019 и ГОСТ Р 2.610-2019

6.Указания по эксплуатации и техническому обслуживанию

6.1. Изделия должны эксплуатироваться при условиях, изложенных в таблице технических характеристик.
6.2. Трубопровод к расходомеру должен присоединяться таким образом, чтобы на корпус расходомера не передавались изгибающие и продольные усилия.
6.3. Индикационное окошко расходомера должно содержаться в чистоте. Не допускается попадание на него лакокрасочных материалов и растворителей.
6.4. Не допускается замораживание рабочей среды внутри изделия.
6.5. Рабочая среда не должна способствовать образованию накипи и шлама на внутренних поверхностях изделия, а также вымыванию цинка из латуни. Карбонатный индекс горячей воды, проходящей через корпус изделия, не должен превышать 1,5 (мг-экв./дм^3)^2. Индекс Ланжелье для воды должен быть больше 0.

7.Условия хранения и транспортировки

7.1 В соответствии с ГОСТ 19433-88 изделия не относятся к категории опасных грузов, что допускает их перевозку любым видом транспорта в соответствии с правилами перевозки грузов, действующими на данном виде транспорта.
7.2. Изделия должны храниться в упаковке предприятия – изготовителя по условиям хранения 3 по таблице 13 ГОСТ 15150-69.
7.3. Транспортировка изделий должна осуществляться в соответствии с условиями 5 по таблице 13 ГОСТ 15150-69.

8. Утилизация

8.1.Утилизация изделия (переплавка, захоронение, перепродажа) производится в порядке, установленном Законами РФ от 04 мая 1999 г. № 96-ФЗ "Об охране атмосферного воздуха" (с изменениями и дополнениями), от 24 июня 1998 г. № 89-ФЗ (с изменениями и дополнениями) "Об отходах производства и

ПАСПОРТ.РУКОВОДСТВО ПО ЭКСПЛУАТАЦИИ

потребления", от 10 января 2002 № 7-ФЗ « Об охране окружающей среды» (с изменениями и дополнениями), а также другими российскими и региональными нормами, актами, правилами, распоряжениями и пр., принятыми во исполнение указанных законов.
8.2. Содержание благородных металлов: *нет*.

9.Гарантийные обязательства

9.1. Изготовитель гарантирует соответствие изделия требованиям безопасности, при условии соблюдения потребителем правил применения, транспортировки, хранения, монтажа и эксплуатации.
9.2. Гарантия распространяется на все дефекты, возникшие по вине завода-изготовителя.
9.3. Гарантия не распространяется на дефекты, возникшие в случаях:
- нарушения паспортных режимов хранения, монтажа, испытания, эксплуатации и обслуживания изделия;
- ненадлежащей транспортировки и погрузо-разгрузочных работ;
- наличия следов воздействия веществ, агрессивных к материалам изделия;
- наличия повреждений, вызванных пожаром, стихией, форс - мажорными обстоятельствами;
- повреждений, вызванных неправильными действиями потребителя;
- наличия следов постороннего вмешательства в конструкцию изделия.
9.4. Производитель оставляет за собой право внесения изменений в конструкцию, улучшающие качество изделия при сохранении основных эксплуатационных характеристик. При этом фактический вес изделия не должен отличаться от веса, заявленного в настоящем паспорте, более, чем на 10%.

Паспорт и РЭ разработаны в соответствии с требованиями ГОСТ Р 2.601-2019 и ГОСТ Р 2.610-2019

10.Условия гарантийного обслуживания

10.1. Претензии к качеству изделия могут быть предъявлены в течение гарантийного срока.

10.2. Неисправные изделия в течение гарантийного срока ремонтируются или обмениваются на новые бесплатно. Потребитель также имеет право на возврат уплаченных за некачественное изделие денежных средств или на соразмерное уменьшение его цены. В случае замены или ремонта, замененное изделие или его части, полученные в результате ремонта, переходят в собственность сервисного центра.

10.3. Решение о возмещении затрат Потребителю, связанных с демонтажом, монтажом и транспортировкой неисправного изделия в период гарантийного срока принимается по результатам экспертного заключения, в том случае, если изделие признано ненадлежащего качества.

10.4. В случае, если результаты экспертизы покажут, что недостатки изделия возникли вследствие обстоятельств, за которые не отвечает изготовитель, затраты на экспертизу изделия оплачиваются Потребителем.

10.5. Изделия принимаются в гарантийный ремонт (а также при возврате) полностью укомплектованными.

ГАРАНТИЙНЫЙ ТАЛОН №_____

Наименование товара

РАСХОДОМЕР (РОТАМЕТР) КОЛЛЕКТОРНЫЙ

№	*Модель*	*Количество*
1	***VT. FLC 15***	

Название и адрес торгующей организации _____

_____

Дата продажи _____ Подпись продавца _____

Штамп или печать
торгующей организации

С условиями гарантии СОГЛАСЕН:

ПОКУПАТЕЛЬ _____*(подпись)*

Гарантийный срок - Семь лет (восемьдесят четыре месяца) с даты продажи конечному потребителю

По вопросам гарантийного ремонта, рекламаций и претензий к качеству изделий обращаться в сервисный центр по адресу: г. Санкт-Петербург, ул. Профессора Качалова, дом 11, корпус 3, литер «А», тел/факс (812)3247750

При предъявлении претензии к качеству товара, покупатель предоставляет следующие документы:

1. Заявление в произвольной форме, в котором указываются:
   - название организации или Ф.И.О. покупателя, фактический адрес и контактные телефоны;
   - название и адрес организации, производившей монтаж;
   - основные параметры системы, в которой использовалось изделие;
   - краткое описание дефекта.
2. Документ, подтверждающий законность приобретения изделия.
3. Акт гидравлического испытания системы, в которой монтировалось изделие (если оно проводилось)
4. Настоящий заполненный гарантийный талон.

Отметка о возврате или обмене товара:

_____

_____

Дата: «__» _____20___г. Подпись_____