Библиотека СОК

ПАСПОРТ.РУКОВОДСТВО ПО ЭКСПЛУАТАЦИИ

Изготовитель: ООО «Ай Эм Ай Интернэшнл»,115280, г.Москва, ул.Ленинская Слобода, д.19, стр.2, Россия

ОГРАНИЧИТЕЛЬ ТЕМПЕРАТУРЫ ПРЯМОГО ДЕЙСТВИЯ

Тип: **RTL**

Модель: **VT.9154**

ПС - 47471

Паспорт и РЭ разработаны в соответствии с требованиями ГОСТ Р 2.601-2019 и ГОСТ Р 2.610-2019

ПАСПОРТ.РУКОВОДСТВО ПО ЭКСПЛУАТАЦИИ

1.Назначение и область применения

1.1. Ограничитель температуры прямого действия предназначен для регулирования объема проходящей через него рабочей среды в зависимости от её температуры.
1.2. Основными сферами применения изделия являются:
- системы водяных тёплых полов площадью до 15м2 (безнасосное подключение к высокотемпературному контуру);
- автоматическая балансировка петель систем водяных тёплых полов с насосно-смесительными узлами за счёт поддержания требуемой температуры обратного теплоносителя;
- системы радиаторного отопления (снижение расхода через радиатор при повышении температуры выходящего из радиатора теплоносителя);
- системы горячего водоснабжения многоквартирных жилых зданий (поддерживая минимально допустимый расход в рециркуляционных стояках. Ограничители обеспечивают автоматическую балансировку этих стояков между собой).

1.3. Ограничители температуры могут использоваться в иных системах при условии соблюдения требований, изложенных в таблице технических характеристик, и совместимости материалов клапана с используемой рабочей средой.
1.4. Ограничитель не является запорной арматурой, т.к. не обеспечивает полного перекрытия потока рабочей среды.

2.Технические характеристики

№	*Характеристика*	*Ед. изм.*	*Значение*
1	Номинальное давление, PN	МПа	1,0
2	Номинальный диаметр, DN	мм	15
3	Диапазон температур рабочей среды	ºС	+2 … +120
4	Допустимая температура окружающей среды	ºС	+5 … +60
5	Максимальная относительная влажность окружающей среды	%	80

Паспорт и РЭ разработаны в соответствии с требованиями ГОСТ Р 2.601-2019 и ГОСТ Р 2.610-2019

6	Максимально допустимый перепад давлений на клапане	МПа	0,4
7	Диапазон поддерживаемой температуры	ºС	0…50
8	Условная пропускная способность, Kvs	$м^3$/час	2,0
9	Пропускная способность при степени открытия клапана, Kv:		
9.1	- 2К	$м^3$/час	0,32
9.2	- 4К	$м^3$/час	0,66
9.3	- 6К	$м^3$/час	1,00
9.4	- 8К	$м^3$/час	1,34
9.5	- 10К	$м^3$/час	1,60
10	Резьба под термостатическую головку		М30х1,5
11	Резьба патрубка полусгона		R1/2"НР
12	Стандарт присоединительной резьбы		ГОСТ 6357-81
13	Присоединительная резьба		G3/4" НР «евроконус»
14	Допустимый изгибающий момент на корпус клапана	Н·м	240
15	Допустимый момент затяжки при монтаже клапана	Н·м	25
16	Допустимый момент затяжки накидной гайки термоголовки	Н·м	5
17	Температура рабочей среды за клапаном, в зависимости от позиции шкалы термоголовки		
17.1	-поз.0	ºС	0
17.2	-поз.1	ºС	10
17.3	-поз.2	ºС	20

ПАСПОРТ.РУКОВОДСТВО ПО ЭКСПЛУАТАЦИИ

17.4	-поз.3	ºС	30
17.5	-поз.4	ºС	40
17.6	-поз.5	ºС	50
18	Уровень шума при перепаде давлений на клапане 60 КПа,	дБ	25
19	Тип термоэлемента		жидкостный
20	Рабочая среда	Вода, растворы гликолей до 50%	
21	Вес	г	450
22	Полный средний срок службы	лет	25

3.Гидравлические характеристики

График пропускной способности

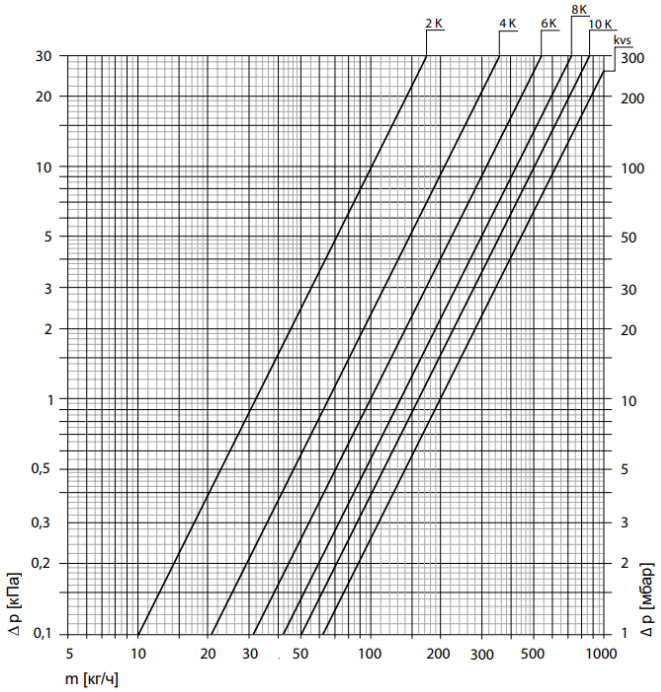

Паспорт и РЭ разработаны в соответствии с требованиями ГОСТ Р 2.601-2019 и ГОСТ Р 2.610-2019

Таблица пропускной способности в зависимости от настройки терморегулятора

Температура воды; °С	Пропускная способность при настройке терморегулятора; °С				
	10	20	30	40	50
10	<0,01	1,60	2,00	2,00	2,00
15	-	0,83	2,00	2,00	2,00
20	-	<0,01	1,60	2,00	2,00
25	-	-	0,83	2,00	2,00
30	-	-	<0,01	1,60	2,00
35	-	-	-	0,83	2,00
40	-	-	-	<0,01	1,60
45	-	-	-	-	0,83
50	-	-	-	-	<0,01

4.Материалы

№	Наименование	Материал
1	Корпус клапана	Литая коррозионностойкая бронза с гальванопокрытием из никеля (CC491K по EN 1982)
2	Уплотнения	EPDM
3	Шток	Сталь нержавеющая
4	Пружина золотника	Сталь нержавеющая
5	Корпус термоголовки	Акрилбутадиенстирол ABS
6	Накидная гайка термоголовки	Латунь CW614N с гальванопокрытием из хрома

ПАСПОРТ.РУКОВОДСТВО ПО ЭКСПЛУАТАЦИИ

5.Габаритные размеры

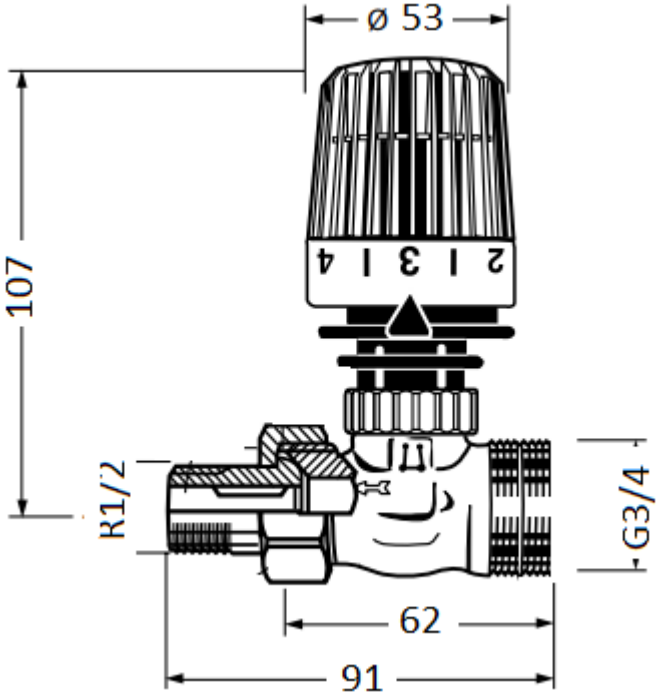

6. Рекомендации по монтажу

6.1. Ограничитель температуры должен монтироваться таким образом, чтобы на его корпус не передавались нагрузки от трубопроводов.

6.2. Направление потока рабочей среды должно совпадать с направлением стрелки на корпусе клапана.

6.3. При монтаже клапана не допускается превышать моменты затяжки, указанные в таблице технических характеристик

6.4. Перед запуском в эксплуатацию система должна быть подвергнута гидравлическому испытанию статическим давлением, в 1,5 раза превышающем рабочее, но не менее 6 бар.

Паспорт и РЭ разработаны в соответствии с требованиями ГОСТ Р 2.601-2019 и ГОСТ Р 2.610-2019

Испытания проводятся в порядке, изложенном в СП73.13330.2016.

6.5. Температура настройки ограничителя температуры должна быть выше температуры воздуха в месте его установки.

6.6. Ограничитель температуры должен устанавливаться в месте, где на него не будут воздействовать температурные излучения от труб, отопительных приборов и т.п.

6.7. После монтажа система должна быть промыта в соответствии с требованиями п.6.1.13 СП73.13330.2016.

7. Примеры применения

7.1. Ограничение температуры теплоносителя, выходящего из прибора водяного отопления

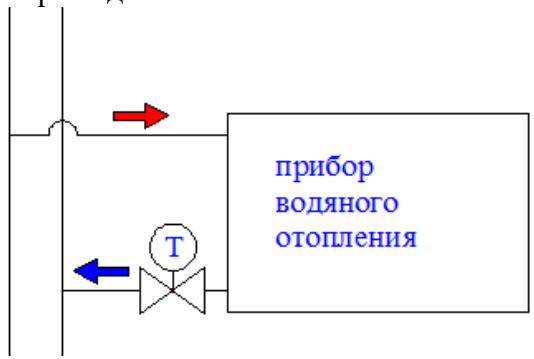

7.2. Устройство теплого пола от высокотемпературного контура отопления (не более 15 м^2)

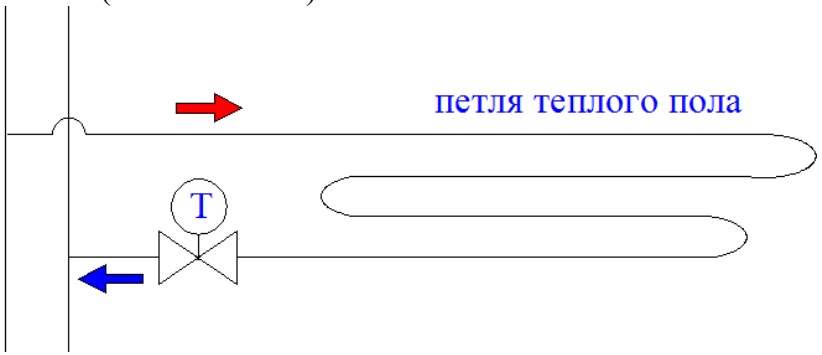

ПАСПОРТ.РУКОВОДСТВО ПО ЭКСПЛУАТАЦИИ

7.3. Балансировка петель тёплого пола при наличии насосно-смесительного узла

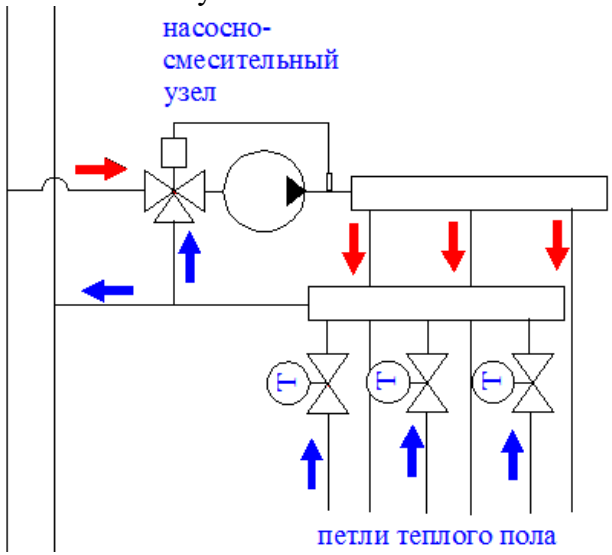

7.4. Балансировка рециркуляционных трубопроводов ГВС

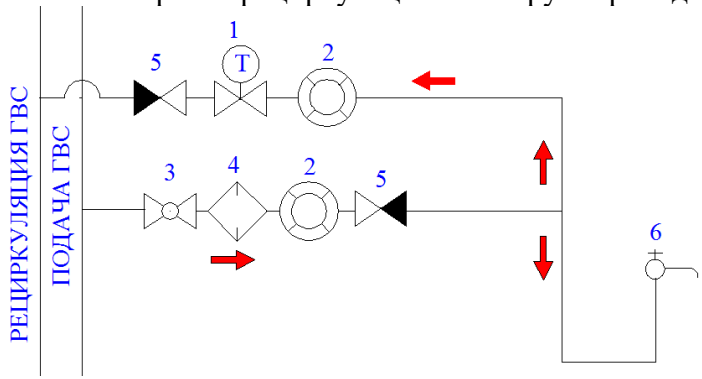

1-ограничитель температуры;
2-водосчетчик;
3-кран шаровой;
4-фильтр;
5- клапан обратный;
6 –кран водоразборный (смеситель).

Паспорт и РЭ разработаны в соответствии с требованиями ГОСТ Р 2.601-2019 и ГОСТ Р 2.610-2019

8.Указания по эксплуатации и техническому обслуживанию

8.1. Ограничитель температуры должен эксплуатироваться при параметрах, изложенных в таблице технических характеристик.
8.2. Не допускается замерзание рабочей среды внутри клапана.
8.3. Сальниковый узел клапана может быть заменён без осушения системы.
8.4. Термоголовку клапана следует оберегать от механических воздействий.
8.5. Рабочая среда не должна способствовать образованию накипи и шлама на внутренних поверхностях изделия, а также вымыванию цинка из латуни. Карбонатный индекс горячей воды, проходящей через корпус изделия, не должен превышать 1,5 (мг-экв./дм^3)^2. Индекс Ланжелье для воды должен быть больше 0

9.Условия хранения и транспортировки

9.1 В соответствии с ГОСТ 19433-88 изделия не относятся к категории опасных грузов, что допускает их перевозку любым видом транспорта в соответствии с правилами перевозки грузов, действующими на данном виде транспорта.
9.2. Изделия должны храниться в упаковке предприятия – изготовителя по условиям хранения 3 таблицы 13 ГОСТ 15150-69.
9.3. Транспортировка изделий должна осуществляться в соответствии с условиями 5 таблицы 13 ГОСТ 15150-69.

10.Утилизация

10.1.Утилизация изделия (переплавка, захоронение, перепродажа) производится в порядке, установленном Законами РФ от 04 мая 1999 г. № 96-ФЗ "Об охране атмосферного воздуха" (с изменениями и дополнениями), от 24 июня 1998 г. № 89-ФЗ (с изменениями и дополнениями) "Об отходах производства и потребления", от 10 января 2002 № 7-ФЗ « Об охране окружающей среды» (с изменениями и дополнениями), а также другими российскими и региональными нормами, актами,

правилами, распоряжениями и пр., принятыми во исполнение указанных законов.
10.2. Содержание благородных металлов: нет

11.Гарантийные обязательства

11.1. Изготовитель гарантирует соответствие изделия требованиям безопасности, при условии соблюдения потребителем правил применения, транспортировки, хранения, монтажа и эксплуатации.
11.2. Гарантия распространяется на все дефекты, возникшие по вине завода-изготовителя.
11.3. Гарантия не распространяется на дефекты, возникшие в случаях:

- нарушения паспортных режимов хранения, монтажа, испытания, эксплуатации и обслуживания изделия;
- ненадлежащей транспортировки и погрузо-разгрузочных работ;
- наличия следов воздействия веществ, агрессивных к материалам изделия;
- наличия повреждений, вызванных пожаром, стихией, форс - мажорными обстоятельствами;
- повреждений, вызванных неправильными действиями потребителя;
- наличия следов постороннего вмешательства в конструкцию изделия.

11.4. Производитель оставляет за собой право внесения изменений в конструкцию, улучшающие качество изделия при сохранении основных эксплуатационных характеристик. При этом фактический вес изделия не должен отличаться от заявленного в настоящем паспорте более, чем на 10%.

12.Условия гарантийного обслуживания

12.1. Претензии к качеству изделия могут быть предъявлены в течение гарантийного срока.

12.2. Неисправные изделия в течение гарантийного срока ремонтируются или обмениваются на новые бесплатно. Потребитель также имеет право на возврат уплаченных за некачественное изделие денежных средств или на соразмерное уменьшение его цены. В случае замены, замененное изделие или его части, полученные в результате ремонта, переходят в собственность сервисного центра.

12.3. Решение о возмещении затрат Потребителю, связанных с демонтажом, монтажом и транспортировкой неисправного изделия в период гарантийного срока принимается по результатам экспертного заключения, в том случае, если изделие признано ненадлежащего качества.

12.4. В случае, если результаты экспертизы покажут, что недостатки изделия возникли вследствие обстоятельств, за которые не отвечает изготовитель, затраты на экспертизу изделия оплачиваются Потребителем.

12.5. Изделия принимаются в гарантийный ремонт (а также при возврате) полностью укомплектованными.

ПАСПОРТ.РУКОВОДСТВО ПО ЭКСПЛУАТАЦИИ

ГАРАНТИЙНЫЙ ТАЛОН №_____

Наименование товара

ОГРАНИЧИТЕЛЬ ТЕМПЕРАТУРЫ ПРЯМОГО ДЕЙСТВИЯ

№	Модель	Размер	Количество
1	VT.9154		

Название и адрес торгующей организации _____

_____

Дата продажи _____ Подпись продавца _____

Штамп или печать торгующей организации

С условиями гарантии СОГЛАСЕН:

ПОКУПАТЕЛЬ _____*(подпись)*

Гарантийный срок - Пять лет (шестьдесят месяцев) с даты продажи конечному потребителю

По вопросам гарантийного ремонта, рекламаций и претензий к качеству изделий обращаться в сервисный центр по адресу: г. Санкт-Петербург, ул. Профессора Качалова, дом 11, корпус 3, литер «А», тел/факс (812)3247750

При предъявлении претензии к качеству товара, покупатель предоставляет следующие документы:

1. Заявление в произвольной форме, в котором указываются:
   - название организации или Ф.И.О. покупателя, фактический адрес и контактные телефоны;
   - название и адрес организации, производившей монтаж;
   - основные параметры системы, в которой использовалось изделие;
   - краткое описание дефекта.
2. Документ, подтверждающий законность приобретения изделий.
3. Акт гидравлического испытания системы, в которой монтировалось изделие.
4. Настоящий заполненный гарантийный талон.

Отметка о возврате или обмене товара:

_____

_____

Дата: « » 20 г. Подпись

Паспорт и РЭ разработаны в соответствии с требованиями ГОСТ Р 2.601-2019 и ГОСТ Р 2.610-2019

ПАСПОРТ.РУКОВОДСТВО ПО ЭКСПЛУАТАЦИИ

Паспорт и РЭ разработаны в соответствии с требованиями ГОСТ Р 2.601-2019 и ГОСТ Р 2.610-2019

ПАСПОРТ.РУКОВОДСТВО ПО ЭКСПЛУАТАЦИИ

Паспорт и РЭ разработаны в соответствии с требованиями ГОСТ Р 2.601-2019 и ГОСТ Р 2.610-2019