Библиотека СОК

ПАСПОРТ. РУКОВОДСТВО ПО ЭКСПЛУАТАЦИИ

VALTEC

Произведено по технологии: VALTEC s.r.l., Via Pietro Cossa, 2, 25135-Brescia, ITALY
Изготовитель: IVAR S.p.A.,Via IV Novembre,181, 25080, Prevalle (BS),ITALY

НИППЕЛЬ СДВОЕННЫЙ КОЛЛЕКТОРНЫЙ

Модель: **VT.0606**

VALTEC S.R.L. ГАРАНТИЯ 7 ЛЕТ

ПС -47082

Паспорт разработан в соответствии с требованиями ГОСТ 2.601-2019

ПАСПОРТ. РУКОВОДСТВО ПО ЭКСПЛУАТАЦИИ

1. Назначение и область применения

1.1. Сдвоенный ниппель с резьбой G1″ предназначен для соединения коллекторов VTc.594 EMNX, VTc.596 EMNX со смесительно-насосными узлами VT.Combi, VT.Dual и байпасными группами VT.0666, VT.0667.T.
1.2. Ниппели с резьбой G1 1/4″ используются для соединения между собою элементов системы модульного монтажа VARIMIX.

2. Конструктивные особенности

2.1. Ниппель состоит из двух латунных резьбовых патрубков, соединенных между собой с помощью пружинной фиксирующей шайбы, что позволяет патрубкам вращаться относительно друг друга.
2.2. Ниппели с резьбой G1″ имеют гальванопокрытие из никеля. Ниппели с резьбой G1 1/4″ гальванопокрытия не имеют.
2.3. Уплотнение обеспечивается двумя кольцами из EPDM, что не требует дополнительной герметизации соединения.

3. Технические характеристики

№ п/п	*Наименование характеристики*	*Ед. изм.*	*Значение характеристики*
1	Рабочее давление	МПа	1,0
2	Пробное давление	МПа	1,5
3	Максимальная рабочая температура	ºС	105
4	Максимальная кратковременно допустимая температура	ºС	130
6	Максимально допустимый монтажный момент	Нм	1″ -40 1 1/4″- 55
6	Средний полный срок службы	лет	20
7	Материал корпуса	Латунь горячепрессованная CW 617N	

Паспорт разработан в соответствии с требованиями ГОСТ 2.601-2019

4. Габаритные размеры

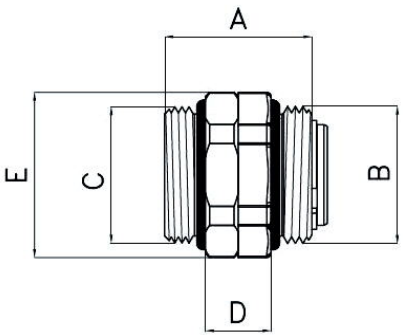

A,мм	B	C	D,мм	E,мм	Вес,г
36	1"	1"	16	SW 37	160
45	1 1/4"	1 1/4"	20	SW 48	270

5. Рекомендации по монтажу и эксплуатации

5.1. Монтаж ниппелей рекомендуется производить с помощью рожковых ключей VT.AC671.

5.2. Использование дополнительного уплотнительного материала при выполнении соединения не требуется.

5.3. Изделия должны эксплуатироваться при условиях, указанных в таблице технических характеристик.

5.4. Не допускается замораживание рабочей среды внутри изделия.

6.Условия хранения и транспортировки

6.1. Изделия должны храниться в упаковке предприятия – изготовителя по условиям хранения 3 по таблице 13 ГОСТ 15150-69.

6.2. Транспортировка изделий должна осуществляться в соответствии с условиями 5 по таблице 13 ГОСТ 15150-69.

7. Утилизация

7.1.Утилизация изделия (переплавка, захоронение, перепродажа) производится в порядке, установленном Законами РФ от 04 мая 1999 г. № 96-ФЗ "Об охране атмосферного воздуха" (с

ПАСПОРТ. РУКОВОДСТВО ПО ЭКСПЛУАТАЦИИ

изменениями и дополнениями), от 24 июня 1998 г. № 89-ФЗ (с изменениями и дополнениями), "Об отходах производства и потребления", от 10 января 2002 № 7-ФЗ « Об охране окружающей среды» (с изменениями и дополнениями), а также другими российскими и региональными нормами, актами, правилами, распоряжениями и пр., принятыми во использование указанных законов.

7.2. Содержание благородных металлов: нет

8.Гарантийные обязательства

8.1.Изготовитель гарантирует соответствие изделия требованиям безопасности, при условии соблюдения потребителем правил использования, транспортировки, хранения, монтажа и эксплуатации.

8.2.Гарантия распространяется на все дефекты, возникшие по вине завода-изготовителя.

8.3.Гарантия не распространяется на дефекты, возникшие в случаях:

- нарушения паспортных режимов хранения, монтажа, испытания, эксплуатации и обслуживания изделия;
- ненадлежащей транспортировки и погрузо-разгрузочных работ;
- наличия следов воздействия веществ, агрессивных к материалам изделия;
- наличия повреждений, вызванных пожаром, стихией, форс - мажорными обстоятельствами;
- повреждений, вызванных неправильными действиями потребителя;
- наличия следов постороннего вмешательства в конструкцию изделия.

8.4.Производитель оставляет за собой право внесения изменений в конструкцию, улучшающие качество изделия при сохранении основных эксплуатационных характеристик. При этом фактический вес изделия не должен отличаться от веса, заявленного в настоящем паспорте, более, чем на 10%.

Паспорт разработан в соответствии с требованиями ГОСТ 2.601-2019

9.Условия гарантийного обслуживания

9.1.Претензии к качеству товара могут быть предъявлены в течение гарантийного срока.

9.2.Неисправные изделия в течение гарантийного срока ремонтируются или обмениваются на новые бесплатно. Потребитель также имеет право на возврат уплаченных за некачественный товар денежных средств или на соразмерное уменьшение его цены. В случае замены, замененное изделие или его части, полученные в результате ремонта, переходят в собственность сервисного центра.

9.3. Решение о возмещении затрат Потребителю, связанных с демонтажом, монтажом и транспортировкой неисправного изделия в период гарантийного срока принимается по результатам экспертного заключения, в том случае, если товар признан ненадлежащего качества.

9.4. В случае, если результаты экспертизы покажут, что недостатки товара возникли вследствие обстоятельств, за которые не отвечает изготовитель, затраты на экспертизу изделия оплачиваются Потребителем.

9.5.Изделия принимаются в гарантийный ремонт (а также при возврате) полностью укомплектованными

Valtec s.r.l.
Amministratore
Delegato

ПАСПОРТ. РУКОВОДСТВО ПО ЭКСПЛУАТАЦИИ

ГАРАНТИЙНЫЙ ТАЛОН №_____

Наименование товара

НИППЕЛЬ СДВОЕННЫЙ КОЛЛЕКТОРНЫЙ

№	Модель	Размер	Количество
1	*VT. 0606*		
2			
3			

Название и адрес торгующей организации _____

_____

Дата продажи _____ Подпись продавца _____

Штамп или печать
торгующей организации

С условиями гарантии СОГЛАСЕН:

ПОКУПАТЕЛЬ _____*(подпись)*

Гарантийный срок - Семь лет (восемьдесят четыре месяца) с даты продажи конечному потребителю

По вопросам гарантийного ремонта, рекламаций и претензий к качеству изделий обращаться в сервисный центр по адресу: г.Санкт-Петербург, ул. Профессора Качалова, дом 11, корпус 3, литер «А» , тел/факс (812)3247750

При предъявлении претензии к качеству товара, покупатель предоставляет следующие документы:

1. Заявление в произвольной форме, в котором указываются:
   - название организации или Ф.И.О. покупателя, фактический адрес и контактные телефоны;
   - название и адрес организации, производившей монтаж;
   - основные параметры системы, в которой использовалось изделие;
   - краткое описание дефекта.
2. Документ, подтверждающий законность приобретения изделия.
3. Акт гидравлического испытания системы, в которой монтировалось изделие.
4. Настоящий заполненный гарантийный талон.

Отметка о возврате или обмене товара:

_____

_____

Дата: «__»_____20___г. Подпись_____

Паспорт разработан в соответствии с требованиями ГОСТ 2.601-2019