Библиотека СОК

ПАСПОРТ. РУКОВОДСТВО ПО ЭКСПЛУАТАЦИИ

ВЕНТИЛИ
ДЛЯ ПОДКЛЮЧЕНИЯ САНТЕХНИЧЕСКИХ ПРИБОРОВ

Модель: **VT. 281GBC**

ПС - 47574

Паспорт и РЭ разработаны в соответствии с требованиями ГОСТ Р 2.601-2019 и ГОСТ Р 2.610-2019

ПАСПОРТ. РУКОВОДСТВО ПО ЭКСПЛУАТАЦИИ

1.Артикулы

VT.281.GBC.0410- 1/2″x10 – вентиль для жесткой подводки Dн=10мм;
VT.281.GBC.0403- 1/2″x3/8″ – вентиль для гибкой подводки G=3/8";
VT.281.GBC.0404- 1/2″x1/2″ – вентиль для гибкой подводки G=1/2".

2. Назначение и область применения

2.1. Вентили предназначены для подключения бытовых сантехнических приборов к сетям водопровода горячей и холодной питьевой воды по СанПиН 1.2.3685-21 с помощью жестких и гибких подводок.
2.2. Вентили позволяют регулировать расход воды через сантехнические приборы, а также полностью перекрывать поток.
2.3. Вентили комплектуются хромированной декоративной чашкой.
2.4. Допускается использовать вентили для транспортировки прочих жидкостей, не агрессивных к материалу изделия.

3. Технические характеристики

№	*Характеристика*	*Ед. изм.*	*Значение*
1	Класс герметичности затвора по ГОСТ 9544-2015		«А»
2	Средний полный срок службы	лет	15
3	Средний полный ресурс	циклы	2500
4	Средняя наработка на отказ	циклы	2500
5	Ремонтопригодность		нет
6	Номинальный диаметр, DN	мм	15
7	Наружный диаметр подключаемой жесткой подводки	мм	10
8	Размер накидной гайки	дюймы	3/8";1/2"

Паспорт и РЭ разработаны в соответствии с требованиями ГОСТ Р 2.601-2019 и ГОСТ Р 2.610-2019

	подключаемой гибкой подводки		
9	Номинальное давление, PN	МПа	0,8
10	Допустимая осевая (выдергивающая) нагрузка на штангу жесткой подводки		не допускается
11	Максимальная температура рабочей среды	ºС	80
12	Пропускная способность при полностью открытом вентиле, Kvs,	$м^3/ч$	1,2
13	Расход воды при минимальном рабочем давлении (0,05 МПа)	л/с	Не менее 0,2
14	Расход воды при давлении 0,3МПа	л/с	Не менее 0,5
15	Акустическая группа		III
16	Присоединительный размер к водопроводной сети	дюйм	1/2"
17	Резьба под накидную гайку жесткой подводки	дюйм	3/8"
18	Предельный момент затяжки накидной гайки жесткой подводки	Н·м	10
19	Предельный момент затяжки накидной гайки гибкой подводки	Н·м	10-3/8"; 15-1/2"
20	Предельный момент затяжки при монтаже крана	Н·м	25
21	Стандарт присоединительной резьбы		ГОСТ 6357-81
22	Максимально допустимая температура окружающей среды	ºС	55
23	Максимально допустимая относительная влажность окружающей среды	%	60

4.Устройство и принцип работы

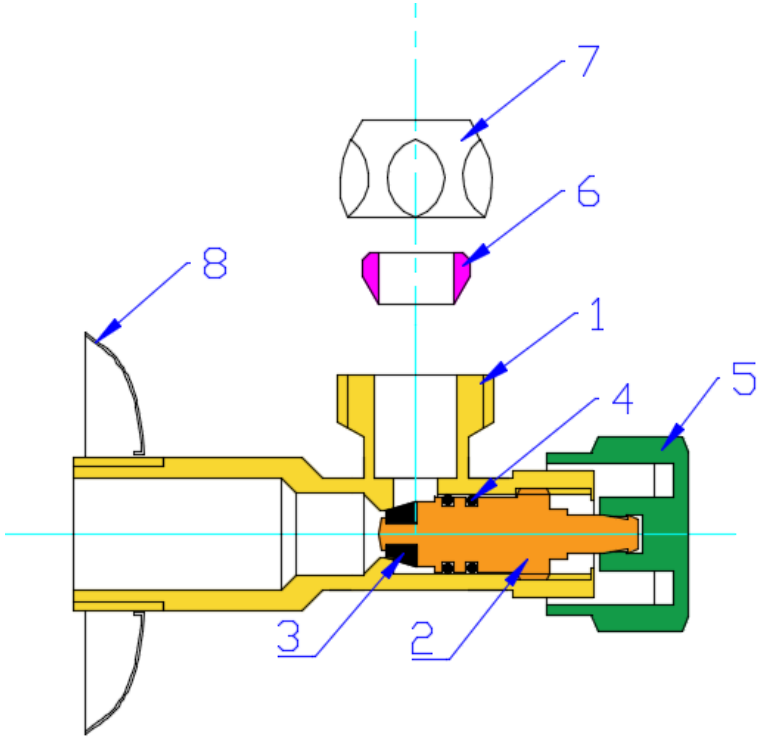

Корпус вентиля (1) выполнен из горячепрессованной латуни CW 617N с гальванопокрытием из слоя хрома. Шток (2) изготовлен токарным способом из латуни CW 614N, и имеет интегрированный золотник из EPDM (3).

Шток уплотнен двумя резиновыми кольцами из EPDM (4) и управляется с помощью пластиковой хромированной ручки (5). Для присоединения гибкой подводки вентиль снабжен патрубком с наружной цапковой резьбой и площадкой для прокладки.

Присоединения жесткой подводки осуществляется с помощью латунной накидной гайки (7) и обжимного тефлонового кольца (6).

5. Габаритные размеры

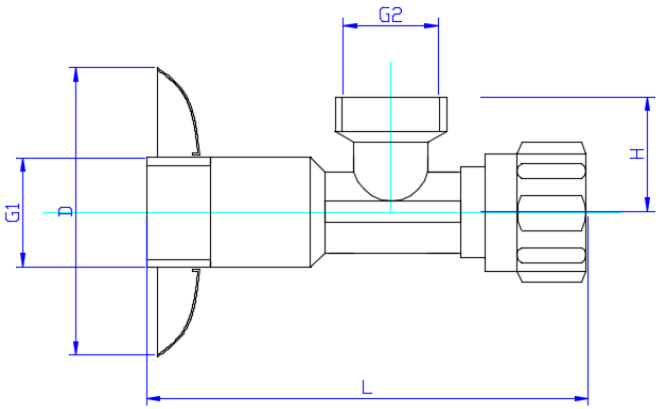

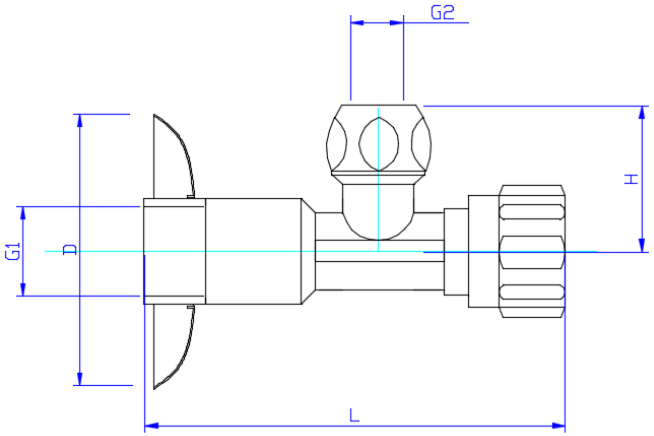

Размер	*L, мм*	*G1, дюймы*	*G2, дюймы*	*D, мм*	*H, мм*	*Вес, г*
1/2″x10	83	1/2″	10 мм	53	28	120
1/2″x3/8″	83	1/2″	3/8"	53	21	130
1/2″x1/2″	83	1/2″	1/2"	53	21	130

ПАСПОРТ. РУКОВОДСТВО ПО ЭКСПЛУАТАЦИИ

6. Указания по монтажу

6.1. Вентиль может устанавливаться в любом монтажном положении.

6.2. Муфтовые соединения должны выполнять с использованием в качестве уплотнительных материалов ФУМ (фторопластовый уплотнительный материал) или сантехнической полиамидной нити.

6.3. Использование рычажных ключей для монтажа вентиля не допускается.

6.4. При монтаже не допускается превышение предельных монтажных моментов, указанных в таблице технических характеристик.

6.5. Воздействие монтажного инструмента допускается только на плоские монтажные площадки на корпусе вентиля.

6.6. Снятие полиэтиленовой защитной плёнки с декоративной чашки рекомендуется производить после монтажа вентиля.

6.7. Перед запуском в эксплуатацию система должна быть подвергнута гидравлическому испытанию статическим давлением, в 1,5 раза превышающим рабочее, но не менее 6 бар. Испытания проводятся в порядке, изложенном в СП 73.13330.2016.

6.8. Перед монтажом жесткой подводки следует убедить в наличии и целостности фторопластового обжимного кольца 6.

6.9. Перед присоединением к вентилю гибкой подводки следует убедиться в наличии и целостности прокладки под накидной гайкой подводки.

6.10. После монтажа система должна быть промыта в соответствии с требованиями п.6.1.13 СП73.13330.2016.

7.Указания по эксплуатации и техническому обслуживанию

7.1. Изделия должны эксплуатироваться при условиях, изложенных в таблице технических характеристик.

7.2. Хромированные поверхности изделия следует защищать от воздействия абразивных частиц.

Паспорт и РЭ разработаны в соответствии с требованиями ГОСТ Р 2.601-2019 и ГОСТ Р 2.610-2019

7.3. Не допускается замораживание рабочей среды внутри вентиля.
7.4. Рабочая среда не должна способствовать образованию накипи и шлама на внутренних поверхностях изделия, а также вымыванию цинка из латуни. Карбонатный индекс горячей воды, проходящей через корпус изделия, не должен превышать 1,5 (мг-экв./дм^3)^2. Индекс Ланжелье для воды должен быть больше 0.

8. Утилизация

8.1. Утилизация изделия (переплавка, захоронение, перепродажа) производится в порядке, установленном Законами РФ от 04 мая 1999 г. № 96-ФЗ "Об охране атмосферного воздуха" (с изменениями и дополнениями), от 24 июня 1998 г. № 89-ФЗ (с изменениями и дополнениями) "Об отходах производства и потребления", от 10 января 2002 № 7-ФЗ « Об охране окружающей среды» (с изменениями и дополнениями), а также другими российскими и региональными нормами, актами, правилами, распоряжениями и пр., принятыми во исполнение указанных законов.
8.2. Содержание благородных металлов: *нет*

9.Гарантийные обязательства

9.1. Изготовитель гарантирует соответствие изделия требованиям безопасности, при условии соблюдения потребителем правил применения, транспортировки, хранения, монтажа и эксплуатации.
9.2. Гарантия распространяется на все дефекты, возникшие по вине завода-изготовителя.
9.3. Гарантия не распространяется на дефекты, возникшие в случаях:
- нарушения паспортных режимов хранения, монтажа, испытания, эксплуатации и обслуживания изделия;
- ненадлежащей транспортировки и погрузо-разгрузочных работ;
- наличия следов воздействия веществ, агрессивных к материалам изделия;

ПАСПОРТ. РУКОВОДСТВО ПО ЭКСПЛУАТАЦИИ

- наличия повреждений, вызванных пожаром, стихией, форс - мажорными обстоятельствами;
- повреждений, вызванных неправильными действиями потребителя;
- наличия следов постороннего вмешательства в конструкцию изделия.

9.4. Производитель оставляет за собой право внесения изменений в конструкцию, улучшающие качество изделия при сохранении основных эксплуатационных характеристик. При этом фактический вес изделия не должен отличаться от веса, заявленного в настоящем паспорте, более, чем на 10%.

10.Условия гарантийного обслуживания

10.1. Претензии к качеству изделия могут быть предъявлены в течение гарантийного срока.
10.2. Неисправные изделия в течение гарантийного срока ремонтируются или обмениваются на новые бесплатно. Потребитель также имеет право на возврат уплаченных за некачественное изделие денежных средств или на соразмерное уменьшение его цены. В случае замены или ремонта, замененное изделие или его части, полученные в результате ремонта, переходят в собственность сервисного центра.
10.3. Решение о возмещении затрат Потребителю, связанных с демонтажом, монтажом и транспортировкой неисправного изделия в период гарантийного срока принимается по результатам экспертного заключения, в том случае, если изделие признано ненадлежащего качества.
10.4. В случае, если результаты экспертизы покажут, что недостатки изделия возникли вследствие обстоятельств, за которые не отвечает изготовитель, затраты на экспертизу изделия оплачиваются Потребителем.
10.5. Изделия принимаются в гарантийный ремонт (а также при возврате) полностью укомплектованными.

Паспорт и РЭ разработаны в соответствии с требованиями ГОСТ Р 2.601-2019 и ГОСТ Р 2.610-2019

ГАРАНТИЙНЫЙ ТАЛОН №_____

Наименование товара

ВЕНТИЛИ ДЛЯ ПОДКЛЮЧЕНИЯ САНТЕХНИЧЕСКИХ ПРИБОРОВ

№	Модель	Размер	Количество
1	VT.281GBC		
2			

Название и адрес торгующей организации _____

Дата продажи _____ Подпись продавца _____

Штамп или печать
торгующей организации

С условиями гарантии СОГЛАСЕН:

ПОКУПАТЕЛЬ _____*(подпись)*

Гарантийный срок - Семь лет (восемьдесят четыре месяца) с даты продажи конечному потребителю

По вопросам гарантийного ремонта, рекламаций и претензий к качеству изделий обращаться в сервисный центр по адресу: г. Санкт-Петербург, ул. Профессора Качалова, дом 11, корпус 3, литер «А», тел/факс (812)3247750

При предъявлении претензии к качеству товара, покупатель предоставляет следующие документы:

1. Заявление в произвольной форме, в котором указываются:
   - название организации или Ф.И.О. покупателя, фактический адрес и контактные телефоны;
   - название и адрес организации, производившей монтаж;
   - основные параметры системы, в которой использовалось изделие;
   - краткое описание дефекта.
2. Документ, подтверждающий законность приобретения изделия.
3. Акт гидравлического испытания системы, в которой монтировалось изделие.
4. Настоящий заполненный гарантийный талон.

Отметка о возврате или обмене товара: _____

_____

Дата: «__» _____ 20__ г. Подпись _____

Изготовитель: Gnali Bocia s.r.l. Via Brescia 41/M-N, 25065 Lumezzane (BS) – Italia

ПАСПОРТ. РУКОВОДСТВО ПО ЭКСПЛУАТАЦИИ

Паспорт и РЭ разработаны в соответствии с требованиями ГОСТ Р 2.601-2019 и ГОСТ Р 2.610-2019