Библиотека СОК

ТЕХНИЧЕСКИЙ ПАСПОРТ ИЗДЕЛИЯ

VALTEC

Произведено по технологии: VALTEC s.r.l., Via Pietro Cossa, 2, 25135-Brescia, ITALY
Изготовитель: TAIZHOU JIAHENG VALVES CO.,LTD, Huxin Village, Chumen Town, Yuhuan County, China

ПАРА ОДИНОЧНЫХ КРОНШТЕЙНОВ ДЛЯ КОЛЛЕКТОРОВ ИЗ НЕРЖАВЕЮЩЕЙ СТАЛИ

Модели:

VTc.130.INH –высокие;
VTc.130.INS- низкие.

VALTEC S.R.L. ГАРАНТИЯ 10 ЛЕТ

ПС - 46910

Паспорт разработан в соответствии с требованиями ГОСТ 2.601-2019

ТЕХНИЧЕСКИЙ ПАСПОРТ ИЗДЕЛИЯ

1.Назначение и область применения

1.1. Кронштейны предназначены для крепления к стене, металлической раме или коллекторному шкафу коллекторов из нержавеющей стали .
1.2. Кронштейны совместимы с коллекторами торговой марки Valtec моделей VTc.505.SS; VTc.510.SS; VTc.586; VTc.588; VTc.589 .
1.3. Использование высоких и низких кронштейнов позволяет размещать коллекторы друг над другом с разносом в горизонтальной плоскости, что обеспечивает пропуск трубопроводов верхнего коллектора за нижним.
1.4. Кронштейны состоят из стальной никелированной крепежной пластины, к которой с помощью винтов крепится стальной никелированный хомут. В хомут вставлена прокладка из эластомера, которая выполняет тепловиброзащитную функцию, а также предохраняют поверхность коллекторов от механических повреждений. Крепление кронштейнов к несущей конструкции осуществляется саморезами или винтами.

2.Габаритные размеры

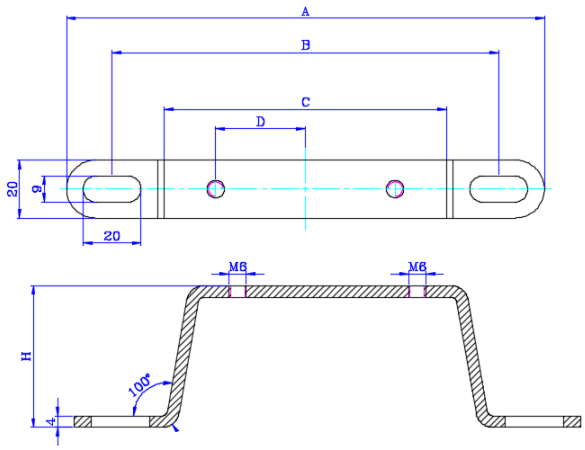

Паспорт разработан в соответствии с требованиями ГОСТ 2.601-2019

ТЕХНИЧЕСКИЙ ПАСПОРТ ИЗДЕЛИЯ

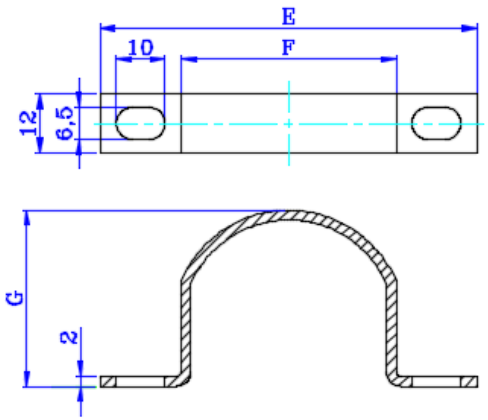

Модель	*Размер*	*A, мм*	*B, мм*	*C, мм*	*D, мм*	*H, мм*	*E, мм*	*F, мм*	*G, мм*	*Вес, г*
INS	1"	165	134	97	31	17	77	44	36	253
INH	1"	175	143	96	31	49	77	44	36	323
INS	1 1/2"	175	144	97	35	17	90	58	49	268
INH	1 1/2"	190	155	105	35	49	90	58	49	373

3.Указания по монтажу

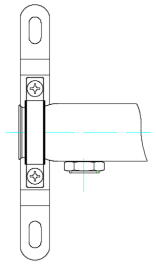

3.1.Монтаж изделия следует производить в соответствии с требованиями СП 73.13330.2016 «Внутренние санитарно-технические системы зданий».

3.2. Кронштейны крепятся к несущим конструкциям с помощью шурупов с дюбелями. Размеры шурупов рассчитываются, исходя из несущей способности материала стены (перегородки).

3.3. Коллекторы из нержавеющей стали крепятся хомутами за шейки (резьбовые патрубки) корпусов.

4. Комплектация

№	*Наименование*	*Ед.изм.*	*Количество*
1	Пластина крепежная	шт	2
2	Хомут прижимной	шт	2
3	Уплотнительная манжета	шт	2
4	Винты крепления М6	шт	4

ТЕХНИЧЕСКИЙ ПАСПОРТ ИЗДЕЛИЯ

5. Утилизация

5.1.Утилизация изделия (переплавка, захоронение, перепродажа) производится в порядке, установленном Законами РФ от 04 мая 1999 г. № 96-ФЗ "Об охране атмосферного воздуха" (с изменениями и дополнениями), от 24 июня 1998 г. № 89-ФЗ (с изменениями и дополнениями) "Об отходах производства и потребления", от 10 января 2002 № 7-ФЗ « Об охране окружающей среды» (с изменениями и дополнениями), а также другими российскими и региональными нормами, актами, правилами, распоряжениями и пр., принятыми во использование указанных законов.

5.2. Содержание благородных металлов: *нет*

6. Гарантийные обязательства

6.1.Изготовитель гарантирует соответствие изделия требованиям безопасности, при условии соблюдения потребителем правил использования, транспортировки, хранения, монтажа и эксплуатации.

6.2.Гарантия распространяется на все дефекты, возникшие по вине завода-изготовителя.

6.3.Гарантия не распространяется на дефекты, возникшие в случаях:

- нарушения паспортных режимов хранения, монтажа, испытания, эксплуатации и обслуживания изделия;
- ненадлежащей транспортировки и погрузо-разгрузочных работ;
- наличия следов воздействия веществ, агрессивных к материалам изделия;
- наличия повреждений, вызванных пожаром, стихией, форс - мажорными обстоятельствами;
- повреждений, вызванных неправильными действиями потребителя;
- наличия следов постороннего вмешательства в конструкцию изделия.

6.4..Производитель оставляет за собой право внесения изменений в конструкцию, улучшающие качество изделия при сохранении основных эксплуатационных характеристик. При этом фактический вес изделия не должен отличаться от веса, заявленного в настоящем паспорте, более, чем на 10%.

7.Условия гарантийного обслуживания

7.1.Претензии к качеству товара могут быть предъявлены в течение гарантийного срока.

7.2.Неисправные изделия в течение гарантийного срока ремонтируются или обмениваются на новые бесплатно. Потребитель также имеет право на возврат уплаченных за некачественный товар денежных средств или

Паспорт разработан в соответствии с требованиями ГОСТ 2.601-2019

на соразмерное уменьшение его цены. В случае замены, замененное изделие или его части, полученные в результате ремонта, переходят в собственность сервисного центра.

7.3. Решение о возмещении затрат Потребителю, связанных с демонтажом, монтажом и транспортировкой неисправного изделия в период гарантийного срока принимается по результатам экспертного заключения, в том случае, если товар признан ненадлежащего качества.

7.4. В случае, если результаты экспертизы покажут, что недостатки товара возникли вследствие обстоятельств, за которые не отвечает изготовитель, затраты на экспертизу изделия оплачиваются Потребителем.

7.5.Изделия принимаются в гарантийный ремонт (а также при возврате) полностью укомплектованными.

Valtec s.r.l.
Amministratore
Delegato

ГАРАНТИЙНЫЙ ТАЛОН №_____

Наименование товара

ПАРА КРОНШТЕЙНОВ КОЛЛЕКТОРНЫХ

№	Модель	Размер	Кол-во
1	VTc.130.INH		
2	VTc.130.INS		

Название и адрес торгующей организации _____

_____

Дата продажи _____ Подпись продавца _____

Штамп или печать торгующей организации *Штамп о приемке*

С условиями гарантии СОГЛАСЕН:

ПОКУПАТЕЛЬ _____*(подпись)*

Гарантийный срок - Десять лет (сто двадцать месяцев) с даты продажи конечному потребителю

По вопросам гарантийного ремонта, рекламаций и претензий к качеству изделий обращаться в сервисный центр по адресу: г.Санкт-Петербург, ул. Профессора Качалова, дом 11, корпус 3, литер «А» , тел/факс (812)3247750

При предъявлении претензии к качеству товара, покупатель предоставляет следующие документы:

1. Заявление в произвольной форме, в котором указываются:
   - название организации или Ф.И.О. покупателя, фактический адрес и контактные телефоны;
   - название и адрес организации, производившей монтаж;
   - основные параметры системы, в которой использовалось изделие;
   - краткое описание дефекта.
2. Документ, подтверждающий законность приобретения изделий..
3. Настоящий заполненный гарантийный талон.

Отметка о возврате или обмене товара:

_____

_____

*Дата: «__»_____20___г. Подпись*_____