Библиотека СОК

ТЕХНИЧЕСКИЙ ПАСПОРТ ИЗДЕЛИЯ

VALTEC

Произведено по технологии: VALTEC s.r.l., Via Pietro Cossa, 2, 25135-Brescia, ITALY
Изготовитель: Taizhou Jiaheng Valves Co.,Ltd, Huxin Industrial Area Zhejiang,317605,CHINA

КЛЮЧ ДЛЯ МОНТАЖА СОЕДИНИТЕЛЕЙ СТАНДАРТОВ «ЕВРОКОНУС» И «КОНУС»

Модель: **VT.AC670**

ПС - 46703

Паспорт разработан в соответствии с требованиями ГОСТ 2.601-2019

ТЕХНИЧЕСКИЙ ПАСПОРТ ИЗДЕЛИЯ

1.Назначение и область применения

1.1. Ключ предназначен для монтажа и демонтажа накидных гаек соединителей стандарта «евроконус» (G 3/4"; SW27) и «конус» (G 1/2"; SW24).

1.2. Использование ключа облегчает работу с соединителями, монтируемых на распределительных коллекторах, где использование обычных рожковых ключей затруднено из-за малого расстояния между соседними выходами коллектора.

1.3. Конструкция ключа позволяет подводить его к накидной гайке соединителя со стороны присоединяемой трубы.

2.Технические характеристики

№	*Характеристика*	*Ед.изм.*	*Значение*
1	Тип ключа		рожковый
2	Количество рабочих рожков	шт.	2
3	Размеры рожков (расстояние между гранями монтируемых накидных гаек)	мм	SW24; CW27
4	Материал ключа		серый чугун GG20 хромированный
5	Предельно допустимый вращающий момент	Нм	20
6	Средний полный срок службы	лет	20
7	Вес	г	268

Паспорт разработан в соответствии с требованиями ГОСТ 2.601-2019

ТЕХНИЧЕСКИЙ ПАСПОРТ ИЗДЕЛИЯ

3.Габаритные размеры

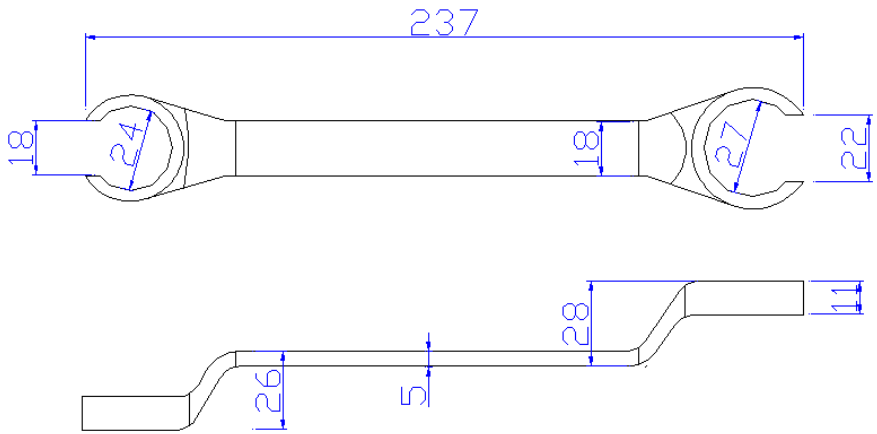

4. Условия хранения и транспортировки

4.1 В соответствии с ГОСТ 19433-88 изделия не относятся к категории опасных грузов, что допускает их перевозку любым видом транспорта в соответствии с правилами перевозки грузов, действующими на данном виде транспорта.
4.2.Изделия должны храниться в упаковке предприятия – изготовителя по условиям хранения 3 по ГОСТ 15150-69.
4.3.Транспортировка изделий должна осуществляться в соответствии с условиями 5 по ГОСТ 15150-69.

5. Утилизация

5.1.Утилизация изделия (переплавка, захоронение, перепродажа) производится в порядке, установленном Законами РФ от 04 мая 1999 г. № 96-ФЗ "Об охране атмосферного воздуха" (с изменениями и дополнениями), от 24 июня 1998 г. № 89-ФЗ (с изменениями и дополнениями) "Об отходах производства и потребления", от 10 января 2002 № 7-ФЗ « Об охране окружающей среды» (с изменениями и дополнениями), а также другими российскими и региональными нормами, актами, правилами, распоряжениями и пр., принятыми во исполнение указанных законов.
5.2. Содержание благородных металлов: нет.

ТЕХНИЧЕСКИЙ ПАСПОРТ ИЗДЕЛИЯ

6. Гарантийные обязательства

6.1.Изготовитель гарантирует соответствие изделий требованиям безопасности, при условии соблюдения потребителем правил использования, транспортировки, хранения, монтажа и эксплуатации.
6.2.Гарантия распространяется на все дефекты, возникшие по вине завода - изготовителя.
6.3.Гарантия не распространяется на дефекты, возникшие в случаях:

- нарушения паспортных режимов хранения, монтажа, испытания, эксплуатации и обслуживания изделия;
- ненадлежащей транспортировки и погрузо-разгрузочных работ;
- наличия следов воздействия веществ, агрессивных к материалам изделия;
- наличия повреждений, вызванных пожаром, стихией, форс - мажорными обстоятельствами;
- повреждений, вызванных неправильными действиями потребителя;
- наличия следов постороннего вмешательства в конструкцию изделия.

6.4.Изготовитель оставляет за собой право вносить в конструкцию изделия изменения, не влияющие на заявленные технические характеристики. При этом фактический вес изделия не должен отличаться от веса, заявленного в настоящем паспорте, более, чем на 10%.

7.Условия гарантийного обслуживания

7.1.Претензии к качеству товара могут быть предъявлены в течение гарантийного срока.
7.2.Неисправные изделия в течение гарантийного срока ремонтируются или обмениваются на новые бесплатно. Потребитель также имеет право на возврат уплаченных за некачественный товар денежных средств или на соразмерное уменьшение его цены. В случае замены, замененное изделие или его части, полученные в результате ремонта, переходят в собственность сервисного центра.
7.3. В случае, если отказ в работе изделия произошёл не по причине заводского брака, затраты, связанные с транспортировкой неисправного изделия в период гарантийного срока, Потребителю не возмещаются.
7.4.В случае, если результаты экспертизы покажут, что недостатки товара возникли вследствие обстоятельств, за которые не отвечает изготовитель, затраты на экспертизу изделия оплачиваются Потребителем.

Valtec s.r.l.
Amministratore
Delegato

Паспорт разработан в соответствии с требованиями ГОСТ 2.601-2019

ГАРАНТИЙНЫЙ ТАЛОН №_____

Наименование товара

КЛЮЧ ДЛЯ МОНТАЖА СОЕДИНИТЕЛЕЙ СТАНДАРТА «ЕВРОКОНУС» И «КОНУС»

№	Модель	Размер	Количество
1	*VT.AC670*		
2			

Название и адрес торгующей организации _____

_____

Дата продажи _____ Подпись продавца _____

Штамп или печать торгующей организации *Штамп о приемке*

С условиями гарантии СОГЛАСЕН:

ПОКУПАТЕЛЬ _____*(подпись)*

Гарантийный срок - Три года (тридцать шесть месяцев) с даты продажи конечному потребителю

По вопросам гарантийного ремонта, рекламаций и претензий к качеству изделий обращаться в сервисный центр по адресу: г.Санкт-Петербург, ул. Профессора Качалова, дом 11, корпус 3, литер «А» , тел/факс (812)3247750

При предъявлении претензии к качеству товара, покупатель предоставляет следующие документы:

1. Заявление в произвольной форме, в котором указываются:
   - название организации или Ф.И.О. покупателя, фактический адрес и контактные телефоны;
   - краткое описание дефекта.
2. Документ, подтверждающий законность приобретения изделий.
3. Настоящий заполненный гарантийный талон.
4.

Отметка о возврате или обмене товара:

_____

_____

Дата: «__»_____20___г. Подпись_____

ТЕХНИЧЕСКИЙ ПАСПОРТ ИЗДЕЛИЯ

Паспорт разработан в соответствии с требованиями ГОСТ 2.601-2019