Библиотека СОК

thermex®

Серия

Series / Сериялы / Серія

Onyx

RU

UA

KZ

BY

MD

РУКОВОДСТВО ПО ЭКСПЛУАТАЦИИ

User manual / Пайдаланушы нұсқаулығы / Керівництво з експлуатації

Электрический проточный водонагреватель

Electric instantaneous water heater / Электр ағынды су жылытқыш / Електричний проточний водонагрівач

Модель *Models / Үлгі / Моделі*	Onyx 6500	Onyx 8000	Onyx 10000

Wi-Fi Motion

Накопительные водонагреватели

Комбинированные (косвенные) водонагреватели

Проточные водонагреватели

Газовые колонки

Газовые котлы

Wi-Fi Motion

Электрические котлы и комнатные термостаты

Wi-Fi Motion

Электрические конвекторы

Тепловентиляторы

Wi-Fi Motion

Воздухоочистители

Перед первым использованием водонагревателя внимательно прочитайте настоящее руководство по эксплуатации и обратите особое внимание на пункты, обозначенные символом ВНИМАНИЕ

УВАЖАЕМЫЙ ПОКУПАТЕЛЬ!

Поздравляем вас с приобретением проточного электроводонагревателя «THERMEX». Выражаем уверенность в том, что широкий ассортимент наших электроводонагревателей удовлетворит любые ваши потребности. Применение современных технологий и материалов высочайшего качества при изготовлении приборов определили популярность и доверие к торговой марке THERMEX.

Электроводонагреватели THERMEX разработаны и изготовлены в строгом соответствии с отечественными и международными стандартами, гарантирующими надежность и безопасность эксплуатации.

Настоящее руководство распространяется на проточные электроводонагреватели Thermex серии **Onyx** (далее по тексту ПЭВН, прибор, устройство). Полное наименование модели приобретённого вами ПЭВН указано в идентификационной табличке на корпусе прибора, а также на стикере на коробке.

1. НАЗНАЧЕНИЕ

Проточный электроводонагреватель Thermex предназначен для обеспечения горячей водой бытовых объектов, имеющих магистраль водоснабжения с необходимыми параметрами. ПЭВН должен эксплуатироваться в закрытых отапливаемых помещениях.

2. ОСНОВНЫЕ ТЕХНИЧЕСКИЕ ХАРАКТЕРИСТИКИ

Степень защиты ПЭВН от проникновения твердых частиц и пыли – IP24.

Температура окружающей среды, в которой эксплуатируется ПЭВН, должна находиться в пределах от +3 С° до +40 С°, атмосферная влажность – до 80%, кратковременно до 98% (при температуре окружающей среды не более 25 С°). Замерзание воды в ПЭВН при отрицательных температурах приводит к выходу его из строя, что не является гарантийным случаем.

Модель	Onyx 6500	Onyx 8000	Onyx 10000
Артикул	211 038	211 039	211 040
Напряжение	230 В ~	230 В ~	230/380 В ~
Минимальное сечение кабеля	4 мм2	6 мм2	230 В – 10 мм2, 380 В – 2,5 мм2
Частота	50 Гц	50 Гц	50 Гц
Мощность	3500/ 6500 Вт	4000/ 8000 Вт	3500/ 6500/ 10000 Вт
Производительность (Δt=25℃)	3.6 л/мин	4.5 л/мин	5 л/мин
Производительность (Δt=35℃)	2,5 л/мин	3,2 л/мин	3,6 л/мин
Расход воды для включения	1,5 -2 л/мин	1,5 -2 л/мин	1,5 -2 л/мин
Размеры аппарата	310*107*184мм	310*107*184мм	310*107*184мм
Вес	1.6 кг	1.6 кг	1.6 кг
Размеры коробки	315*112*195 мм	315*112*195 мм	315*112*195 мм
Присоединительный размер	G 1/2	G 1/2	G 1/2
Рабочее давление	0,05 – 0,7 МПа	0,05 – 0,7 МПа	0,05 – 0,7 МПа
Номинальное давление	0,7 МПа	0,7 МПа	0,7 МПа
Класс пылевлагозащиты	IP24	IP24	IP24
Класс электрической защиты	I	I	I
Класс энергоэффективности	A	A	A

Таблица 1

3. КОМПЛЕКТ ПОСТАВКИ

Водонагреватель	- 1 шт.
Руководство по эксплуатации	- 1 шт.
Упаковка	- 1 шт.
Монтажный набор	- 1 шт.
Предохранительный клапан	- 1 шт.

4. УКАЗАНИЕ МЕР БЕЗОПАСНОСТИ

Электропроводка, предохранительные и коммутационные устройства должны соответствовать мощности подключаемого ПЭВН. Подключайте ПЭВН к электрической сети строго с параметрами, указанными на маркировочной табличке на корпусе прибора.

Перед установкой ПЭВН проверьте и убедитесь, что в вашей электрической сети присутствует заземляющий контур. При отсутствии заземляющего контура эксплуатация ПЭВН запрещена.

При использовании ПЭВН в устаревших системах водоснабжения с большим количеством взвешенных частиц и примесей в протекающей в них воде применение дополнительных фильтров обязательно.

ЗАПРЕЩАЕТСЯ:

- оставлять без надзора работающий ПЭВН;
- подключать ПЭВН к электросети, не установив его на стене и не заполнив его водой;
- использовать загрязненную воду с песком, ржавчиной или илом, включать ПЭВН при замерзании в нем воды;
- использовать прибор в незакрытых и неотапливаемых помещениях (в помещениях, где есть риск заморозки).

Электрическая безопасность ЭВН гарантирована только при наличии эффективного заземления, выполненного в соответствии с действующими правилами монтажа электроустановок.

Устройство должно быть установлено вместе с УЗО (устройством защитного отключения).

Электропроводка, предохранительные и коммутационные устройства должны выдерживать токовую нагрузку, соответствующую мощности прибора.

Следует обращать внимание детей на то, чтобы они не играли с ЭВН. ЭВН не предназначен для эксплуатации лицами (включая детей) с ограниченными физическими, осязательными или психическими способностями, а также лицами, не умеющими пользоваться ЭВН, за исключением случаев, когда это происходит под наблюдением или согласно инструкциям от лиц, отвечающих за безопасность ЭВН.

5. УСТАНОВКА И ПОДКЛЮЧЕНИЕ

Установка должна производиться квалифицированным персоналом.

Подключение ПЭВН к системе водоснабжения производится только при помощи медных, металлопластиковых или пластиковых труб, а также специальной гибкой сантехподводки. Запрещается использовать гибкую подводку, бывшую ранее в употреблении. Рекомендуется подавать воду в ПЭВН через фильтр-грязевик, установленный на магистрали холодной воды (не входит в комплект поставки).

ПЭВН THERMEX серии Onyx могут быть установлены только патрубками вниз.

Рекомендуется следующая последовательность действий по установке:

1. Монтаж водонагревателя на стене.
2. Подключение к водопроводу.
3. Подключение к электросети.

6. РАЗМЕЩЕНИЕ, УСТАНОВКА, ПОДКЛЮЧЕНИЕ К ЭЛЕКТРОСЕТИ

При сверлении (выполнении) отверстий в стене следует учитывать проходящие в ней кабели, каналы и трубы.

Во избежание причинения вреда имуществу потребителя и (или) третьих лиц в случае неисправностей системы горячего водоснабжения необходимо производить монтаж ПЭВН в помещениях, имеющих гидроизоляцию полов и дренаж в канализацию, и ни в коем случае не размещать под ПЭВН предметы, подверженные воздействию воды. При размещении ПЭВН в незащищенных помещениях необходимо установить под ПЭВН защитный поддон с дренажем в канализацию.

В случае размещения ПЭВН в местах, труднодоступных для проведения технического и гарантийного обслуживания (антресоли, ниши, межпотолочные пространства и т.п.) демонтаж и монтаж ПЭВН осуществляется потребителем самостоятельно, либо за его счет.

Примечание: защитный поддон не входит в комплект поставки ПЭВН.

Перед включением электропитания убедитесь, что ПЭВН заполнен водой.

Перед началом монтажа электропроводки обесточьте сеть, к которой происходит подключение прибора. Устройство должно быть подключено к отдельному автомату.

Оборудование должно устанавливаться квалифицированным специалистом в соответствии с установленными данным паспортом правилами.

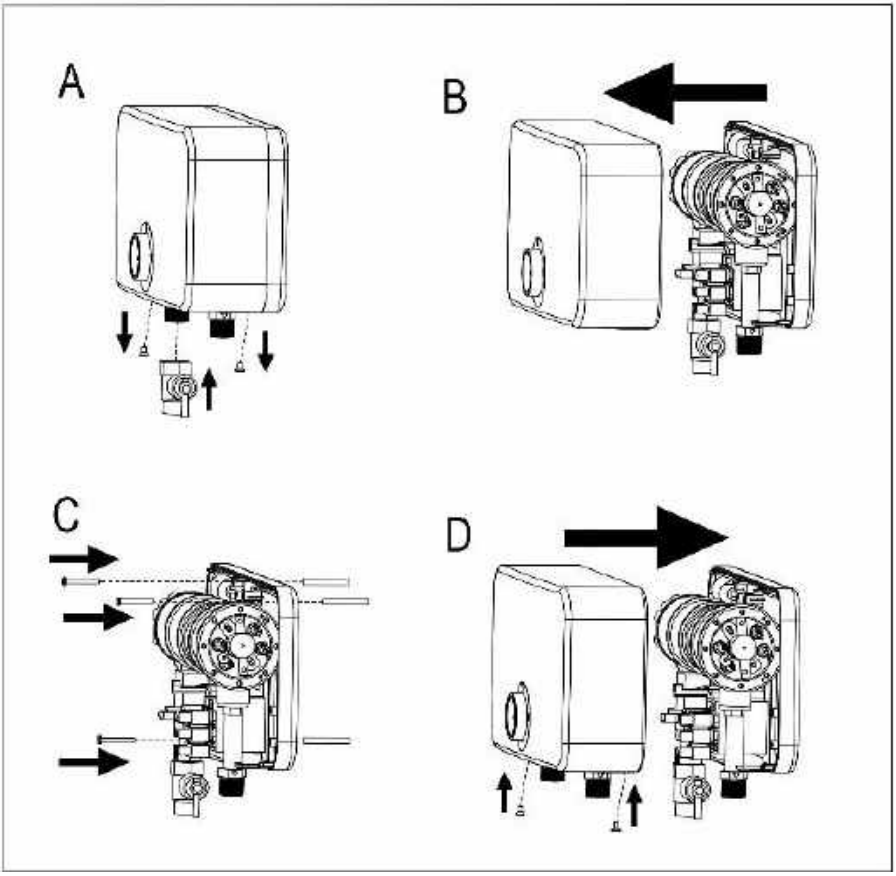

Рисунок 1.

Установка на стену с помощью дюбелей.

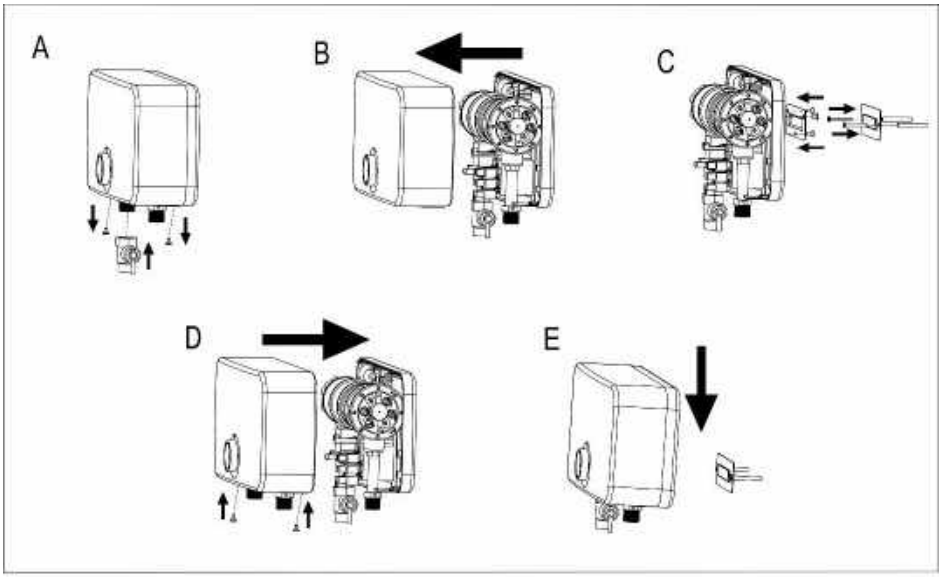

Рисунок 2.

Установка на стену с помощью крепежной планки.

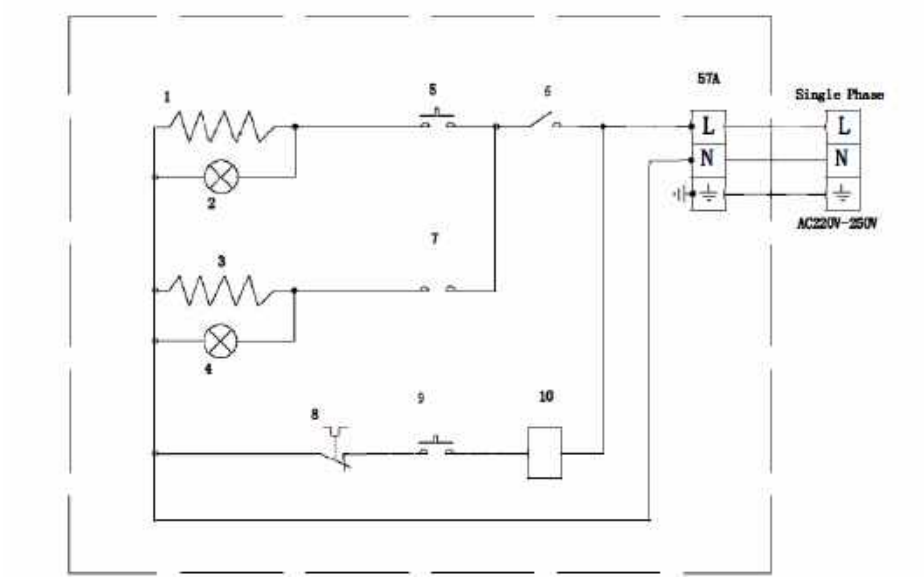

Рисунок 3.

Электрическая схема **Onyx 6500** на 230В:

1 – нагревательный элемент, 2 – индикатор, 3 – нагревательный элемент, 4 – индикатор, 5 – переключатель, 6 – реле, 7 – переключатель, 8 – термовыключатель, 9 – переключатель протока, 10 – реле.

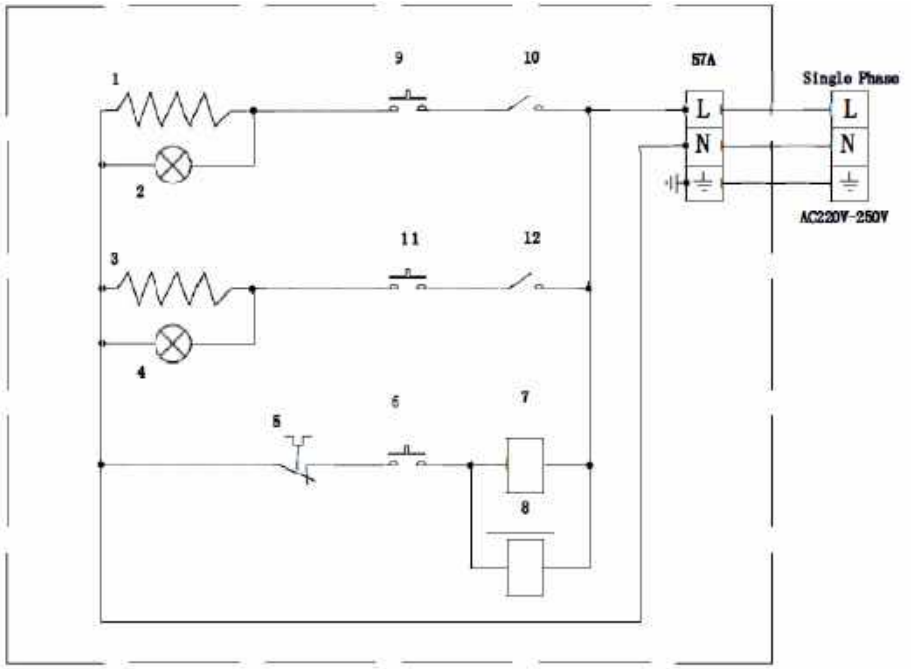

Рисунок 4.

Электрическая схема **Onyx 8000** на 230В:

1 – нагревательный элемент, 2 – индикатор, 3 – нагревательный элемент, 4 – индикатор, 5 – термовыключатель,6 – переключатель протока, 7 – реле, 8 – реле, 9 – переключатель, 10 – реле, 11 – переключатель, 12 – реле.

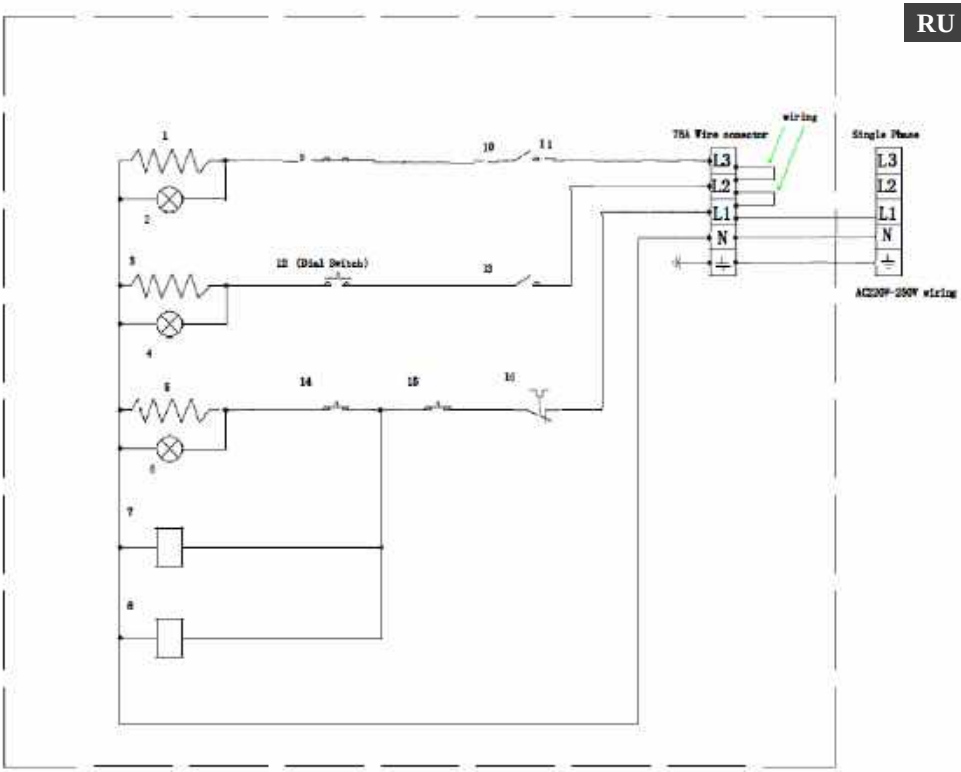

Рисунок 5.

Электрическая схема **Onyx 10 000** на 230В:

1 – нагревательный элемент, 2 – индикатор, 3 – нагревательный элемент, 4 – индикатор, 5 - нагревательный элемент, 6 – индикатор, 7 – реле, 8 – реле, 9 – переключатель, 10 – 11 реле, 12 – переключатель, 13 – реле, 14 – переключатель, 15 - переключатель протока, 16 – термовыключатель.

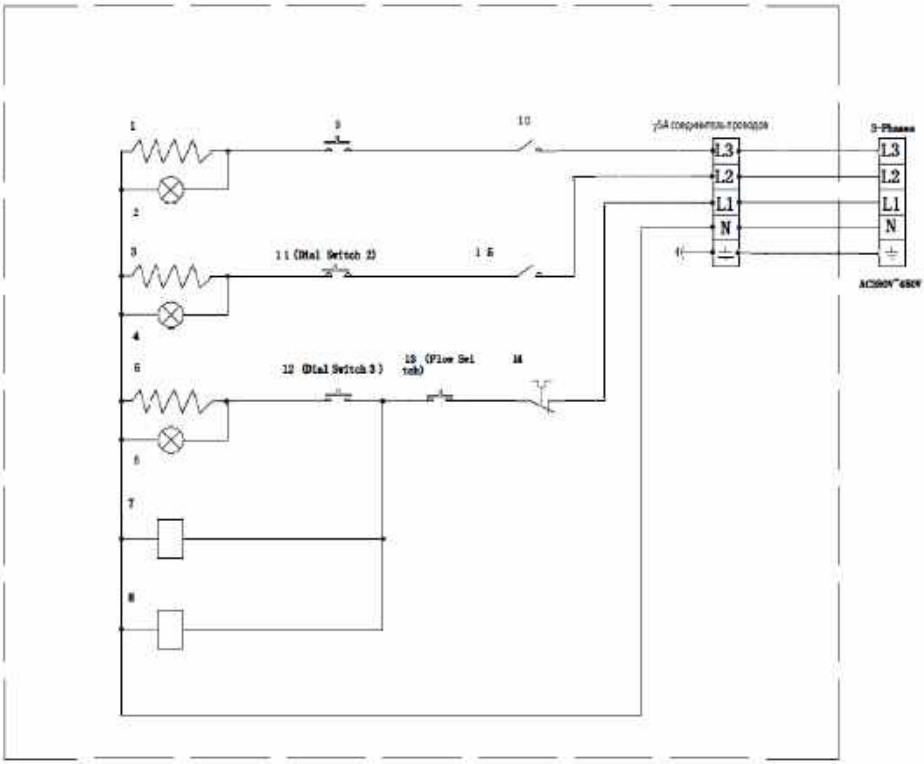

Рисунок 6.

Электрические схемы **Onyx 10000** на 400В:

1 – нагревательный элемент, 2 – индикатор, 3 – нагревательный элемент, 4 – индикатор, 5 - нагревательный элемент, 6 – индикатор, 7 – реле, 8 – реле, 9 – переключатель, 10 – реле, 11 – переключатель, 12 – переключатель, 13 – переключатель протока, 14 – термовыключатель, 15 – реле.

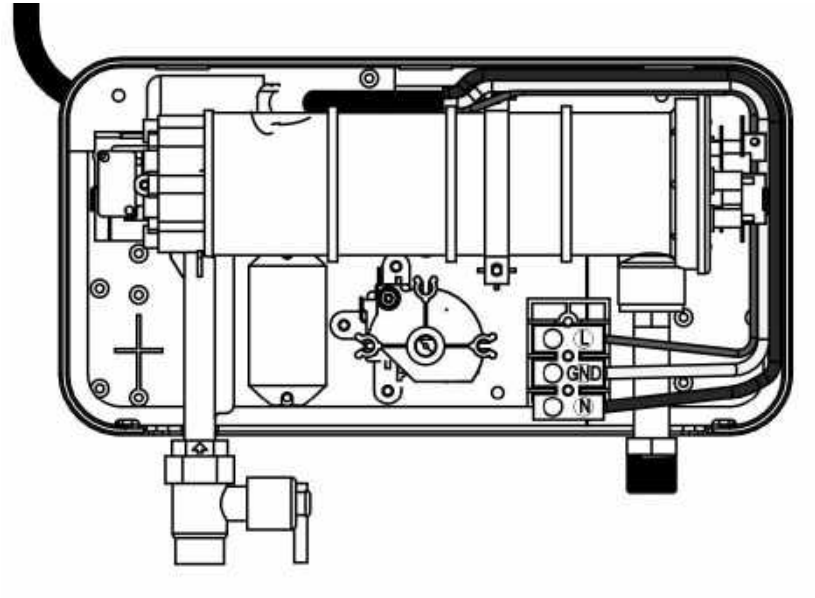

Рисунок 7.

Подключение электроводки в **Onyx 6500, Onyx 8000** на 230В.

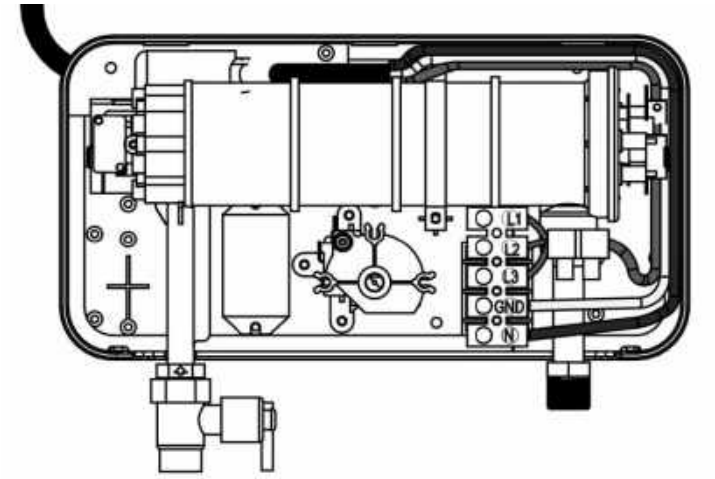

Рисунок 8.

Подключение электроводки в **Onyx 10000** на 230В.

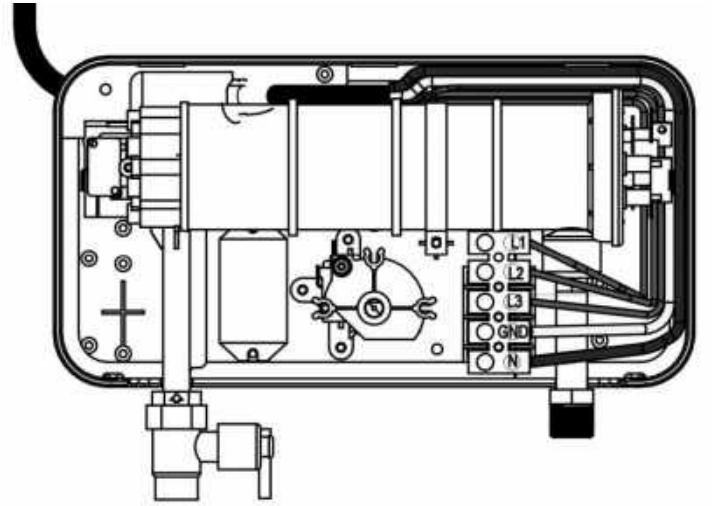

Рисунок 9.

Подключение электроводки в **Onyx 10000** на 400В.

7. ПОДКЛЮЧЕНИЕ К ВОДОПРОВОДУ

ПЭВН серии Onyx являются приборами закрытого типа и могут быть встроены в систему водоснабжения. Номинальное давление для указанных моделей составляет 0.7 МПа. На входе перед ПЭВН необходимо установить редукционный клапан (не входит в комплект поставки ПЭВН) для снижения давления воды до нормы.

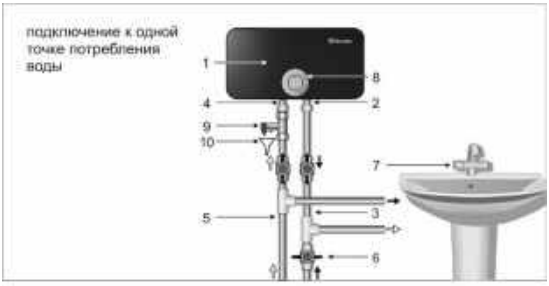

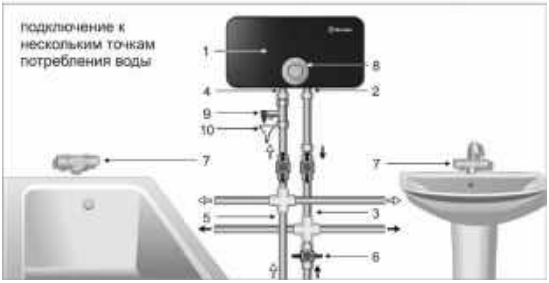

Рисунок 3.

1 – водонагреватель (ПЭВН); **2** – выходной патрубок горячей воды; **3** – магистраль горячей воды; **4** – входной патрубок холодной воды; **5** – магистраль холодной воды; **6** – запорный вентиль (в комплект не входит); **7** – смеситель (в комплект не входит), **8** – ручка включения и регулировки мощности, **9** – предохранительный клапан, **10** – слив в канализацию.

Открутите винты, расположенные на верхней и нижней частях прибора, снимите крышку.

Зафиксируйте прибор горизонтально в параллель с полом или шкафом, установите заземление. Патрубки входа и выхода воды находятся на нижней части изделия, используйте монтажные винты (в комплекте).

Соедините входной патрубок холодной воды (**4**) с трубой холодного водоснабжения (**5**) при помощи медной трубы или гибкой подводки.

Соедините выходной патрубок горячей воды (**2**) при помощи медной трубы или гибкой подводки с существующей системой разводки горячей воды (**3**). Перекройте подачу горячей воды запорным вентилем (**6**) из магистрали в вашу систему.

После подключения подайте воду в ПЭВН (**1**), после заполнения ПЭВН прекратите подачу воды. Проверьте плотность всех соединений и, если понадобится, подтяните гайки и винты крепления.

Водонагреватель должен быть стационарно (постоянно) подключен к источнику электропитания 220 В~ / 380 В~ переменного тока с обязательным подсоединением к заземляющему электрическому контуру.

8. УСТРАНЕНИЕ ВОЗДУШНЫХ ПРОБОК

Перед подключением ПЭВН к электросети, а также если ПЭВН не использовался в течение длительного времени, после каждого опустошения прибора необходимо убедиться, что в водопроводной системе и в ПЭВН нет воздушных пробок. Для этого обесточьте ПЭВН, отключив его от электросети, откройте подачу воды через ПЭВН и подождите, пока из прибора не выйдет весь воздух (около одной минуты) при максимальной температуре (минимальном потоке воды). После этого прибор можно подключить к электросети.

Удостоверьтесь, что значение минимального давления в системе водоснабжения не меньше значений, указанных в Таблице 1.

9. ЭКСПЛУАТАЦИЯ

Вода в ПЭВН нагревается мгновенно, проходя через нагревательную колбу, изготовленную из нержавеющей стали, в которой расположены медные нагревательные элементы. Температура водопроводной воды может значительно колебаться в течение года: от 5°С – зимой до 20°С – летом. Поэтому при одинаковой температуре воды на выходе ПЭВН поток воды зимой может быть значительно меньше, чем летом.

Если вы не планируете использовать ПЭВН продолжительное время, то его необходимо отключить от сети.

Если вы не используете ПЭВН в зимний период и существует вероятность замерзания водных магистралей и самого водонагревателя, рекомендуется отключить питание и слить воду из ПЭВН.

Последовательность действий при использовании водонагревателей серии Onyx:

1. Водонагреватель запускается с потоком воды. Установите регулятор на один из режимов (**I, II, III**) – прибор включится, откройте кран с горячей водой. Нагревательный элемент будет работать и греть воду только в момент прохождения потока воды через оборудование. Минимально необходимо обеспечить поток воды скоростью 1.5-2 л/мин (в зависимости от модели) для активации работы водонагревателя. Дайте потоку воды пройти через водонагреватель в течение нескольких минут.
2. Регулярно очищайте распылительную форсунку и фильтр входного патрубка от осадков для обеспечения ровного потока воды.
3. Устанавливайте водонагреватель только в отапливаемых помещениях для предотвращения замерзания водонагревателя и образования льда внутри.
4. Пользователь может установить температуру горячей воды на выходе, выбрав один из режимов.

   Для моделей мощностью 6500 и 8000 Вт:

   OFF – нагревательный элемент не запущен в работу.

   I – Запущен в работу нагревательный элемент, мощность минимальная (в зависимости от модели, см.таблицу 1).

   II – Запущен в работу нагревательный элемент, мощность максимальная (в зависимости от модели, см.таблицу 1).

   III – Запущен в работу нагревательный элемент, мощность максимальная (в зависимости от модели, см.таблицу 1).

   Для модели мощностью 10000 Вт:

   OFF – нагревательный элемент не запущен в работу.

   I – Запущен в работу нагревательный элемент, мощность минимальная 3500 Вт.

   II – Запущен в работу нагревательный элемент, мощность средняя 6500 Вт.

   III – Запущен в работу нагревательный элемент, мощность максимальная 10000 Вт.

10. ТЕХНИЧЕСКОЕ ОБСЛУЖИВАНИЕ И УХОД

ПЭВН не требует какого-либо обслуживания пользователем. Ремонт в обяательном порядке должен выполняться лицензированной организацией.

В случае возникновения неисправностей не пытайтесь отремонтировать ПЭВН самостоятельно. Пожалуйста, обратитесь за помощью в ближайший сервисный центр.

Корпус ПЭВН можно протирать слегка влажной тканью. Запрещается использование абразивных материалов или агрессивных химикатов.

Регулярно проверяйте и очищайте фильтр, который находится во входном патрубке холодной воды ПЭВН. Доступ к фильтру осуществляется путем отсоединения ПЭВН от трубы холодного водоснабжения. Убедитесь, что вы отключили прибор от электропитания и основного водоснабжения.

Не используйте воду из ПЭВН в качестве питьевой воды.

11. ПОИСК И УСТРАНЕНИЕ НЕИСПРАВНОСТЕЙ

Неисправность	Причина	Устранение
Вода слишком горячая	Слабый поток воды Повышение температуры окружающего воздуха	Увеличьте поток воды Уменьшите установленную регулятором мощность
Слабый нагрев воды	Поток воды слишком сильный Понижение температуры окружающей среды Давление воды менее 100 кПа Электрическая неисправность	Уменьшите поток воды регулировкой крана Задайте мощность работы прибора выше установленной ранее Убедитесь в том, что сетевой запорный клапан полностью открыт, и нет никаких других ограничений на линии Вызовите квалифицированного электрика или свяжитесь с авторизированным дистрибьютором
Водонагреватель выключается в процессе работы	Перепады в электроснабжении	Проверьте электросеть, выключатели и кабели, заземление
Поток воды прекращается	Блокировка распылительной форсунки, повреждена гибкая подводка Отсутствует водоснабжение	Прочистите или замените форсунку. Проверьте водоснабжение, закрытие водозапорного клапана
Происходят скачки в температуре воды на выходе	Давление воды упало ниже минимального уровня	Увеличьте поток горячей воды
Отсутствует горячая вода несмотря на полностью открытый вентиль	Отсутствует электроснабжение Активация запуска нагревательного элемента потоком воды не произведена	Проверьте выключатели и вольтаж Прочистите сетчатый фильтр Отключите от сети Откройте водозапорный клапан для сброса давления Подключите к сети

Вышеперечисленные неисправности не являются дефектами ЭВН и устраняются потребителем самостоятельно или за его счет. Если водонагреватель не работает должным образом, верните его в место приобретения.

12. ТРАНСПОРТИРОВКА И ХРАНЕНИЕ ЭЛЕКТРОВОДОНАГРЕВАТЕЛЕЙ

Транспортировка и хранение электроводонагревателей осуществляется в соответствии с манипуляционными знаками на упаковке:

– Необходимость защиты груза от воздействия влаги

– Хрупкость груза, условие осторожного обращения

– Рекомендованный температурный диапазон хранения груза:
от +5°С до +20°С

– Правильное вертикальное положение груза

13. УТИЛИЗАЦИЯ

При соблюдении правил установки, эксплуатации, технического обслуживания ПЭВН и соответствии качества используемой воды действующим стандартам изготовитель устанавливает срок службы ПЭВН 5 лет.

При утилизации ПЭВН необходимо соблюдать местные экологические законы и рекомендации.

Изготовитель оставляет за собой право на внесение изменений в комплектацию, конструкцию и характеристики водонагревателя без предварительного уведомления, без ухудшения рабочих характеристик продукции.

14. ГАРАНТИИ ИЗГОТОВИТЕЛЯ

Изготовитель устанавливает срок гарантии на ПЭВН 2 года.

Срок гарантии исчисляется с даты продажи ПЭВН. При отсутствии или исправлении даты продажи штампа магазина срок гарантии исчисляется от даты выпуска водонагревателя, указанной на идентификационной табличке на корпусе прибора. Дата выпуска изделия закодирована в уникальном серийном номере, расположенном на идентификационной табличке (стикере), расположенной в верхней части на корпусе изделия. Серийный номер изделия состоит из тринадцати цифр. Третья и четвертая цифры серийного номера – год выпуска, пятая и шестая – месяц выпуска, седьмая и восьмая – день выпуска. Претензии в период гарантийного срока принимаются при наличии данного руководства с отметками фирмы-продавца и идентификационной таблички на корпусе ПЭВН.

Гарантия распространяется только на водонагреватель, используемый исключительно для нужд, не связанных с осуществлением коммерческой деятельности. Ответственность за соблюдение правил установки и подключения лежит на покупателе (в случае самостоятельного подключения) либо на монтажной организации, осуществившей подключение.

При установке и эксплуатации ПЭВН потребитель обязан соблюдать требования, обеспечивающие безотказную работу прибора в течение срока гарантии:

- выполнять меры безопасности и правила установки, подключения, эксплуатации и обслуживания, изложенные в руководстве по эксплуатации и установке;
- исключить механические повреждения от небрежного хранения, транспортировки и монтажа;
- исключить замерзание ПЭВН;
- использовать для подключения ПЭВН кабель, сечение которого не меньше минимального рекомендованного изготовителем (указывается на стикере на упаковке и в данной инструкции).

Изготовитель не несет ответственность за недостатки, возникшие вследствие нарушения потребителем правил установки, эксплуатации и технического обслуживания ПЭВН, изложенных прилагаемой к прибору инструкции по установке и эксплуатации, в т.ч. в случаях, когда эти недостатки возникли из-за недопустимых параметров сетей (электрической и водоснабжения), в которых эксплуатируется ПЭВН, и вследствие вмешательства третьих лиц. На претензии по внешнему виду ПЭВН гарантия изготовителя не распространяется. Ремонт, замена составных частей и комплектующих в пределах срока гарантии не продлевают срок гарантии на ПЭВН в целом. Установка, электрическое подключение и первое использование ПЭВН должно быть произведено квалифицированным специалистом.

15. СВЕДЕНИЯ ОБ ИЗГОТОВИТЕЛЕ

Изготовитель: THERMEX heating Technology (Jiangmen) CO., Ltd (ТЕРМЕКС хитинг Технолоджи (Цзянмынь) Ко., Лимитед) # 51, Jianshedonglu, Taoyuan town, Heshan city, PRC (Цзяньшедунлу, Таоюань, г. Хэшань, КНР)
Страна производства – КНР.

Все модели прошли обязательную сертификацию и соответствуют требованиям Технического регламента Таможенного союза ТР ТС 004/2011 «О безопасности низковольтного оборудования», ТР ТС 020/2011 «Электромагнитная совместимость технических средств» и ТР ЕАЭС 037/2016 «Об ограничении применения опасных веществ в изделиях электротехники и радиоэлектроники»

Сертификат соответствия ТР ТС 004/2011, ТР ТС 020/2011:

№ЕАЭС RU C-CN.АД07.В.03089/21
Срок действия: с 01.03.2021 по 28.02.2026 включительно

Орган по сертификации: Общество с ограниченной ответственностью «ЦЕНТР Сертификации «ВЕЛЕС», аттестат аккредитации RA.RU.10АД07.

Декларация о соответствии ТР ЕАЭС 037/2016:
ЕАЭС N RU Д-CN.PA01.B.09558/21
Срок действия: с 24.02.2021 по 19.02.2026 включительно

Наименование и местонахождение торгующей организации, принимающей претензии по качеству в Российской Федерации:

ООО «Торговый дом ТЕРМЕКС» 187002, Россия, Ленинградская область, г. Тосно, Московское шоссе, д. 44, оф. 1, тел.: 8 (800) 333-00-23

Импортер в Российскую Федерацию:

ООО «Торговый дом ТЕРМЕКС» 187002, Россия, Ленинградская область, г. Тосно, Московское шоссе, д. 44, оф. 1, тел.: 8 (800) 333-00-23

Служба гарантийной и сервисной поддержки в Российской Федерации:

тел.: 8 (800) 333-00-23 (понедельник — пятница с 09:00 до 20:00; суббота, воскресенье с 10:00 до 18:00 по московскому времени; звонок по России бесплатный), e-mail: service@thermex.ru

Головной сервисный центр (установка и подключение ЭВН, гарантийный и постгарантийный ремонт): Россия, 196105, г. Санкт-Петербург, ул. Благодатная, д. 63, тел.: 8 (800) 333-00-23

Телефоны и адреса авторизованных сервисных центров в других городах и регионах России можно узнать на сайте www.thermex.ru или обратиться в сервисный центр, указанный фирмой-продавцом.

Наименование и местонахождение импортера и торгующей организации, принимающей претензии по качеству в Республике Беларусь:

ООО «АКВАТЕРМЕКС», 220029, г. Минск, ул. Куйбышева, д. 22, к. 6, к. 202Б, тел.: +375 17 3-800-200, minsk@thermex.by, www.thermex.by

Служба гарантийной и сервисной поддержки в РБ: +375 17 3-800-200

Наименование импортера и торгующей организации, принимающей претензии по качеству в Казахстане:

ТОО «Термекс Сары-Арка», тел.: 8 (7212) 51-28-89

Қазақстанға импорттаушы, Қазақстанда сатушы, сапасы бойынша наразылықты қабылдаушы ұйымның атауы:

«Термекс Сары-Арка» ЖШС, тел.: 8 (7212) 51-28-89

Наименование и местонахождение импортера и торгующей организации, принимающей претензии по качеству в Республике Молдова:

ICS "Thermex MLD" SRL, R.Moldova, MD-2023, Mun. Chisinau, str. Uzinelor 78, of. 403, tel.: +373 (22) 81-77-58

Сервис-центр в Молдове: “RE-SERVE” S.R.L., R.Moldova, MD-2001, Mun. Chisinau, bd. Gagarin 16, tel.: +373 (22) 54-54-74

Представник виробника в Україні, офіційний дистрибютор та імпортер:

ТОВ «Термекс», м. Чернівці, вул. Головна, 246, тел.: 0-800-500-610, www.thermex.ua

Наименование импортера и торгующей организации, принимающей претензии по качеству в Грузии:

ООО «Термекс Джи», тел.: +995 595273822

ОТМЕТКА О ПРОДАЖЕ

Модель _____ Серийный № _____

Дата продажи «_____» _____ 201 _____ г.

Фирма-продавец: _____

Подпись представителя

фирмы-продавца_____

Печать фирмы-продавца

Изделие укомплектовано, к внешнему виду изделия претензий не имею. Руководство по эксплуатации с необходимыми отметками получил, с правилами эксплуатации и условиями гарантии ознакомлен и согласен.

Подпись покупателя: _____

Înainte de a utiliza încălzitorul de apă pentru prima dată, citiți cu atenție aceste instrucțiuni de utilizare și acordați o atenție deosebită articolelor marcate cu simbolul „ATENȚIE!”

STIMATE CUMPĂRĂTOR!

Felicitări cu achiziționarea încălzitorului de apă instantaneu THERMEX. Suntem încrezuți că gama noastră largă de încălzitoare electrice de apă va corespunde tuturor necesităților dumneavoastră. Utilizarea tehnologiilor moderne și a materialelor de cea mai înaltă calitate în fabricarea acestor dispozitive a determinat popularitatea și încrederea în marca comercială THERMEX.

Încălzitoarele electrice THERMEX sunt proiectate și fabricate în strictă conformitate cu standardele interne și internaționale, care garantează fiabilitatea și siguranța acestora în procesul de exploatare.

Acest manual se aplică încălzitoarelor electrice instantanee de apă Thermex din seria **Onyx** (denumite în continuare ÎEAI, dispozitiv, aparat). Denumirea completă al încălzitorului de apă pe care l-ați achiziționat este indicat pe placa de identificare de pe carcasa dispozitivului, precum și pe autocolantul de pe cutie.

1. DESTINAȚIE

Încălzitorul electric de apă Thermex este conceput pentru a asigura cu apă caldă instalații menajere și industriale, racordate la o linie de alimentare cu apă rece cu parametri necesari. ÎEAI urmează a fi utilizat în încăperi închise, încălzite.

2. SPECIFICAȚII TEHNICE DE BAZĂ

Gradul de protecție al PEVN împotriva pătrunderii particulelor solide și a prafului este IP24.

Temperatura mediului ambiant în care este operat ÎEAI trebuie să fie între +3°C și +40°C, umiditatea atmosferică - până la 80%, pentru o perioadă scurtă de timp până la 98% (la o temperatură ambientală de nu mai mult de 25°C). Înghețarea apei în ÎEAI la temperaturi negative duce la defectarea dispozitivului și nu reprezintă un caz de garanție.

Model	Onyx 6500	Onyx 8000	Onyx 10000
Codul furnizorului	211 038	211 039	211 040
Tensiunea de alimentare, V	230 V ~	230 V ~	230/380 V ~
Secțiunea minimă a cablului	4 mm^2	6 mm^2	230 V – 10 mm^2, 380 V – 2,5 mm^2
Frecvență	50 Hz	50 Hz	50 Hz
Putere nominală	3500/ 6500 W	4000/ 8000 W	6600/ 10000 W
Performanță (Δt=25℃)	3.6 l/min	4.5 l/min	5 l/min
Performanță (Δt=35℃)	2,5 l/min	3,2 l/min	3,6 l/min
Consumul de apă la pornire	1,5 -2 l/min	1,5 -2 l/min	1,5 -2 l/min
Dimensiunile dispozitivului	310*107*184mm	310*107*184mm	310*107*184mm
Greutatea	1.6 kg	1.6 kg	1.6 kg
Dimensiunile cutiei	315*112*195 mm	315*112*195 mm	315*112*195 mm
Dimensiunea conexiunii	G 1/2	G 1/2	G 1/2
Presiunea de operare	0,05 – 0,7 MPa	0,05 – 0,7 MPa	0,05 – 0,7 MPa
Presiune nominală	0,7 MPa	0,7 MPa	0,7 MPa
Gradul de protecție împotriva pătrunderii particulelor solide și a umezelii	IP24	IP24	IP24
Clasa de protecție electrică	I	I	I
Clasa de eficiență energetică	A	A	A

Tabelul 1

3. SET DE LIVRARE

Încălzitor de apă	- 1 buc.
Manual de exploatare	- 1 buc.
Ambalaj	- 1 buc.
Set de montare	- 1 buc.
Valva de siguranță	- 1 buc.

4. MĂSURI DE SIGURANȚĂ

Cablarea electrică, siguranțele și dispozitivele de comutare trebuie să corespundă capacității (puterii) aparatului (ÎEAI) conectat. Conectați ÎEAI la rețeaua electrică care corespunde strict parametrilor indicați pe plăcuța de marcaj de pe carcasa dispozitivului.

Înainte de a instala ÎEAI, verificați și asigurați-vă că există o buclă de masă (împământare) în rețeaua dvs. electrică. În cazul în care bucla de masă nu este prevăzută, exploatarea ÎEAI este interzisă.

La utilizarea ÎEAI în sisteme de alimentare cu apă învechite, cu o cantitate mare de particule în suspensie și impurități în apă utilizată, este obligatorie utilizarea de filtre suplimentare.

SE INTERZICE:

- De a lăsa fără supraveghere un ÎEAI în proces de funcționare;
- De a conecta ÎEAI la rețeaua de alimentare fără a-l instala pe chiuvetă și fără a-l umple cu apă;
- De a utiliza apă contaminată cu nisip, rugină sau nămol și de a porni dispozitivul dacă acesta conține apă înghețată;
- De a utiliza ÎEAI în spații deschise și neîncălzite (în încăperi în care există risc de îngheț).

Producătorul garantează siguranța electrică a ÎEAI doar în cazul în care este asigurată împământare efectivă, realizată în conformitate cu normele în vigoare pentru instalarea instalațiilor electrice.

Aparatul trebuie instalat împreună cu un RCD (dispozitiv de curent rezidual).

Cablarea, siguranțele și dispozitivele de comutare trebuie să reziste la sarcina curentă corespunzătoare capacității (puterii) dispozitivului.

Copiii trebuie atenționați cu privire la faptul, că ÎEAI nu este un obiect de joacă. ÎEAI nu este destinat utilizării de către persoane (inclusiv copii) cu abilități fizice, tactile sau mentale limitate, precum și de către persoane care nu sunt familiarizate cu regulile de utilizare a ÎEAI, cu excepția cazurilor în care acest lucru se întâmplă sub supravegherea sau conform instrucțiunilor persoanelor responsabile pentru siguranța dispozitivului.

5. INSTALARE ȘI CONECTARE

Instalarea trebuie efectuată de către un tehnician calificat.

Conectarea ÎEAI la sistemul de alimentare cu apă se realizează numai cu ajutorul țevilor din cupru, metal-plastic sau plastic, precum și cu furtunuri flexibile (ondulate) pentru instalații sanitare. Este interzisă utilizarea unui furtun flexibil care a fost folosit anterior. Se recomandă alimentarea cu apă a ÎEAI printr-un filtru de noroi instalat pe conducta de apă rece (nu este inclus în setul de livrare).

ÎEAI THERMEX din seria Onyx poate fi instalat nu numai cu racordurile în jos, ci și în sus.

Se recomandă următoarea consecutivitate de instalare:

1. Montarea încălzitorului de apă pe perete.
2. Racordare la sursa de alimentare cu apa.
3. Conectare la rețeaua electrică.

6. AMPLASARE, INSTALARE, CONECTARE LA REȚEAUA ELECTRICA

La perforarea (efectuarea) găurilor în perete, trebuie luate în considerare cablurile, canalele și țevile care trec prin acesta.

Pentru a evita deteriorarea proprietății consumatorului și (sau) terților în cazul unor defecțiuni ale sistemului de alimentare cu apă caldă, este necesară instalarea ÎEAI în încăperi cu hidroizolarea pardoselilor și drenaj în sistemul de canalizare, și în nici un caz nu amplasați sub ÎEAI obiecte expuse la apă. În cazul în care ÎEAI este amplasat în spații neprotejate, este necesar să instalați sub dispozitiv o tavă de protecție cu drenaj în sistemul de canalizare.

În cazul amplasării ÎEAI în locuri greu accesibile pentru întreținere tehnică și în garanție (mezanine, nișe, spații intertavan etc.), demontarea și instalarea ÎEAI se realizează de către consumator în mod independent sau pe cheltuiala acestuia.

Notă: tava de protecție nu este inclusă în setul de livrare al ÎEAI.

Înainte de a porni sursa de alimentare cu curent electric, asigurați-vă că ÎEAI este umplut cu apă.

Înainte de a începe instalarea cablajului electric, deconectați rețeaua la care urmează a fi conectat ÎEAI. Dispozitivul trebuie conectat la un întrerupător automat separat al panoului electric.

Echipamentul trebuie instalat de către un specialist calificat în conformitate cu regulile stabilite de acest manual de utilizare.

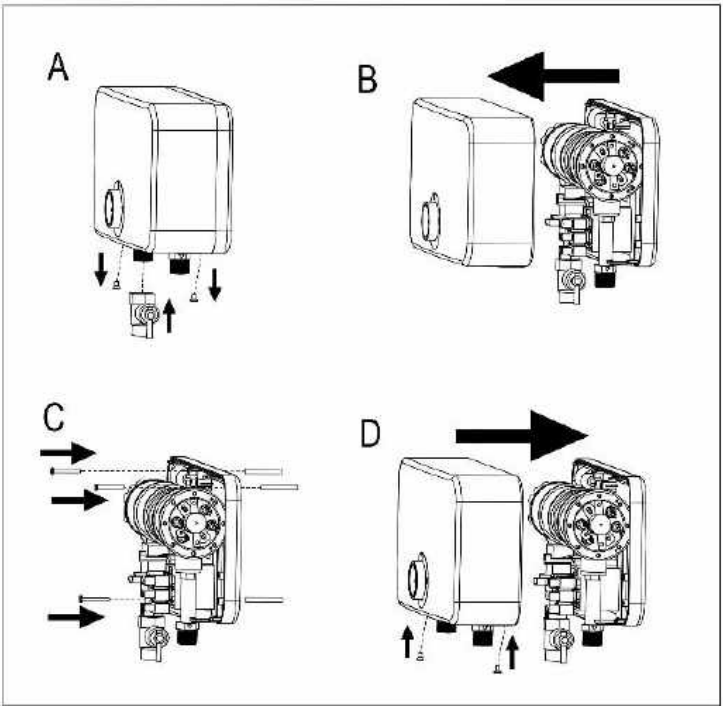

Figura 1.

Montare pe perete cu dibluri.

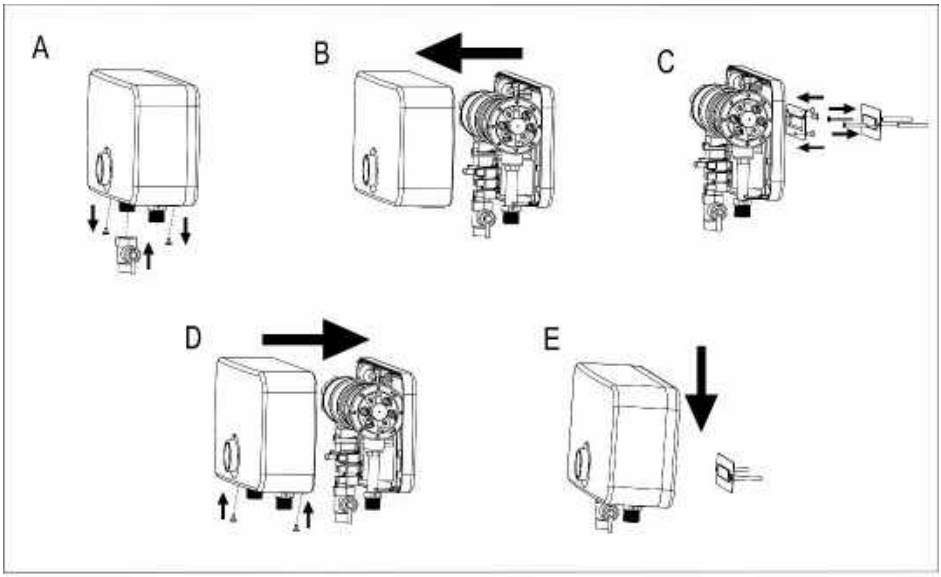

Figura 2.

Montarea pe perete folosind o placă de montare.

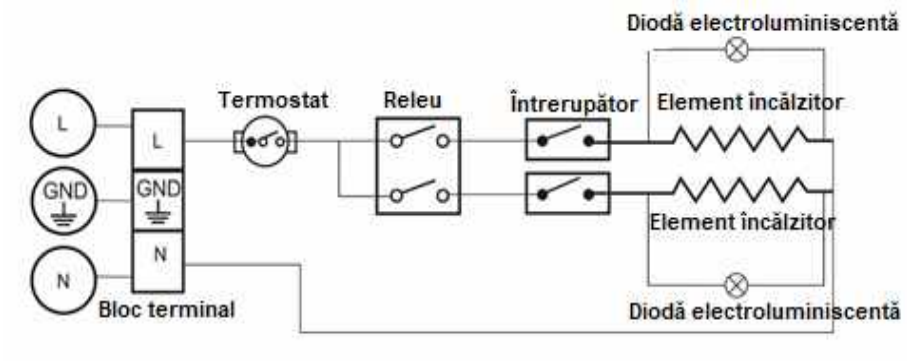

Figura 3.

Schema electrică a **Onyx 6500**, **Onyx 8000** pentru 230V.

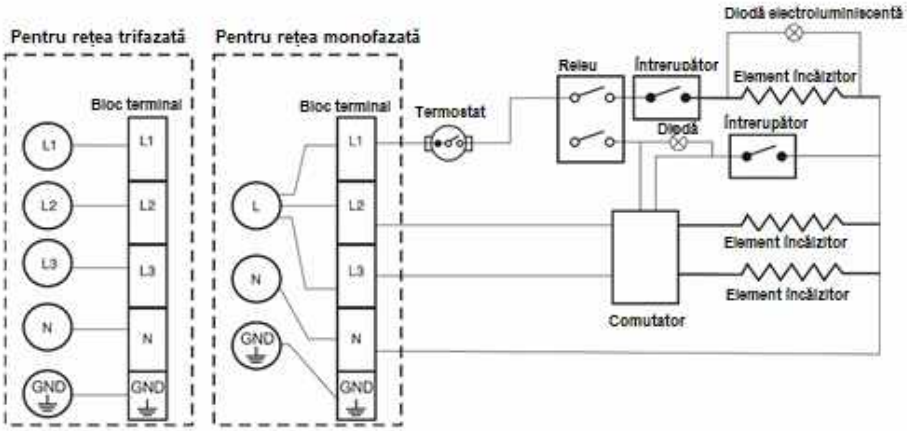

Figura 4.

Schema electrică a **Onyx 10000** pentru 230V și 400V.

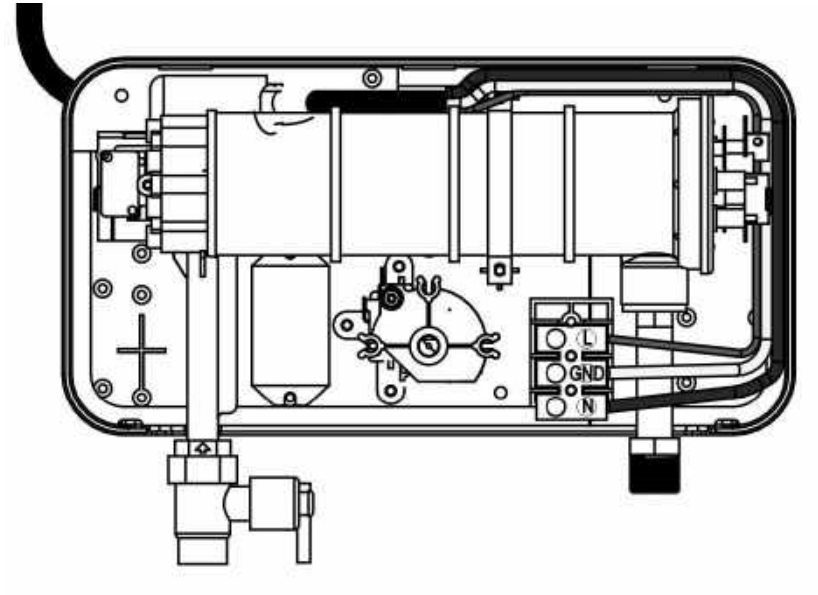

Figura 5.

Conectarea cablajului electric la **Onyx 6500**, **Onyx 8000** pentru 230V.

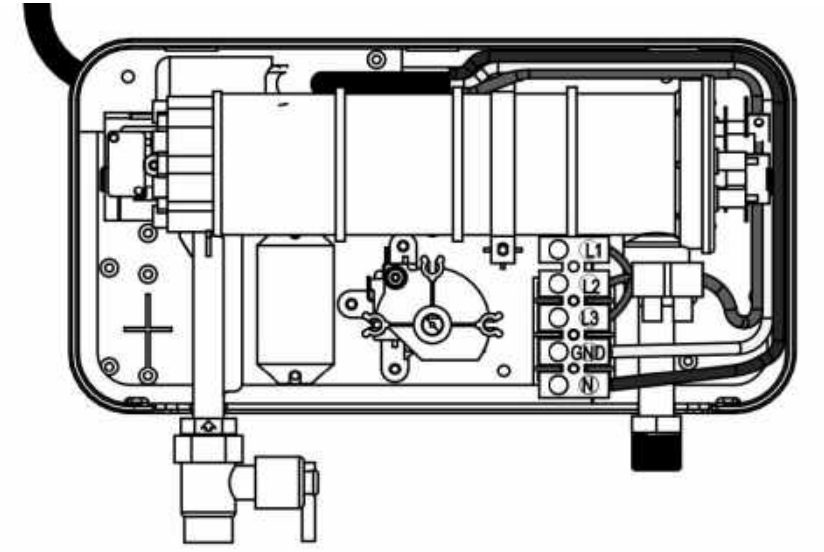

Figura 6.

Conectarea cablajului electric la **Onyx 10000** pentru 230V.

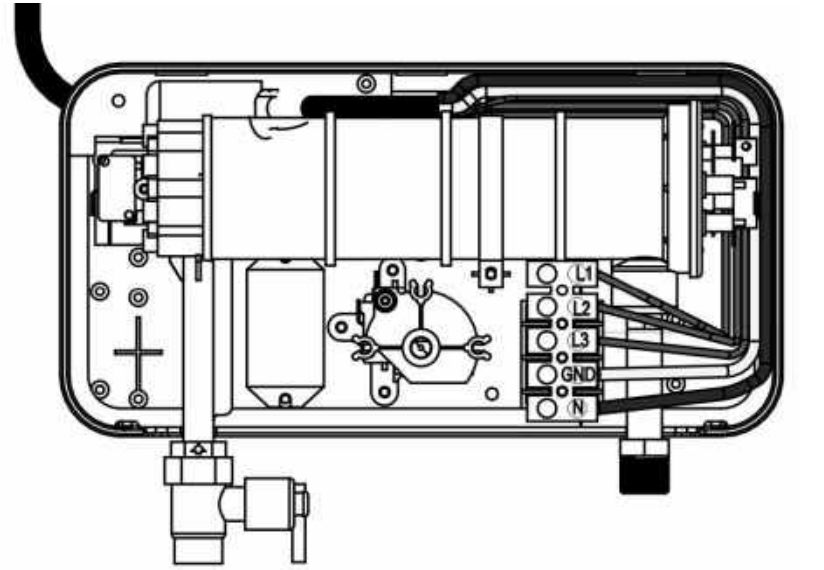

Figura 7.

Conectarea cablajului electric la Onyx 10000 pentru 400V.

7. RACORDAREA LA SISTEMUL DE ALIMENTARE CU APĂ

ÎEAI din seria Onyx sunt dispozitive de tip închis și pot fi încorporate în sistemul de alimentare cu apă. Presiunea nominală pentru aceste modele este de 0,7 MPa. La intrarea din fața ÎEAI, este necesar să instalați o supapă de reducere a presiunii (nu este inclusă în setul de livrare a ÎEAI) pentru a reduce presiunea apei până la normal.

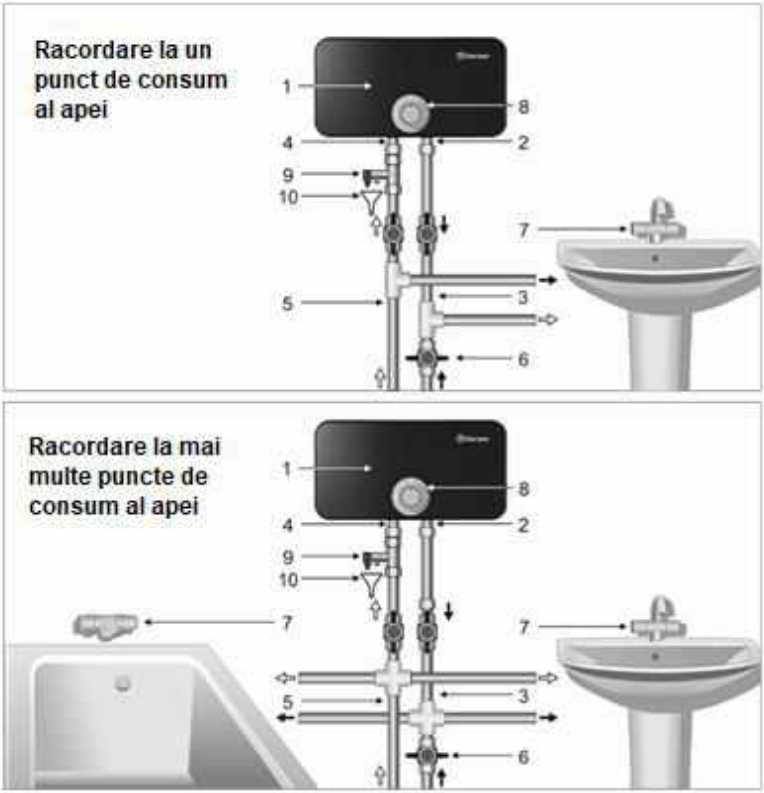

Figura 3.

1 – încălzitor de apă (ÎEAI); **2** – racord de evacuare a apei calde; **3** – conducta de apă caldă; **4** – racord de admisie a apei reci; **5** – conducta de apă rece; **6** – robinet de închidere (nu este inclus în setul de livrare); **7** – baterie (nu este inclusă în setul de livrare), **8** – manivela de pornire și reglare a puterii, **9** – supapa de siguranță, **10** – scurgerea în sistemul de canalizare.

Deșurubați șuruburile amplasate în partea de sus și de jos a dispozitivului, scoateți capacul.

Fixați dispozitivul orizontal în paralel cu podeaua sau dulapul, efectuați împământarea. Racordurile de admisie și evacuare a apei sunt amplasate pe partea de jos a dispozitivului, utilizați șuruburile de montare (incluse în setul de livrare).

Conectați racordul de admisie a apei reci (**4**) la conducta de alimentare cu apă rece (**5**) cu o țeavă de cupru sau un racord flexibil.

Conectați racordul de evacuare a apei calde (**2**) cu o țeavă de cupru sau un racord flexibil la sistemul de distribuție a apei calde existent (**3**). Sistați alimentarea cu apă caldă cu ajutorul supapei de închidere (**6**) de la conductă la sistemul dumneavoastră.

După racordare, furnizați apă la ÎEAI (**1**); după ce umpleți ÎEAI, opriți alimentarea cu apă. Verificați etanșeitatea tuturor conexiunilor și, dacă este necesar, strângeți piulițele și șuruburile fixatoare.

Încălzitorul de apă trebuie să fie conectat staționar (permanent) la o sursă de alimentare cu curent electric de 220 V~ / 380 V~ AC (curent alternativ) cu conexiune obligatorie la un circuit electric împământat.

8. ELIMINAREA BLOCAJELOR DE AER

Înainte de a conecta ÎEAI la rețeaua de curent electric și, de asemenea, în cazul în care ÎEAI nu a fost folosit o perioadă lungă de timp, după fiecare golire a dispozitivului, asigurați-vă că nu sunt blocaje de aer în sistemul de alimentare cu apă și în ÎEAI. Pentru a face acest lucru, deconectați ÎEAI de la rețeaua de curent, deschideți robinetul de evacuare a apei din ÎEAI și așteptați până când tot aerul va părăsi dispozitivul (aproximativ un minut) la temperatura maximă (debit minim de apă). Apoi, dispozitivul poate fi reconectat la rețeaua de curent electric.

Asigurați-vă că valoarea presiunii minime în sistemul de alimentare cu apă nu este mai mică decât valorile indicate în tabelul 1.

9. EXPLOATARE

Apa din ÎEAI se încălzește instantaneu, trecând printr-un balon de încălzire din oțel inoxidabil, în care sunt amplasate elementele încălzitoare din cupru. Temperatura apei de la robinet poate fluctua semnificativ pe parcursul anului: de la 5°C iarna la 20°C vara. Prin urmare, la aceeași temperatură a apei la ieșirea din ÎEAI, debitul de apă în timpul iernii poate fi semnificativ mai mic decât vara.

Dacă nu intenționați să utilizați ÎEAI pentru o perioadă mai lungă de timp, deconectați dispozitivul de la rețeaua de curent electric.

Dacă nu utilizați ÎEAI pe timp de iarna și există posibilitatea de înghețare a conductelor de alimentare cu apă rece și a încălzitorului de apă, recomandăm sistarea alimentării cu apă rece și scurgerea apei din ÎEAI.

Consecutivitatea acțiunilor întreprinse la utilizarea încălzitoarelor de apă din seria Onyx:

1. Încălzitorul se pornește cu fluxul de apă. Setați dispozitivul de reglare la unul dintre modurile (**I, II, III**) - încălzitorul se va porni; deschideți robinetul de apă caldă. Elementul încălzitor va funcționa și va încălzi apa doar în momentul în care aceasta curge prin echipament. Este necesar de a asigura un debit minim de apă cu o viteză de 1,5-2 l/min (în funcție de model) pentru a activa funcționarea încălzitorului de apă. Lăsați apa să curgă prin încălzitor timp de câteva minute.
2. Curățați regulat duza de pulverizare și filtrul racordului de admisie a apei de sedimente, pentru a asigura un debit uniform al apei.
3. Instalați încălzitorul de apă numai în încăperi încălzite pentru a preveni înghețarea încălzitorului de apă și formarea gheții în interior.
4. Utilizatorul poate seta temperatura apei calde la ieșire selectând unul dintre moduri:

	OFF	**I**	**II**	**III**
Onyx 6.5	0	3.5 kW	6.5 kW	6.5 kW (egal cu II)
Onyx 8.0	0	4.0 kW	8.0 kW	8.0 kW (egal cu II)
Onyx 10.0	0	3.5 kW	6.5 kW	10.0 kW

10. ÎNTREȚINERE ȘI DESERVIRE

ÎEAI nu necesită întreținere specială din partea utilizatorului. Reparațiile trebuie efectuate în mod obligatoriu de către reprezentanții unui centru autorizat de întreținere și deservire tehnică.

În caz de defecțiuni, nu încercați să reparați ÎEAI de sine stătător. Vă rugăm să contactați cel mai apropiat centru autorizat de deservire tehnică.

Carcasa ÎEAI poate fi curățată cu o cârpă ușor umezită. Nu utilizați materiale abrazive sau substanțe chimice de concentrație înaltă.

Verificați și curățați periodic filtrul, care se află în racordul de admisie a apei reci în ÎEAI. Accesul la filtru se realizează prin deconectarea ÎEAI de la conducta de alimentare cu apă rece. Asigurați-vă că aparatul este deconectat de la sursa de alimentare cu curent electric și de la sursa principală de alimentare cu apă.

Nu utilizați apă din ÎEAI în calitate dea apă potabilă.

11. DEFECȚIUNI ȘI MODALITĂȚI DE ÎNLĂTURARE A ACESTORA

Defecțiunile enumerate nu reprezintă defecte ale ÎEAI și urmează a fi înlăturate de către consumator de sine stătător sau pe cheltuiala acestuia. Dacă încălzitorul de apă nu funcționează corect, returnați-l la punctul de achiziționare.

Defecțiune	Cauză	Mod de înlăturare
Apa este prea fierbinte	Debitul apei prea mic Creșterea temperaturii mediului ambiant	Măriți debitul apei Reduceți puterea setată de dispozitivul de reglare
Apa nu este destul de caldă	Debitul apei este prea mare Scăderea temperaturii mediului ambiant Presiunea apei mai mică de 100 kPa Defecțiune electrică	Reduceți debitul de apă cu ajutorul robinetului Setați puterea dispozitivului la un nivel mai înalt decât cel setat anterior Asigurați-vă că supapa de închidere a rețelei este complet deschisă și că nu sunt alte restricții pe linie Adresați-vă unui electrician calificat sau contactați un distribuitor autorizat
Încălzitorul de apă se deconectează în timpul funcționării	Fluctuații în alimentarea cu energie electrică	Verificați rețeaua de curent electric, întrerupătoarele, cablurile, împământarea
Fluxul de apă se oprește	Blocarea duzelor de pulverizare, deteriorarea racordului flexibil Alimentarea cu apă este sistată	Curățați sau înlocuiți duza Verificați alimentarea cu apă, poate fi închis robinetul de admisie a apei
Există diferențe de temperatură a apei la ieșire	Presiunea apei a scăzut sub nivelul minim	Creșteți debitul de apă caldă
Absența apei calde, în ciuda robinetului deschis la maxim	Alimentarea cu curent electric este sistată Activarea funcționării elementului încălzitor prin pornirea fluxului de apă a eșuat	Verificați întrerupătoarele și tensiunea Curățați filtrul sită Deconectați-l de la rețea Deschideți robinetul de închidere a apei pentru a reduce presiunea Conectați-l la rețea

12. TRANSPORTAREA ȘI DEPOZITAREA ÎNCĂLZITOARELOR ELECTRICE DE APĂ

Transportarea și depozitarea încălzitoarelor electrice de apă se efectuează în conformitate cu marcajele de pe ambalaj:

– Protecția încărcăturii de umezeală

– Fragil, necesită manipulare atentă

Regim de temperaturi recomandat pentru depozitarea încărcăturii: de la +5°C până la +20°C

– Poziția corectă a încărcăturii – verticală

13. ELIMINARE

În condițiile respectării regulilor de instalare, exploatare, întreținere a ÎEAI și corespunderii calității apei utilizate standardelor actuale, producătorul stabilește o durată de viață a ÎEAI de 5 ani.

Eliminarea ÎEAI urmează a fi efectuată cu respectarea legilor și recomandărilor locale de mediu.

Producătorul își rezervă dreptul de a modifica configurația, designul și caracteristicile încălzitorului de apă fără notificare prealabilă, fără a compromite performanța produsului.

14. GARANȚIA PRODUCĂTORULUI

Producătorul stabilește o garanție de 2 ani pentru încălzitorul de apă.

Perioada de garanție este calculată de la data vânzării ÎEAI. În cazul în care data vânzării de pe ștampila magazinului este corectată sau lipsește, perioada de garanție se calculează de la data fabricării încălzitorului de apă, indicată pe placa de identificare de pe corpul dispozitivului. Data fabricării produsului este codificată într-un număr de serie unic pe placa de identificare (autocolant) situată în partea de sus a corpului produsului. Numărul de serie al produsului este compus din treisprezece cifre. A treia și a patra cifră a numărului de serie sunt anul emiterii, a cincea și a șasea sunt luna emiterii, a șaptea și a opta sunt ziua emiterii. Revendicările în perioada de garanție sunt acceptate doar la prezentarea acestui manual cu marcajele vânzătorului și plăcuța de identificare pe carcasa ÎEAI.

Garanția se aplică numai încălzitoarelor de apă utilizate exclusiv în scopuri necomerciale. Responsabilitatea pentru respectarea regulilor de instalare și conectare revine cumpărătorului (în cazul conectării de sine stătător a dispozitivului) sau organizației care efectuează conectarea.

La instalarea și funcționarea încălzitorului de apă, consumatorul urmează să respecte cerințele care asigură funcționarea corectă a dispozitivului în perioada de garanție:

- Să respecte măsurile și regulile de siguranță cu privire la instalare, conectare, operare și întreținere, stabilite în acest manual;
- Să excludă deteriorările mecanice, cauzate de depozitarea, transportarea și instalarea neglijentă a încălzitorului;
- Să excludă deteriorarea dispozitivului, cauzată de înghețarea apei în interiorul acestuia;
- Să utilizeze un cablu cu o secțiune transversală nu mai mică decât cea minimă recomandată de producător (indicată pe autocolantul de pe ambalaj și în acest manual) pentru a conecta ÎEAI.

Producătorul nu este responsabil pentru defecțiunile survenite ca urmare a încălcării de către consumator a regulilor de instalare, funcționare și întreținere a încălzitorului de apă, prevăzute în acest manual, inclusiv în cazurile în care aceste defecțiuni au fost cauzate de parametrii inacceptabili ai rețelelor (de alimentare cu energie electrică și apă) în care este operat ÎEAI și ca urmare a intervenției persoanelor terțe. Garanția producătorului nu se aplică revendicărilor privind aspectul ÎEAI. Repararea sau înlocuirea componentelor și pieselor ÎEAI în perioada de garanție nu prelungește perioada de garanție a dispozitivului în ansamblu. Instalarea, conectarea la rețeaua electrică și prima utilizare a ÎEAI urmează s fi efectuate de către un tehnician calificat.

15. INFORMAȚII DESPRE PRODUCĂTOR

Producător:
Producător: THERMEX heating Technology (Jiangmen) CO., Ltd #51, Jianshedonglu, orășelul Taoyuan, orașul Heshan, RPC, țara de producție – China (Republica Populară Chineză).

Toate modelele au fost supuse certificării obligatorii și corespund cerințelor Regulamentelor tehnice ale Uniunii Vamale TR CU 004/2011 „Cu privire la siguranța echipamentelor de joasă tensiune", TR CU 020/2011 „Cu privire la compatibilitatea electromagnetică a echipamentelor tehnice" și TR EAEU 037/2016 „Cu privire la restricționarea utilizării substanțelor periculoase în produsele electrice și radio-electronice"

Certificat de conformitate TR CU 004/2011, TR CU 020/2011:

Nr. EAEU RU C-CN.АД07.B.03089/21
Valabilitate: de la 01.03.2021 până la 28.02.2026 inclusiv

Organism de certificare: Societate cu răspundere limitată „Centrul de certificare „VELES", certificat de acreditare RA.RU.10АД07.

Declarația de conformitate TR EAEU 037/2016:

EAEU N RU Д-CN.PA01.B.09558/21
Valabilitate: de la 24.02.2021 până la 19.02.2026 inclusiv

Denumirea și locația importatorului, vânzătorului, care acceptă revendicările cu privire la calitate în Republica Moldova:

ICS „Thermex MLD" SRL

R. Moldova, MD-2002, mun. Chișinău, str. Uzinelor 78, of. 403.

Tel.: +373 (22) 81 77 58

Centru de deservire tehnică în Moldova:

„RE-SERVE" S.R.L.

R. Moldova, MD-2001, mun. Chișinău, bd. Gagarin 16, tel.: +373 (22) 54-54-74

16. ACT DE VÂNZARE

Model _____ Nr. de serie _____

Data vânzării „_____” _____ 201 _____ .

Compania-vânzător: _____

Semnătura reprezentantului

vânzătorului _____

Ștampila companiei-vânzător

Produsul este complet, nu am reclamații cu privire la aspectul produsului. Am primit manualul de utilizare cu marcajele necesare, am citit și sunt de acord cu regulile de exploatare și condițiile de garanție.

Semnătura cumpărătorului: _____

WARRANTY CERTIFICATE 1 /

ГАРАНТИЙНЫЙ ТАЛОН 1 / CERTIFICAT DE GARANȚIE 1

Model / Модель / Model		Dealer's seal / Печать фирмы продавца / Ștampila vânzătorului
Serial No. / Серийный номер / Număr de serie		
Date of sale / Дата продажи / Data vânzării		
Dealer / Фирма продавец / Vânzător		

To be filled by the dealer / Заполняется фирмой продавцом / Se completează de către vânzător

WARRANTY CERTIFICATE 2 /

ГАРАНТИЙНЫЙ ТАЛОН 2 / CERTIFICAT DE GARANȚIE 2

Model / Модель / Model		Dealer's seal / Печать фирмы продавца / Ștampila vânzătorului
Serial No. / Серийный номер / Număr de serie		
Date of sale / Дата продажи / Data vânzării		
Dealer / Фирма продавец / Vânzător		

To be filled by the dealer / Заполняется фирмой продавцом / Se completează de către vânzător

Date of acceptance / Дата приема / Data recepționării		Stamp of service center / Печать сервисного центра / Ștampila centrului de deservire
Issue date / Дата выдачи / Data eliberării		
Defect / Дефект / Defecțiune		
Executed work / Выполненная работа / Lucrare executată		
Expert (full name) / Специалист (имя) / Specialist (nume deplin)		

Filled in by service center / Заполняется сервисным центром / Se completează de către centrul de deservire

Date of acceptance / Дата приема / Data recepționării		Stamp of service center / Печать сервисного центра / Ștampila centrului de deservire
Issue date / Дата выдачи / Data eliberării		
Defect / Дефект / Defecțiune		
Executed work / Выполненная работа / Lucrare executată		
Expert (full name) / Специалист (имя) / Specialist (nume deplin)		

Filled in by service center / Заполняется сервисным центром / Se completează de către centrul de deservire

WARRANTY CERTIFICATE 3 /

ГАРАНТИЙНЫЙ ТАЛОН 3 / CERTIFICAT DE GARANȚIE 3

Model / Модель / Model		Dealer's seal / Печать фирмы продавца / Ștampila vânzătorului
Serial No. / Серийный номер / Număr de serie		
Date of sale / Дата продажи / Data vânzării		
Dealer / Фирма продавец / Vânzător		

To be filled by the dealer / Заполняется фирмой продавцом / Se completează de către vânzător

WARRANTY CERTIFICATE 4 /

ГАРАНТИЙНЫЙ ТАЛОН 4 / CERTIFICAT DE GARANȚIE 4

Model / Модель / Model		Dealer's seal / Печать фирмы продавца / Ștampila vânzătorului
Serial No. / Серийный номер / Număr de serie		
Date of sale / Дата продажи / Data vânzării		
Dealer / Фирма продавец / Vânzător		

To be filled by the dealer / Заполняется фирмой продавцом / Se completează de către vânzător

Date of acceptance / Дата приема / Data recepționării		Stamp of service center / Печать сервисного центра / Ștampila centrului de deservire
Issue date / Дата выдачи / Data eliberării		
Defect / Дефект / Defecțiune		
Executed work / Выполненная работа / Lucrare executată		
Expert (full name) / Специалист (имя) / Specialist (nume deplin)		

Filled in by service center / Заполняется сервисным центром / Se completează de către centrul de deservire

Date of acceptance / Дата приема / Data recepționării		Stamp of service center / Печать сервисного центра / Ștampila centrului de deservire
Issue date / Дата выдачи / Data eliberării		
Defect / Дефект / Defecțiune		
Executed work / Выполненная работа / Lucrare executată		
Expert (full name) / Специалист (имя) / Specialist (nume deplin)		

Filled in by service center / Заполняется сервисным центром / Se completează de către centrul de deservire

ТЕХНОЛОГИИ УМНОГО ДОМА

Wi-Fi Motion – новая экосистема вашего дома

Использование подключения Wi-Fi — обязательное требование современной концепции умного дома. Thermex объединяет оборудование, способное взаимодействовать друг с другом и с пользователем. Умный дом — новый шаг в будущее, реализованный вместе с качественным, надежным и современным оборудованием Thermex.

Технология беспроводной связи Wi-Fi Motion

Технология Wi-Fi Motion обеспечивает стабильную многопользовательскую беспроводную связь с устройствами Thermex. С помощью Wi-Fi можно управлять техникой в квартире, офисе, загородном коттедже или на предприятии из любой точки земного шара.

thermex.ru