Библиотека СОК

thermex®

Серия / Сериялы

Goldy

РУ

КЗ

РУКОВОДСТВО ПО ЭКСПЛУАТАЦИИ

ПАЙДАЛАНУ НҰСҚАУЛЫҒЫ

Электрический проточный водонагреватель

Электр сәттік су жылытқышы

Модель / *Үлгі*	Goldy 3000

Накопительные водонагреватели

Комбинированные (косвенные) водонагреватели

Проточные водонагреватели

Газовые колонки

Электрические котлы

Электрические обогреватели

Инфракрасные обогреватели

Полотенцесушители

Очистители воздуха

Увлажнители воздуха

Мобильные кондиционеры

Сплит системы

Насосные станции

Комплектующие

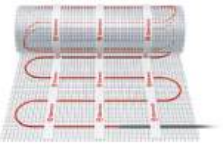

Теплые полы

Перед первым использованием водонагревателя внимательно прочитайте настоящее руководство по эксплуатации и обратите особое внимание на пункты, обозначенные символом «ВНИМАНИЕ!»

УВАЖАЕМЫЙ ПОКУПАТЕЛЬ!

Поздравляем вас с приобретением проточного водонагревателя «THERMEX». Перед выбором конкретной модели водонагревателя проконсультируйтесь с квалифицированным электриком о технических возможностях подключения водонагревателя к вашей электросети.

Настоящее руководство распространяется на модели мощностью **3 кВт – Goldy 3000.** Полное наименование приобретенного вами водонагревателя указано в идентификационной табличке на корпусе водонагревателя.

НАЗНАЧЕНИЕ

Проточный электроводонагреватель THERMEX (далее по тексту ПЭВН, прибор, устройство, водонагреватель) предназначен для получения горячей воды в бытовых целях. ПЭВН должен эксплуатироваться в закрытых отапливаемых помещениях.

ОСНОВНЫЕ ТЕХНИЧЕСКИЕ ХАРАКТЕРИСТИКИ

Температура окружающей среды – от +3 °С до +40°С.

Атмосферная влажность – до 80%, кратковременно до 98% (при температуре окружающей среды не более 25°С).

Наименование модели	**Goldy 3000**
Артикул	211 108
Напряжение электросети, В	~230
Частота тока, Гц	~50
Номинальная мощность, кВт	3
Автоматический выключатель, А	16
Рекомендованные параметры УЗО	30 мА
Производительность (Δt=25℃), л/мин	2
Производительность (Δt=35℃), л/мин	1,7
Рекомендованное сечение кабеля, мм²	1,2
Давление в магистрали холодной воды (рабочее давление), МПа min/max	0,04-0,7
Номинальное давление МПа	0,7
Степень защиты ПЭВН от проникновения твердых частиц и влаги	IP24
Диаметр резьбы патрубков подключения холодной и горячей воды	1/2"

КОМПЛЕКТ ПОСТАВКИ

Водонагреватель-смеситель .....1 шт.

Монтажный набор.....1 шт.

УЗО…….…… 1 шт.

Руководство по эксплуатации.....1 шт.

Упаковка .....1 шт.

ОПИСАНИЕ И ПРИНЦИП ДЕЙСТВИЯ ПЭВН

Вода в ПЭВН нагревается мгновенно, проходя через нагревательную колбу из нержавеющей стали, в которой расположен нагревательный элемент. Требуемая температура достигается регулировкой протока воды при помощи ручки прибора (снижением/повышением «напора» воды на входе ПЭВН). Температура водопроводной воды может значительно колебаться в течение года: от 5°С зимой до 20°С летом. Поэтому при одинаковой температуре воды на выходе ПЭВН поток воды зимой может быть значительно меньше, чем летом.

Для предохранения от перегрева в ПЭВН предусмотрен термовыключатель, который отключает его от сети в случае возникновения такой ситуации. Термовыключатель не служит для предохранения ПЭВН от выхода из строя из-за избыточного давления воды, возникшего в результате неправильного подключения и эксплуатации ПЭВН.

ПЭВН укомплектован керамическим картриджем с увеличенным сроком службы.

ПЭВН поставляется с УЗО, предназначенным для отключения прибора в случае утечки тока.

Прибор имеет информационный дисплей, отображающий температуру воды на выходе из водонагревателя.

УКАЗАНИЕ МЕР БЕЗОПАСНОСТИ

Электропроводка, предохранительные и коммутационные устройства должны соответствовать мощности подключаемого ПЭВН.

Следует обращать внимание детей на то, чтобы они не играли с ПЭВН. ПЭВН не предназначен для эксплуатации лицами (включая детей) с ограниченными физическими, осязательными или психическими способностями, а также лицами, не умеющими пользоваться ПЭВН, за исключением случаев, когда это происходит под наблюдением или согласно инструкциям от лиц, отвечающих за безопасность ПЭВН.

Использование электрических водонагревателей рекомендовано только при установленных автоматическом выключателе и УЗО.

Электропроводка, предохранительные и коммутационные устройства должны выдерживать токовую нагрузку не менее 16 А.

Заземление ПЭВН обязательно!

ЗАПРЕЩАЕТСЯ:

- Устанавливать ПЭВН иначе, чем строго вертикально на раковине;
- Самостоятельно вносить изменения в конструкцию прибора;
- Устанавливать какую-либо запорную арматуру, клапаны на выходе воды из ПЭВН, либо присоединять дополнительные смесители, душевые лейки, рассекатели к изливу ПЭВН;
- Оставлять без надзора работающий ПЭВН;
- Включать ПЭВН, не установив его на раковине и не заполнив его водой;
- Использовать загрязненную воду с песком, ржавчиной или илом (для предварительной очистки воды на входе ПЭВН необходимо использовать фильтры со степенью очистки не менее 200 мкм);
- Включать ПЭВН с поврежденным сетевым кабелем;
- Включать ПЭВН при замерзании в нем воды или использовать при температуре окружающей среды ниже 0 С°;
- Использовать прибор в незакрытых и неотапливаемых помещениях;

УСТАНОВКА И ПОДКЛЮЧЕНИЕ

Установка должна производиться квалифицированным персоналом.
Рекомендуется следующая последовательность действий по установке:

- монтаж водонагревателя на раковине;
- подключение к водопроводу;
- подключение к электросети.

Установка возможна двумя способами: вывод кабеля питания над мойкой и вывод кабеля питания под мойкой.

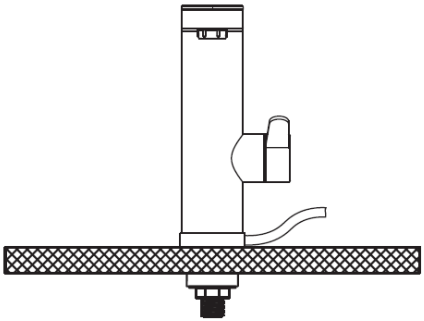

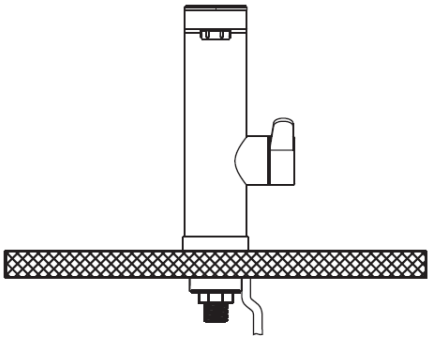

Рис. 1. Установка с выводом кабеля питания над мойкой

Рис. 2. Установка с выводом кабеля питания под мойкой

1. Извлеките корпус прибора, излив и душевой комплект из коробки. Присоедините излив к переходнику, установленному на корпусе смесителя, затянув гайку излива.
2. Подключите к переходнику душевой комплект: прикрутите душевой шланг к переходнику на корпусе со стороны шестигранной гайки. Со стороны конической гайки присоедините к шлангу душевую лейку. При необходимости, установите на стену держатель душевой лейки, входящий в комплект поставки.
3. Установите ПЭВН на мойку в соответствие с выбранным вариантом установки, следуя схеме из Рисунка 1 или Рисунка 2.
4. Предварительно перекройте подачу холодной воды в системе водоснабжения.
5. Подключите патрубок входа холодной воды ПЭВН к трубе холодного водоснабжения при помощи гибкой сантехподводки (не входит в комплект поставки).
6. После подключения подайте воду в ПЭВН, дождитесь, когда из излива польется вода, прекратите подачу воды. Проверьте плотность всех соединений.
7. Перед подключением к электросети обесточьте сеть, к которой происходит подключение прибора. Сначала кабель с УЗО подключается к прибору, а затем включается в розетку.
8. Подключите УЗО к кабелю ПЭВН. Для этого снимите крышку УЗО, открутив 2 самореза. Далее подключите подводящий электрокабель ПЭВН к блоку

зажимов УЗО по схеме: L (коричневый) – «фаза»; N (голубой) – «ноль»; E или ⏚ (желтый/зеленый) – «заземление».

9. Включите ПЭВН в сеть.

Необходимо подавать холодную воду в ПЭВН, используя фильтр предварительной очистки воды со степенью очистки не менее 200 мкм.

Запрещается устанавливать какую-либо запорную арматуру, клапаны на выходе воды из ПЭВН, либо присоединять дополнительные смесители, душевые лейки, рассекатели к изливу ПЭВН.

ЭКСПЛУАТАЦИЯ

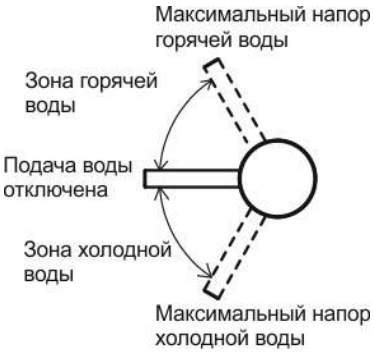

Рис. 3. Положения ручки прибора

На ручке прибора отмечены 3 положения: холодная вода (cold), горячая вода (hot) и выключение (stop).

Ручка в положении Stop (посередине) означает, что прибор выключен, подачи воды нет.

Для получения горячей воды поверните ручку вверх и дождитесь, когда вода польется из излива. Регулируйте поток воды с помощью ручки прибора. Подождите 10 – 15 секунд, пока температура воды на выходе ПЭВН стабилизируется. Если вода слишком холодная, уменьшите подачу воды. Если вода слишком горячая, подачу воды необходимо увеличить.

На цифровом дисплее будет отображаться температура воды на выходе. Обращаем внимание, что измерение температуры происходит внутри корпуса прибора, и проходя через прибор и излив, вода остывает, что может привести к разнице между температурой, отображаемой на дисплее, и фактической температурой.

Для получения холодной воды поверните ручку вниз и дождитесь, когда вода польется из излива. Регулируйте поток воды с помощью ручки прибора.

При необходимости переключайте подачу воды в душевую лейку при помощи переключателя.

После окончания пользования водонагревателем поверните ручку прибора в положение Stop.

При перегреве воды в водонагревателе термовыключатель прекратит подачу электроэнергии к ТЭНу.

ВНИМАНИЕ! Если вы не планируете использовать ПЭВН продолжительное время, то его необходимо отключить от сети.

ТЕХНИЧЕСКОЕ ОБСЛУЖИВАНИЕ И УХОД

ПЭВН не требует какого-либо специального обслуживания пользователем. Ремонт в обязательном порядке должен выполняться авторизованным сервисным центром.

В случае возникновения неисправностей не пытайтесь отремонтировать ПЭВН самостоятельно. Пожалуйста, обратитесь за помощью в ближайший авторизованный сервисный центр.

Корпус ПЭВН можно протирать слегка влажной тканью. Запрещается использование абразивных материалов или агрессивных химикатов. Регулярно очищайте аэратор от загрязнений.

Регулярно проверяйте и очищайте сетчатый фильтр, который находится во входном патрубке холодной воды ПЭВН. Доступ к фильтру осуществляется путем отсоединения ПЭВН от трубы холодного водоснабжения. Убедитесь, что вы отключили прибор от электропитания и основного водоснабжения.

ПОИСК И УСТРАНЕНИЕ НЕИСПРАВНОСТЕЙ

Неисправность	**Устранение**
Прибор не греет воду	- Проверьте подключение к электросети - Убедитесь, что вода свободно проходит через прибор - Убедитесь, что не сработало УЗО (индикатор на УЗО должен гореть) - Убедитесь, что фильтр, расположенный во входном патрубке холодной воды ПЭВН, а также аэратор излива не засорены. В случае необходимости произведите их очистку.
Прибор протекает	- Проверьте плотность соединений водонагревателя с трубой холодного водоснабжения, при необходимости установите уплотнители в месте соединений.
Температура воды на выходе слишком горячая, либо объем воды на выходе слишком низкий	- Проверьте, не слишком ли низкое давление воды, при необходимости увеличьте проток воды - Убедитесь, что фильтр, расположенный во входном патрубке холодной воды ПЭВН, а также аэратор излива не засорены. В случае необходимости произведите их очистку.

УТИЛИЗАЦИЯ

Все составные части водонагревателя изготовлены из материалов, допускающих в случае необходимости его экологически безопасную утилизацию, которая должна происходить в соответствии с нормами и правилами той страны, где проживает покупатель. При соблюдении правил установки, эксплуатации и обслуживания, при соответствии качества используемой воды действующим стандартам изготовитель устанавливает срок службы ПЭВН – **5** лет.

ТРАНСПОРТИРОВКА И ХРАНЕНИЕ ЭЛЕКТРОВОДОНАГРЕВАТЕЛЕЙ

Транспортировка и хранение электроводонагревателей осуществляется в соответствии с манипуляционными знаками на упаковке:

– Необходимость защиты груза от воздействия влаги

– Хрупкость груза, условие осторожного обращения

– Рекомендованный температурный диапазон хранения груза: от +10°С до +20°С

– Правильное вертикальное положение груза

ГАРАНТИЯ ПРОИЗВОДИТЕЛЯ

Производитель устанавливает срок гарантии на водонагреватель **2** года.

Срок гарантии исчисляется с даты продажи ПЭВН. При отсутствии или исправлении даты продажи штампа магазина срок гарантии исчисляется с даты выпуска водонагревателя, указанной на идентификационной табличке на корпусе прибора. Дата выпуска изделия закодирована в уникальном серийном номере на идентификационной табличке (стикере), расположенной в нижней части на корпусе изделия. Серийный номер изделия состоит из тринадцати цифр. Третья и четвертая цифры серийного номера – год выпуска, пятая и шестая – месяц выпуска, седьмая и восьмая – день выпуска. Претензии в период гарантийного срока принимаются при наличии данного руководства с отметками фирмы-продавца и идентификационной таблички на корпусе ПЭВН.

Гарантия распространяется только на водонагреватель, используемый исключительно для нужд, не связанных с осуществлением коммерческой деятельности. Ответственность за соблюдение правил установки и подключения лежит на покупателе (в случае самостоятельного подключения) либо на монтажной организации, осуществляющей подключение.

При установке и эксплуатации водонагревателя потребитель должен соблюдать требования, обеспечивающие безотказную работу прибора в течение гарантийного срока:

- выполнять меры безопасности и правила установки, подключения, эксплуатации и обслуживания, изложенные в настоящей инструкции;
- исключить механические повреждения от небрежного хранения, транспортировки и монтажа;
- исключить повреждения прибора от замерзания в нем воды;
- использовать для нагрева в водонагревателе воду без механических и химических примесей.

Изготовитель не несет ответственности за недостатки, возникшие вследствие нарушения потребителем правил установки, эксплуатации и технического обслуживания водонагревателя, изложенных в настоящем руководстве, в т.ч. в случаях, когда эти недостатки возникли из-за недопустимых параметров сетей (электрической и водоснабжения), в которых эксплуатируется ПЭВН, и вследствие вмешательства третьих лиц.

Ремонт или замена составных частей и комплектующих в пределах срока гарантии не продлевают срок гарантии на ПЭВН в целом. Установка, электрическое подключение и первое использование ПЭВН должны быть произведены квалифицированным специалистом.

Производитель оставляет за собой право вносить изменения в конструкцию водонагревателей без предварительного уведомления, без ухудшения рабочих характеристик продукции.

Изготовитель: THERMEX heating Technology (Jiangmen) CO., Ltd (ТЕРМЕКС хитинг Технолоджи (Цзянмынь) Ко., Лимитед) # 51, Jianshedonglu, Taoyuan town, Heshan city, PRC (Цзяньшедунлу, Таоюань, г. Хэшань, КНР)

Все модели прошли обязательную сертификацию и соответствуют требованиям Технического регламента Таможенного союза ТР ТС 004/2011 «О безопасности низковольтного оборудования», ТР ТС 020/2011 «Электромагнитная совместимость технических средств» и ТР ЕАЭС 037/2016 «Об ограничении применения опасных веществ в изделиях электротехники и радиоэлектроники»

Наименование и местонахождение торгующей организации, принимающей претензии по качеству в Российской Федерации:

ООО «Торговый дом ТЕРМЕКС» 187002, Россия, Ленинградская область, г. Тосно, Московское шоссе, д. 44, оф. 1, тел.: 8 (800) 333-00-23

Импортер в Российскую Федерацию:

ООО «Торговый дом ТЕРМЕКС» 187002, Россия, Ленинградская область, г. Тосно, Московское шоссе, д. 44, оф. 1, тел.: 8 (800) 333-00-23

Служба гарантийной и сервисной поддержки в Российской Федерации:

тел.: 8 (800) 333-00-23 (понедельник — пятница с 09:00 до 20:00; суббота, воскресенье с 10:00 до 18:00 по московскому времени; звонок по России бесплатный), e-mail: service@thermex.ru

Головной сервисный центр (установка и подключение ЭВН, гарантийный и постгарантийный ремонт): Россия, 196105, г. Санкт-Петербург, ул. Благодатная, д. 63, тел.: 8 (800) 333-00-23

Телефоны и адреса авторизованных сервисных центров в других городах и регионах России можно узнать на сайте www.thermex.ru или обратиться в сервисный центр, указанный фирмой-продавцом.

Наименование и местонахождение импортера и торгующей организации, принимающей претензии по качеству в Республике Беларусь:

ООО «АКВАТЕРМЕКС», 220029, г. Минск, ул. Куйбышева, д. 22, к. 6, к. 105, тел.: +375 17 3-800-200, +375 44 5-800-202, sales@thermex.by, www.thermex.by

Служба гарантийного ремонта в РБ: +375 17 3-800-200

Наименование импортера и торгующей организации, принимающей претензии по качеству в Казахстане:

ТОО «Термекс Сары-Арка», тел.: 8 (7212) 51-28-89

Қазақстанға импорттаушы, Қазақстанда сатушы, сапасы бойынша наразылықты қабылдаушы ұйымның атауы:

«Термекс Сары-Арка» ЖШС, тел.: 8 (7212) 51-28-89

Наименование импортера и торгующей организации, принимающей претензии по качеству в Грузии:

ООО «Термекс Джи», тел.: +995 595273822

ОТМЕТКА О ПРОДАЖЕ

Модель _____ Серийный № _____

Дата продажи «_____» _____ 201 _____ г.

Фирма-продавец: _____

Подпись представителя

фирмы-продавца_____

Печать фирмы-продавца

Изделие укомплектовано, к внешнему виду изделия претензий не имею. Руководство по эксплуатации с необходимыми отметками получил, с правилами эксплуатации и условиями гарантии ознакомлен и согласен.

Подпись покупателя: _____

thermex

ГАРАНТИЙНЫЙ ТАЛОН 1

Модель		Печать фирмы-продавца
Серийный номер		
Дата продажи		
Фирма-продавец		

Заполняется фирмой-продавцом

thermex

ГАРАНТИЙНЫЙ ТАЛОН 2

Модель		Печать фирмы-продавца
Серийный номер		
Дата продажи		
Фирма-продавец		

Заполняется фирмой-продавцом

thermex

ГАРАНТИЙНЫЙ ТАЛОН 3

Модель		Печать фирмы-продавца
Серийный номер		
Дата продажи		
Фирма-продавец		

Заполняется фирмой-продавцом

thermex

ГАРАНТИЙНЫЙ ТАЛОН 4

Модель		Печать фирмы-продавца
Серийный номер		
Дата продажи		
Фирма-продавец		

Заполняется фирмой-продавцом

Дата приема		Печать фирмы-продавца
Дата выдачи		
Дефект		
Выполненная работа		
Мастер (Ф.И.О)		

Заполняется сервисным центром

Дата приема		Печать фирмы-продавца
Дата выдачи		
Дефект		
Выполненная работа		
Мастер (Ф.И.О)		

Заполняется сервисным центром

Дата приема		Печать фирмы-продавца
Дата выдачи		
Дефект		
Выполненная работа		
Мастер (Ф.И.О)		

Заполняется сервисным центром

Дата приема		Печать фирмы-продавца
Дата выдачи		
Дефект		
Выполненная работа		
Мастер (Ф.И.О)		

Заполняется сервисным центром

Су жылытқышты алғаш рет пайдаланбас бұрын, осы пайдалану нұсқаулығын мұқият оқып шығыңыз және «НАЗАР АУДАРЫҢЫЗ!» белгісімен белгіленген нүктелерге ерекше назар аударыңыз.

ҚҰРМЕТТІ ТҰТЫНУШЫ!

THERMEX лездік су жылытқышын сатып алғаныңызбен құттықтаймыз. Су жылытқыштың нақты моделін таңдамас бұрын, су жылытқышты электр жүйеңізге қосудың техникалық мүмкіндіктері туралы білікті электрикпен кеңесіңіз.

3 кВт Goldy 3000 моделіне қолданылады . Су жылытқышыңыздың толық атауы су жылытқыш корпусындағы сәйкестендіру тақтайшасында көрсетілген.

МАҚСАТЫ

THERMEX лездік электрлік су жылытқышы (бұдан әрі FEWH, құрылғы, құрал немесе су жылытқыш деп аталады) тұрмыстық қажеттіліктерге арналған ыстық су өндіруге арналған. FEWH жабық, жылытылатын кеңістіктерде пайдаланылуы керек.

НЕГІЗГІ ТЕХНИКАЛЫҚ СИПАТТАМАЛАР

Қоршаған орта температурасы: +3°C-тан +40°C-қа дейін.

Атмосфералық ылғалдылық – 80%-ға дейін, қысқа мерзімді 98%-ға дейін (қоршаған орта температурасы 25°C-тан аспаған кезде).

Модель атауы	**Goldy 3000**
Мақала	211 108
Желі кернеуі, В	~ 230
Ток жиілігі, Гц	~ 50
Номиналды қуат, кВт	3
Автоматты автоматты ажыратқыш, А	16
Ұсынылған RCD параметрлері	30 мА
Өнімділік (Δt=25 ℃) , л/мин	2
Өнімділік (Δt=35 ℃) , л/мин	1, 7
Ұсынылатын кабель қимасы, мм²	1.2
Суық су құбырындағы қысым (жұмыс қысымы), МПа мин / макс	0,04-0,7
Номиналды қысым МПа	0,7
PEVN енуден қорғау дәрежесі қатты бөлшектер және ылғал	IP24
Қосылым құбырларының бұранда диаметрі суық және ыстық су	1/2 дюйм

ЖЕТКІЗУ ЖИНАҒЫ

Су жылытқыш-араластырғыш .....1 дана.

Орнату жинағы.....1 дана.

ҚҚБ…… ……. …… 1 дана.

Пайдалану нұсқаулығы.....1 дана.

Қаптама .....1 дана.

PEVN СИПАТТАМАСЫ ЖӘНЕ ЖҰМЫС ІСТЕУ ПРИНЦИПІ

Жартылай автоматтандырылған су жылытқыштағы (SEVH) су қыздырғыш элементі бар тот баспайтын болаттан жасалған қыздыру колбасынан өткен кезде бірден қызады. Қажетті температураға құрылғының тұтқасын пайдаланып су ағынының жылдамдығын реттеу арқылы қол жеткізіледі (SEVH кірісіндегі су қысымын төмендету немесе арттыру арқылы). Кран суының температурасы жыл бойы айтарлықтай ауытқуы мүмкін: қыста 5°C-тан жазда 20°C-қа дейін. Сондықтан, SEVH шығысындағы су температурасы бірдей болған жағдайда, қыста су ағынының жылдамдығы жазға қарағанда айтарлықтай төмен болуы мүмкін.

мұндай жағдай орын алған жағдайда оны электр желісінен ажырататын термиялық қосқышпен жабдықталған . Термиялық қосқыш EWHP құрылғысын дұрыс қосылмау және пайдалану салдарынан судың артық қысымынан туындайтын істен шығудан қорғамайды.

PEVN қызмет ету мерзімі ұзартылған керамикалық картриджбен жабдықталған.

PEVN ток ағып кеткен жағдайда құрылғыны өшіруге арналған қалдық ток құрылғысымен (RCD) жабдықталған.

Құрылғыда су жылытқыштан шығатын судың температурасын көрсететін ақпараттық дисплей бар.

ҚАУІПСІЗДІК НҰСҚАУЛАРЫ

Электр сымдары, қауіпсіздік және коммутациялық құрылғылар қосылған PEVN қуатына сәйкес келуі керек.

Балаларға EVA-мен ойнамауға кеңес беру керек. EVA физикалық, сенсорлық немесе ақыл-ой қабілеттері шектеулі адамдардың (соның ішінде балалардың) немесе EVA-ны пайдаланумен таныс емес адамдардың пайдалануына арналмаған, егер EVA қауіпсіздігіне жауапты адамдардың бақылауында болмаса немесе нұсқау бермесе.

Электрлік су жылытқыштарды тек автоматты ажыратқыш және RCD орнатылған кезде ғана пайдалану ұсынылады.

Электр сымдары, сақтандырғыштар және коммутациялық құрылғылар кемінде 16 А ток жүктемесіне төтеп беруі керек.

PEVN жерге тұйықталуы міндетті!

ТЫЙЫМ САЛЫНҒАН:

- PEVN құрылғысын раковинаға қатаң тігінен басқаша орнатыңыз;
- Құрылғының дизайнын өз бетінше өзгерту;
- Электр су құбырынан шығатын су шығатын жерге кез келген өшіргіш клапандарды немесе фитингтерді орнатыңыз немесе электр су құбырының шүмегіне қосымша араластырғыштарды, душ бастарын немесе диффузорларды қосыңыз ;
- Жұмыс істеп тұрған PEVN-ді қараусыз қалдыру;
- PEVN-ді раковинаға орнатпай және сумен толтырмай қосыңыз;
- Құм, тот немесе тұнба бар ластанған суды пайдаланыңыз (EWHP кірісінде суды алдын ала тазарту үшін кемінде 200 микрон тазарту дәрежесі бар сүзгілерді пайдалану қажет);
- Зақымдалған желілік кабельмен PEVN қосыңыз;
- PEVN ішіндегі су қатып қалғанда немесе оны қоршаған орта температурасы 0°C-тан төмен болғанда пайдаланыңыз;
- Құрылғыны ашық және жылытылмаған бөлмелерде пайдаланыңыз;

ОРНАТУ ЖӘНЕ ҚОСУ

Орнатуды білікті мамандар орындауы керек.
Келесі орнату реттілігі ұсынылады:

- раковинаға су жылытқышты орнату;
- сумен жабдықтауға қосылу;
- электр желісіне қосылу.

Орнату екі жолмен мүмкін: раковинаның үстіндегі қуат кабелінің розеткасы және раковинаның астындағы қуат кабелінің розеткасы.

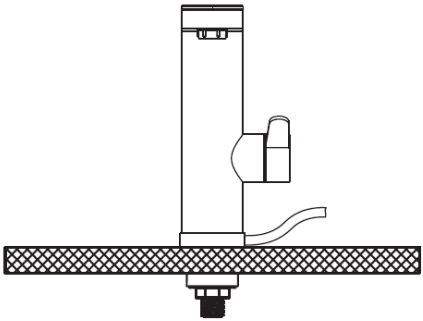

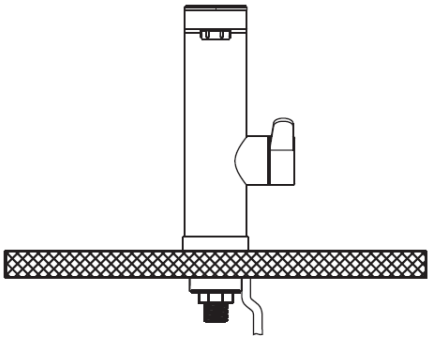

1-сурет. Қуат кабелінің розеткасы раковинаның үстінде орналасқан жерде орнату

2-сурет. Қуат кабелінің розеткасы раковинаның астына орнатылады

10. Қораптан арматура корпусын, шүмегі мен душ жинағын алыңыз. Шүмекті кран корпусына орнатылған адаптерге бекітіңіз, шүмек гайкасын қатайтыңыз .
11. Душ жинағын адаптерге қосыңыз: душ шлангісін корпустағы, алты қырлы гайкасы бар жағындағы адаптерге бұраңыз. Душ басын конус тәрізді гайкасы бар жағындағы шлангқа бекітіңіз. Қажет болса, берілген душ басының ұстағышын қабырғаға орнатыңыз.
12. 1 немесе 2-суреттегі диаграмманы орындай отырып, таңдалған орнату нұсқасына сәйкес PEVN раковинасына орнатыңыз.
13. Алдымен, сумен жабдықтау жүйесіне суық су беруді жабыңыз.
14. PEVN суық су кіріс құбырын икемді сантехникалық шлангты пайдаланып (жеткізу жинағына кірмейді) суық сумен жабдықтау құбырына қосыңыз.
15. Қосқаннан кейін, су жылытқышқа су беруді қосыңыз, шүмектен су ағып шыққанша күтіңіз , содан кейін су беруді өшіріңіз. Барлық қосылымдардың тығыздығын тексеріңіз.
16. Құрылғыны электр желісіне қоспас бұрын, ол қосылған тізбектен қуатты ажыратыңыз. Алдымен, RCD бар кабельді құрылғыға жалғаңыз, содан кейін оны розеткаға қосыңыз.
17. RCD құрылғысын PEVN кабеліне қосыңыз. Ол үшін екі бұранданы бұрап алу арқылы RCD қақпағын алыңыз . Содан кейін, PEVN қоректендіру кабелін

RCD терминал блогына келесідей жалғаңыз: L (қоңыр) – "фаза"; N (көк) – "бейтарап"; E немесе ⊕(сары/жасыл) – "жер".

18. PEVN құрылғысын желіге қосыңыз.

Тазарту дәрежесі кемінде 200 микрон болатын суды тазарту үшін алдын ала сүзгіні пайдаланып, PEVN-ге суық су беру қажет.

Электр су құбырынан шығатын суға кез келген өшіру клапандарын немесе арматураларды орнатуға немесе электр су құбырының шүмегіне қосымша араластырғыштарды, душ бастарын немесе диффузорларды қосуға тыйым салынады .

ОПЕРАЦИЯ

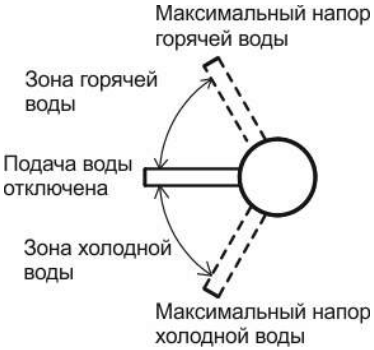

3-сурет. Құрылғы тұтқасының орналасуы

Құрылғы тұтқасының 3 позициясы бар: суық су (суық), ыстық су (ыстық) және өшіру (тоқтату).

Тұтқаның «Тоқта» күйінде (ортасында) болуы құрылғының өшірілгенін және сумен жабдықтау жоқ екенін білдіреді.

Ыстық су алу үшін тұтқаны жоғары қаратып, судың шүмектен ағып кетуін күтіңіз . Тұтқаны пайдаланып су ағынын реттеңіз. EWH шығысындағы су температурасы тұрақтанғанша 10-15 секунд күтіңіз. Егер су тым суық болса, су ағынын азайтыңыз. Егер су тым ыстық болса, су ағынын көбейтіңіз.

Сандық дисплейде шығыс суының температурасы көрсетіледі. Температура құрылғының ішінде өлшенетінін және су құрылғы арқылы өтіп, шүмектен шыққан кезде салқындатылатынын ескеріңіз, бұл дисплейде көрсетілген температура мен нақты температура арасында айырмашылық тудыруы мүмкін.

Суық су алу үшін тұтқаны төмен бұрап, шүмектен су ағып шыққанша күтіңіз . Тұтқаны пайдаланып су ағынын реттеңіз.

Қажет болса, қосқышты пайдаланып, душ басына су беруді ауыстырыңыз.

Су жылытқышты пайдалануды аяқтағаннан кейін, құрылғы тұтқасын «Тоқтату » қалпына бұраңыз .

Егер су жылытқыштағы су қызып кетсе, термиялық қосқыш қыздыру элементіне электр қуатын беруді тоқтатады .

АБАЙ БОЛЫҢЫЗ! Егер сіз PEVN құрылғысын ұзақ уақыт пайдалануды жоспарламасаңыз, оны қуат көзінен ажыратыңыз.

ТЕХНИКАЛЫҚ ҚЫЗМЕТ КӨРСЕТУ ЖӘНЕ КҮТІМ

PEVN пайдаланушыға арнайы техникалық қызмет көрсетуді қажет етпейді. Жөндеу жұмыстарын уәкілетті қызмет көрсету орталығы жүргізуі керек.

Егер қандай да бір ақаулық орын алса, EVPN-ді өзіңіз жөндеуге тырыспаңыз. Көмек алу үшін жақын маңдағы уәкілетті қызмет көрсету орталығына хабарласыңыз.

EWH корпусын аздап дымқыл шүберекпен сүртуге болады. Абразивті материалдарды немесе қатты химиялық заттарды пайдаланбаңыз. Аэраторды үнемі тазалап отырыңыз.

Электр су құбырының суық су кірісінде орналасқан торлы сүзгіні үнемі тексеріп, тазалап отырыңыз. Сүзгіге электр су құбырын суық сумен жабдықтау жүйесінен ажырату арқылы қол жеткізуге болады. Құрылғының қуат көзінен және негізгі сумен жабдықтау жүйесінен ажыратылғанына көз жеткізіңіз.

АҚАУЛЫҚТАРДЫ ШЕШУ

Бұзылыс	Жойылу
Құрылғы суды қыздырмайды	- Қуат қосылымын тексеріңіз - Құрылғы арқылы судың еркін ағып тұрғанына көз жеткізіңіз. - RCD өшіп қалмағанына көз жеткізіңіз (RCD индикаторы жанып тұруы керек) - PEVN суық су кіретін жерінде орналасқан сүзгі мен шүмек аэраторының бітелмегеніне көз жеткізіңіз. Қажет болса, оларды тазалаңыз.
Құрылғы ағып жатыр	- Су жылытқыш пен суық сумен жабдықтау құбыры арасындағы қосылыстардың тығыздығын тексеріңіз; қажет болған жағдайда қосылу нүктелеріне тығыздағыштар орнатыңыз.
Шығыс судың температурасы тым жоғары немесе шығыс су көлемі тым төмен	- Су қысымының тым төмен екенін тексеріңіз, қажет болса, су ағынын арттырыңыз - PEVN суық су кіретін жерінде орналасқан сүзгі мен шүмек аэраторының бітелмегеніне көз жеткізіңіз. Қажет болса, оларды тазалаңыз.

ҚАЛДЫҚТАРДЫ ҚАЛДЫРУ

Су жылытқыштың барлық компоненттері сатып алушының тұратын елінің стандарттары мен ережелеріне сәйкес, қажет болған жағдайда экологиялық қауіпсіз түрде жоюға мүмкіндік беретін материалдардан жасалған. Орнату, пайдалану және техникалық қызмет көрсету нұсқаулары орындалған және судың сапасы ағымдағы стандарттарға сай болған жағдайда, өндіруші EWH үшін **5 жыл қызмет ету мерзімін белгілейді.**

ЭЛЕКТР СУ ҚЫЗДЫРУ ҚҰРАЛДАРЫН ТАСЫМАЛДАУ ЖӘНЕ САҚТАУ

Электрлік су жылытқыштарды тасымалдау және сақтау қаптамадағы пайдалану белгілеріне сәйкес жүзеге асырылады:

– Жүкті ылғалдан қорғау қажеттілігі

– Жүктің сынғыштығы, мұқият өңдеу шарты

– Жүкті сақтау үшін ұсынылатын температура диапазоны:
+10°C-тан +20°C-қа дейін

– Жүктің дұрыс тік орналасуы

ӨНДІРУШІНІҢ КЕПІЛДІГІ

Өндіруші су жылытқышына **2 жылдық кепілдік мерзімін белгілейді.**

Кепілдік мерзімі су жылытқыш сатылған күннен басталады. Егер дүкеннің сату күні мөрі болмаса немесе өзгертілген болса, кепілдік мерзімі құрылғы корпусындағы сәйкестендіру тақтасында көрсетілген су жылытқыштың өндірілген күнінен басталады. Өнімнің өндірілген күні құрылғы корпусының төменгі жағында орналасқан сәйкестендіру тақтасында (стикерде) бірегей сериялық нөмірмен кодталады . Сериялық нөмір он үш саннан тұрады. Сериялық нөмірдің үшінші және төртінші сандары өндірілген жылын, бесінші және алтыншы сандары өндірілген айын, ал жетінші және сегізінші сандары өндірілген күнді білдіреді. Кепілдік мерзімі ішіндегі шағымдар осы нұсқаулықты сатушының мөрлерімен және су жылытқыш корпусындағы сәйкестендіру тақтасымен бірге ұсынған жағдайда қабылданады.

Кепілдік тек коммерциялық емес мақсаттарда пайдаланылатын су жылытқыштарға ғана қолданылады. Орнату және қосу нұсқауларын сақтау үшін жауапкершілік сатып алушыға (егер су жылытқышты өздері орнатса) немесе қосуды жүзеге асыратын орнату компаниясына жүктеледі.

Су жылытқышты орнатқан және пайдаланған кезде тұтынушы кепілдік мерзімінде құрылғының ақаусыз жұмыс істеуін қамтамасыз ететін талаптарды сақтауы керек:

- осы нұсқаулықта көрсетілген орнату, қосу, пайдалану және техникалық қызмет көрсету бойынша қауіпсіздік шаралары мен ережелерін сақтау;
- абайсыз сақтау, тасымалдау және орнату кезінде механикалық зақымдануды болдырмау;
- құрылғыдағы судың қатып қалуынан оның зақымдалуына жол бермеңіз;
- Су жылытқышта суды жылыту үшін механикалық және химиялық қоспалары жоқ суды пайдаланыңыз.

Өндіруші тұтынушының осы нұсқаулықта көрсетілген су жылытқышты орнату, пайдалану және техникалық қызмет көрсету ережелерін бұзуынан туындаған кез келген ақаулар үшін, соның ішінде бұл ақаулар электр желісі жұмыс істейтін желілердің (электр және сумен жабдықтау) қолайсыз параметрлеріне байланысты және үшінші тараптардың араласуынан туындаған жағдайларда жауапты емес.

Кепілдік мерзімі ішінде компоненттер мен керек-жарақтарды жөндеу немесе ауыстыру EWHP үшін кепілдік мерзімін ұзартпайды. EWHP орнату, электр желісіне қосу және бастапқы пайдалану білікті техникпен орындалуы керек.

Өндіруші су жылытқыштарының конструкциясына алдын ала ескертусіз, өнімнің пайдалану сипаттамаларын төмендетпей өзгерістер енгізу құқығын өзінде қалдырады.

Өндіруші: THERMEX heating Technology (Jiangmen) CO., Ltd (ТЕРМЕКС хитинг Технолоджи (Цзянмынь) Ко., Лимитед) # 51, Jianshedonglu, Taoyuan town, Heshan city, PRC (Цзяньшедунлу, Таоюань, г. Хэшань, КНР)

Барлық модельдер міндетті сертификаттаудан өтті және Кеден одағының TR CC 004/2011 «Төмен вольтты жабдықтардың қауіпсіздігі туралы», TR CC 020/2011 «Техникалық жабдықтардың

электромагниттік үйлесімділігі» және TR EC 037/2016 «Электрлік және электрондық өнімдерде қауіпті заттарды пайдалануды шектеу туралы» техникалық регламенттерінің талаптарына сәйкес келеді.

Ресей Федерациясында сапа талаптарын қабылдайтын сауда ұйымының атауы және орналасқан жері:

ООО TERMEX сауда үйі 187002, Ресей, Ленинград облысы, Тосно қ., Московское Шоссе, 44, 1 кабинет, тел.: 8 (800) 333-00-23

Ресей Федерациясына импорттаушы:

ООО TERMEX сауда үйі 187002, Ресей, Ленинград облысы, Тосно қ., Московское Шоссе, 44, 1 кабинет, тел.: 8 (800) 333-00-23

Ресей Федерациясындағы кепілдік және қызмет көрсету қызметі:

Тел.: 8 (800) 333-00-23 (Дүйсенбі - Жұма сағат 09:00-ден 20:00-ге дейін; Сенбі, Жексенбі Мәскеу уақыты бойынша сағат 10:00-ден 18:00-ге дейін; Ресей ішінде қоңырау шалу тегін), электрондық пошта : service@thermex.ru

Негізгі қызмет көрсету орталығы (электрлік су жылытқыштарды орнату және қосу, кепілдік және кепілдіктен кейінгі жөндеу): Ресей, 196105, Санкт-Петербург, Благоватная көшесі, 63, тел.: 8 (800) 333-00-23

www.thermex.ru веб-сайтынан немесе сатушы көрсеткен қызмет көрсету орталығына хабарласу арқылы табуға болады .

Беларусь Республикасында сапа талаптарын қабылдайтын импорттаушы мен сауда ұйымының атауы және орналасқан жері:

AQUATERMEKS ЖШС, 220029, Минск қаласы, Куйбышев көшесі, 22, 6-бөлме, 105-бөлме, тел.: +375 17 3-800-200, +375 44 5-800-202, sales@thermex.by, www.thermex.by

Беларусь Республикасында кепілдік жөндеу қызметі: +375 17 3-800-200

Қазақстанда сапа талаптарын қабылдайтын импорттаушының және сауда ұйымының атауы:

«Термекс Сары-Арқа» ЖШС , тел.: 8 (7212) 51-28-89

Қазақстанға импорттаушы , Қазақстан сатуштар , сапалар бойынша наразылықты қабылдаушы үйімнің атауи :

« Термекс Сары-Арқа» тұрғын үй құрылысы жобасы, тел.: 8 (7212) 51-28-89

Грузияда сапа талаптарын қабылдайтын импорттаушы мен сауда ұйымының атауы:

«Термекс Г» ЖШС , тел.: +995 595273822

САТУ БЕЛГІСІ

Үлгі _____ Сериялық нөмірі _____

Сату күні "_____" _____ 201 _____

Сатушы компания: _____

Өкілдің қолы

сатушы компаниясы_____

Печать фирмы-продавца

Өнім толықтай дайын және оның сыртқы түріне ешқандай шағымым жоқ. Мен барлық қажетті ескертпелермен бірге нұсқаулықты алдым, пайдалану нұсқаулары мен кепілдік шарттарын оқып, келісемін.

қолы : _____

thermex

КЕПІЛДІК КАРТАСЫ 1

Модель		Сатушы компаниясының мөрі
Сериялық нөмір		
Сатылған күні		
Сатушы компания		

Сатушы толтыруы тиіс

thermex

КЕПІЛДІК КАРТАСЫ 2

Модель		Сатушы компаниясының мөрі
Сериялық нөмір		
Сатылған күні		
Сатушы компания		

Сатушы толтыруы тиіс

thermex

КЕПІЛДІК КАРТАСЫ 3

Модель		Сатушы компаниясының мөрі
Сериялық нөмір		
Сатылған күні		
Сатушы компания		

Сатушы толтыруы тиіс

thermex

КЕПІЛДІК КАРТАСЫ 4

Модель		Сатушы компаниясының мөрі
Сериялық нөмір		
Сатылған күні		
Сатушы компания		

Сатушы толтыруы тиіс

Қабылдау күні		Сатушы компаниясының мөрі
берілген кезі		
Ақау		
Аяқталған жұмыс		
Басшы (толық аты-жөні)		

Қызмет көрсету орталығында толтырылады

Қабылдау күні		Сатушы компаниясының мөрі
берілген кезі		
Ақау		
Аяқталған жұмыс		
Басшы (толық аты-жөні)		

Қызмет көрсету орталығында толтырылады

Қабылдау күні		Сатушы компаниясының мөрі
берілген кезі		
Ақау		
Аяқталған жұмыс		
Басшы (толық аты-жөні)		

Қызмет көрсету орталығында толтырылады

Қабылдау күні		Сатушы компаниясының мөрі
берілген кезі		
Ақау		
Аяқталған жұмыс		
Басшы (толық аты-жөні)		

Қызмет көрсету орталығында толтырылады

ТЕХНОЛОГИИ УМНОГО ДОМА

Wi-Fi Motion – новая экосистема вашего дома

Использование подключения Wi-Fi — обязательное требование современной концепции умного дома. Thermex объединяет оборудование, способное взаимодействовать друг с другом и с пользователем. Умный дом — новый шаг в будущее, реализованный вместе с качественным, надежным и современным оборудованием Thermex.

Технология беспроводной связи Wi-Fi Motion

Технология Wi-Fi Motion обеспечивает стабильную многопользовательскую беспроводную связь с устройствами Thermex. С помощью Wi-Fi можно управлять техникой в квартире, офисе, загородном коттедже или на предприятии из любой точки земного шара.

thermex.ru