Библиотека СОК

thermex®

Серия

*Series / Сериялы / Серія*

# Artflow

RU

# РУКОВОДСТВО ПО ЭКСПЛУАТАЦИИ

*User manual / Пайдаланушы нұсқаулығы / Керівництво з експлуатації*

## Электрический проточный водонагреватель

*Electric instantaneous water heater / Электр ағынды су жылытқыш / Електричний проточний водонагрівач*

| Модель *Models / Үлгі / Моделі* | 6000 | 8000 | 10500 |
|---|---|---|---|

Wi-Fi Motion

## Storage water heaters

*Накопительные водонагреватели / Накопичувальні водонагрівачі / Жинақтаушы сужылытқыштар*

## Combined water heaters

*Комбинированные (косвенные) водонагреватели / Комбіновані водонагрівачі / Аралас сужылытқыштар*

## Instantaneous water heaters

*Проточные водонагреватели / Проточні водонагрівачі / Ағынды сужылытқыштар*

## Gas instantaneous water heaters

*Газовые колонки / Газові колонки / Газ бағаналары*

## Gas boilers

*Газовые котлы / Газові котли / Газ қазандары*

Wi-Fi Motion

## Electric boilers and room thermostats

*Электрические котлы и комнатные термостаты / Електричні котли та кімнатні термостати / Электр қазандар және бөлме термостаттары*

Wi-Fi Motion

## Electric convectors

*Электрические конвекторы / Електричні конвектори / Электрлік конвекторлар*

## Electric fan heaters

*Тепловентиляторы / Тепловентилятори / Желдеткіш жылытқыштар*

Wi-Fi Motion

## Air purifiers

*Воздухоочистители / Очищувачі повітря / Ауа тазартқыштар*

**Перед первым использованием водонагревателя внимательно прочитайте настоящее руководство по эксплуатации и обратите особое внимание на пункты, обозначенные символом ВНИМАНИЕ**

## УВАЖАЕМЫЙ ПОКУПАТЕЛЬ!

Поздравляем вас с приобретением проточного электроводонагревателя THERMEX. Выражаем уверенность в том, что широкий ассортимент наших электроводонагревателей удовлетворит любые ваши потребности. Применение современных технологий и материалов высочайшего качества при изготовлении приборов определили популярность и доверие к торговой марке THERMEX.

Электроводонагреватели THERMEX разработаны и изготовлены в строгом соответствии с отечественными и международными стандартами, гарантирующими надежность и безопасность эксплуатации.

Настоящее руководство распространяется на проточные электроводонагреватели Thermex серии **Artflow** (далее по тексту ПЭВН, прибор, устройство). Полное наименование модели приобретённого вами ПЭВН указано в идентификационной табличке на корпусе прибора, а также на стикере на коробке.

## НАЗНАЧЕНИЕ

Проточный электроводонагреватель Thermex предназначен для обеспечения горячей водой бытовых объектов, имеющих магистраль водоснабжения с необходимыми параметрами. ПЭВН должен эксплуатироваться в закрытых отапливаемых помещениях.

## ОСНОВНЫЕ ТЕХНИЧЕСКИЕ ХАРАКТЕРИСТИКИ

Степень защиты ПЭВН от проникновения твердых частиц и пыли – IP24.

Температура окружающей среды, в которой эксплуатируется ПЭВН, должна находиться в пределах от +3 С° до +40 С°, атмосферная влажность – до 80%, кратковременно до 98% (при температуре окружающей среды не более 25 С°). Замерзание воды в ПЭВН при отрицательных температурах приводит к выходу его из строя, что не является гарантийным случаем.

| Модель | Artflow 6000 | Artflow 8000 | Artflow 10500 |
|---|---|---|---|
| Артикул | 211 035 | 211 036 | 211 037 |
| Напряжение | 230/380 В ~ | 230/380 В ~ | 230/380 В ~ |
| Частота | 50 Гц | 50 Гц | 50 Гц |
| Мощность | 6000 Вт | 8000 Вт | 10500 Вт |
| Производительность (Δt=25℃) | 3.3 л/мин | 4.5 л/мин | 6 л/мин |
| Производительность (Δt=35℃) | 2.3 л/мин | 3.2 л/мин | 4.2 л/мин |
| Расход воды для включения | 1,6 л/мин | 2,2 л/мин | 2,2 л/мин |
| Размеры аппарата | 272*103*150мм | 272*103*150мм | 272*103*150мм |
| Вес | 2.4 кг | 2.4 кг | 2.4 кг |
| Размеры коробки | 282*117*170 мм | 282*117*170 мм | 282*117*170 мм |
| Присоединительный размер | G 1/2 | G 1/2 | G 1/2 |
| Рабочее давление | 0,05 – 0,8 МПа | 0,05 – 0,8 МПа | 0,05 – 0,8 МПа |
| Номинальное давление | 1 МПа | 1 МПа | 1 МПа |
| Класс пылевлагозащиты | IP24 | IP24 | IP24 |
| Класс электрической защиты | I | I | I |
| Класс энергоэффективности | A | A | A |

**Таблица 1**

## КОМПЛЕКТ ПОСТАВКИ

| | |
|---|---|
| Водонагреватель | - 1 шт. |
| Руководство по эксплуатации | - 1 шт. |
| Упаковка | - 1 шт. |
| Шайба | - 2 шт. |
| Дюбель | - 2 шт. |
| Уплотнитель | - 1 шт. |
| Фильтр | - 1 шт. |

## УКАЗАНИЕ МЕР БЕЗОПАСНОСТИ

Электропроводка, предохранительные и коммутационные устройства должны соответствовать мощности подключаемого ПЭВН. Подключайте ПЭВН к электрической сети строго с параметрами, указанными на маркировочной табличке на корпусе прибора.

Перед установкой ПЭВН проверьте и убедитесь, что в вашей электрической сети присутствует заземляющий контур. При отсутствии заземляющего контура эксплуатация ПЭВН запрещена.

При использовании ПЭВН в устаревших системах водоснабжения с большим количеством взвешенных частиц и примесей в протекающей в них воде применение дополнительных фильтров обязательно.

**ЗАПРЕЩАЕТСЯ:**

- оставлять без надзора работающий ПЭВН;
- устанавливать не патрубками вниз;
- подключать ПЭВН к электросети, не установив его на стене и не заполнив его водой;
- использовать загрязненную воду с песком, ржавчиной или илом, включать ПЭВН при замерзании в нем воды;
- использовать прибор в незакрытых и неотапливаемых помещениях (в помещениях, где есть риск заморозки).

**Электрическая безопасность ЭВН гарантирована только при наличии эффективного заземления, выполненного в соответствии с действующими правилами монтажа электроустановок.**

**Устройство должно быть установлено вместе с УЗО (устройством защитного отключения).**

**Электропроводка, предохранительные и коммутационные устройства должны выдерживать токовую нагрузку, соответствующую мощности прибора.**

**Следует обращать внимание детей на то, чтобы они не играли с ЭВН. ЭВН не предназначен для эксплуатации лицами (включая детей) с ограниченными физическими, осязательными или психическими способностями, а также лицами, не умеющими пользоваться ЭВН, за исключением случаев, когда это происходит под наблюдением или согласно инструкциям от лиц, отвечающих за безопасность ЭВН.**

## УСТАНОВКА И ПОДКЛЮЧЕНИЕ

Установка должна производиться квалифицированным персоналом.

Подключение ПЭВН к системе водоснабжения производится только при помощи медных, металлопластиковых или пластиковых труб, а также специальной гибкой сантехподводки. Запрещается использовать гибкую подводку бывшую ранее в употреблении. Рекомендуется подавать воду в ПЭВН через фильтр-грязевик, установленный на магистрали холодной воды (не входит в комплект поставки).

**ПЭВН THERMEX серии Artflow могут быть установлены только патрубками вниз.**

Рекомендуется следующая последовательность действий по установке:

1. Монтаж водонагревателя на стене.
2. Подключение к водопроводу.
3. Подключение к электросети.

В случае неправильной установки – отклонении более чем на 45° - прибор автоматически прекращает нагрев.

## РАЗМЕЩЕНИЕ, УСТАНОВКА, ПОДКЛЮЧЕНИЕ К ЭЛЕКТРОСЕТИ

При сверлении (выполнении) отверстий в стене следует учитывать проходящие в ней кабели, каналы и трубы.

**Во избежание причинения вреда имуществу потребителя и (или) третьих лиц в случае неисправностей системы горячего водоснабжения необходимо производить монтаж ПЭВН в помещениях, имеющих гидроизоляцию полов и дренаж в канализацию, и ни в коем случае не размещать под ПЭВН предметы, подверженные воздействию воды. При размещении ПЭВН в незащищенных помещениях необходимо установить под ПЭВН защитный поддон с дренажем в канализацию.**

В случае размещения ПЭВН в местах, труднодоступных для проведения технического и гарантийного обслуживания (антресоли, ниши, межпотолочные пространства и т.п.) демонтаж и монтаж ПЭВН осуществляется потребителем самостоятельно, либо за его счет.

Примечание: защитный поддон не входит в комплект поставки ПЭВН.

**Перед включением электропитания убедитесь, что ПЭВН заполнен водой.**

Перед началом монтажа электропроводки обесточьте сеть, к которой происходит подключение прибора. Устройство должно быть подключено к отдельному автомату.

Оборудование должно устанавливаться квалифицированным специалистом в соответствии с установленными данным паспортом правилами.

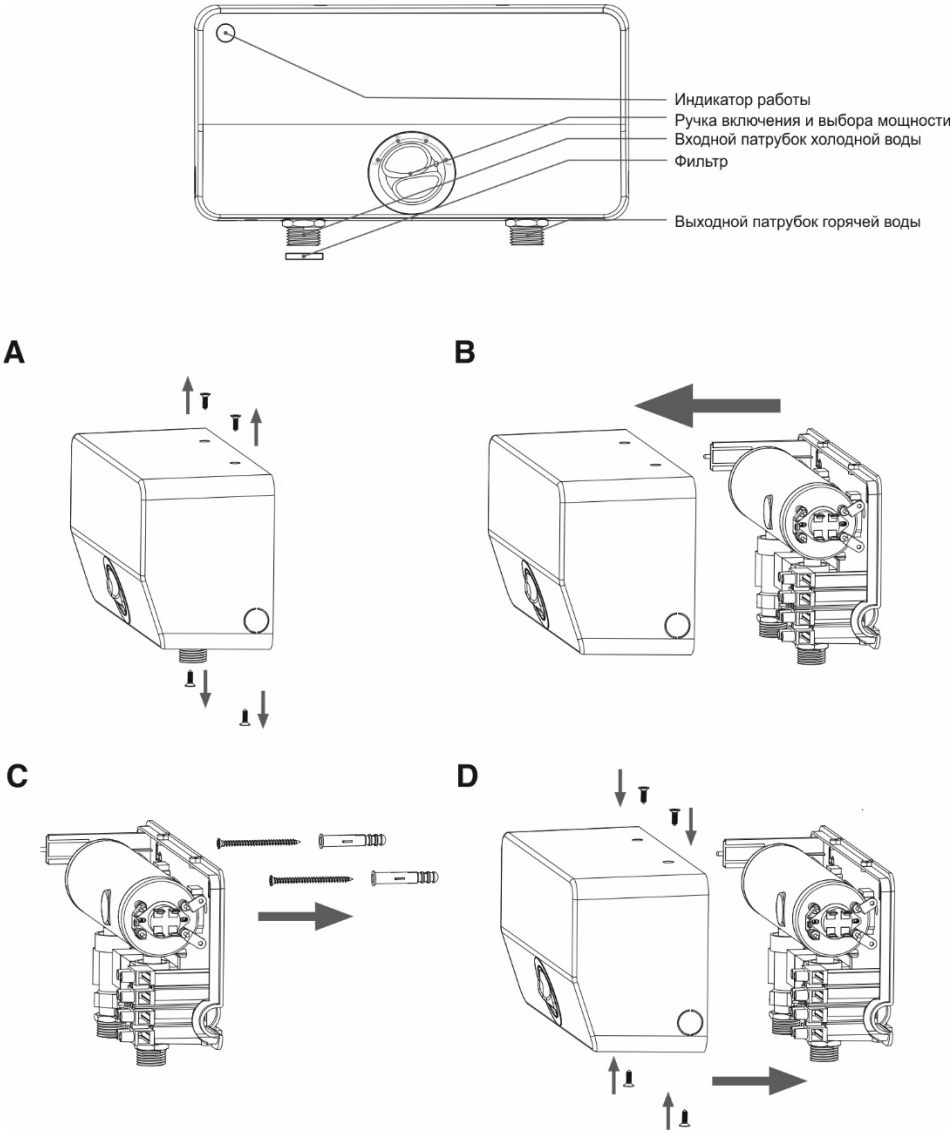
Индикатор работы
Ручка включения и выбора мощности
Входной патрубок холодной воды
Фильтр
Выходной патрубок горячей воды
A
B
C
D

**Рисунок 1.**

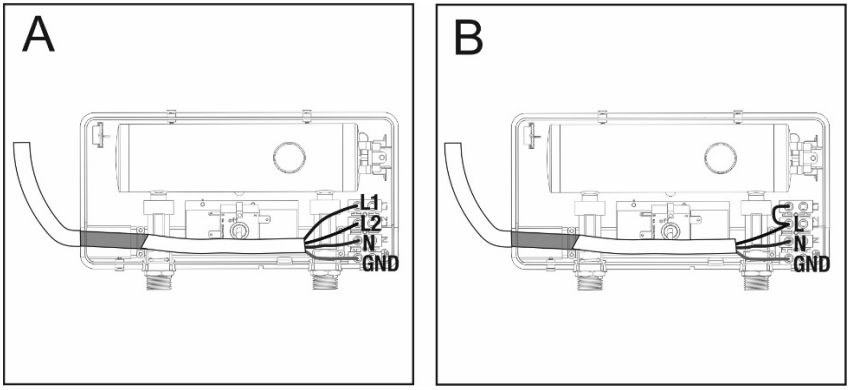


**Рисунок.2**

А – схема подключение электроповодки в приборе на 380 В, В - схема подключение электроповодки в приборе на 230 В.

Таблица с указанием требований к кабелю и редуктору для однофазного подключения

| Модель | Artflow 6 | Artflow 8 | Artflow 10.5 |
|---|---|---|---|
| Ампер (однофазное подключение) | 27.2 А | 36.3 А | 47.7 А |
| 220 Вольт | 6 кВт | 8 кВт | 10.5 кВт |
| 230 Вольт | 6.5 кВт | 8.7 кВт | 11. 4 кВт |
| 240 Вольт | 7.1 кВт | 9.5 кВт | 12.4 кВт |
| Рекомендованные пар. УЗО | 30 мА | 30 мА | 30 мА |
| Мощность режимов НЭ | 2.5+3.5 | 3.8+4.2 | 5.25+5.25 |
| Автоматический выключатель | 2 полюса 32 А | 2 полюса 40 А | 2 полюса 63 А |
| Минимальное сечение медного кабеля | 3*4 мм$^2$ | 3*6 мм$^2$ | 3*6 мм$^2$ |

Таблица с указанием требований к кабелю и редуктору для двухфазного подключения

| Модель | Artflow 6 | Artflow 8 | Artflow 10.5 |
|---|---|---|---|
| Ампер (двухфазное подключение) | 13.6 А | 18.2 А | 23.9 А |
| 380 Вольт | 6 кВт | 8 кВт | 10.5 кВт |
| 400 Вольт | 6.5 кВт | 8.7 кВт | 11. 4 кВт |
| 415 Вольт | 7.1 кВт | 9.5 кВт | 12.4 кВт |
| Рекомендованные пар. УЗО | 30 мА | 30 мА | 30 мА |
| Мощность режимов НЭ | 2.5+3.5 | 3.8+4.2 | 5.25+5.25 |
| Автоматический выключатель | 4 полюса 16 А | 4 полюса 25 А | 4 полюса 32 А |
| Минимальное сечение медного кабеля | 2*2.5 мм$^2$ для L1/L2; 2*4 мм$^2$ для N/PE | 2*2.5 мм$^2$ для L1/L2; 2*4 мм$^2$ для N/PE | 2*4 мм$^2$ для L1/L2; 2*6 мм$^2$ для N/PE |

## ПОДКЛЮЧЕНИЕ К ВОДОПРОВОДУ

ПЭВН серии Artflow являются приборами закрытого типа и могут быть встроены в систему водоснабжения. Номинальное давление для указанных моделей составляет 1 МПа. Если давление в водопроводе превышает 1 МПа, то на входе перед ПЭВН необходимо установить редукционный клапан (не входит в комплект поставки ПЭВН) для снижения давления воды до нормы.

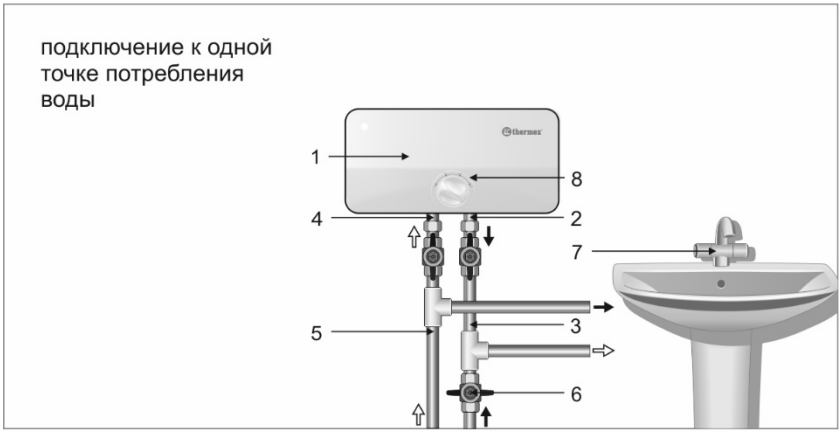


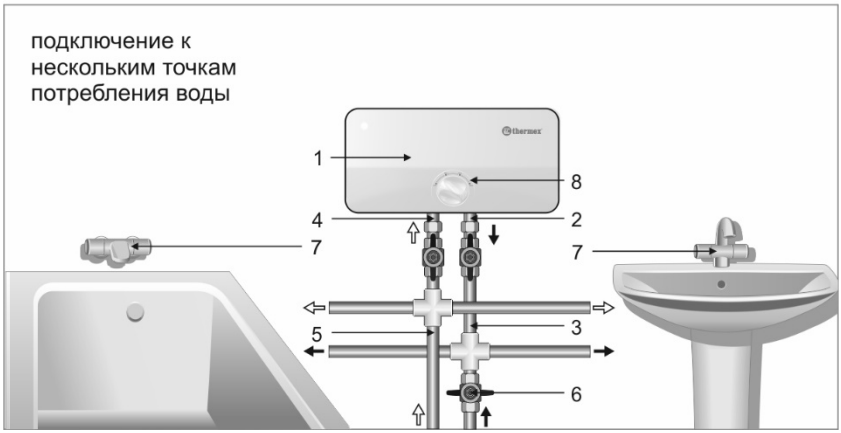


**Рисунок 3.**

**1** – водонагреватель (ПЭВН); **2** – выходной патрубок горячей воды; **3** – магистраль горячей воды; **4** – входной патрубок холодной воды; **5** – магистраль холодной воды; **6** – запорный вентиль (в комплект не входит); **7** – смеситель (в комплект не входит), **8** – ручка включения и регулировки мощности.

Открутите винты, расположенные на верхней и нижней частях прибора, снимите крышку.

Зафиксируйте прибор горизонтально в параллель с полом или шкафом, установите заземление. Патрубки входа и выхода воды находятся на нижней части изделия, используйте монтажные винты (в комплекте).

Соедините входной патрубок холодной воды (**4**) с трубой холодного водоснабжения (**5**) при помощи медной трубы или гибкой подводки.

Соедините выходной патрубок горячей воды (**2**) при помощи медной трубы или гибкой подводки с существующей системой разводки горячей воды (**3**). Перекройте подачу горячей воды запорным вентилем (**6**) из магистрали в вашу систему.

После подключения подайте воду в ПЭВН (**1**), после заполнения ПЭВН прекратите подачу воды. Проверьте плотность всех соединений и, если понадобится, подтяните гайки и винты крепления.

**Водонагреватель должен быть стационарно (постоянно) подключен к источнику электропитания 220 В~ / 380 В~ переменного тока с обязательным подсоединением к заземляющему электрическому контуру.**

## УСТРАНЕНИЕ ВОЗДУШНЫХ ПРОБОК

Перед подключением ПЭВН к электросети, а также если ПЭВН не использовался в течение длительного времени, после каждого опустошения прибора необходимо убедиться, что в водопроводной системе и в ПЭВН нет воздушных пробок. Для этого обесточьте ПЭВН, отключив его от электросети, откройте подачу воды через ПЭВН и подождите, пока из прибора не выйдет весь воздух (около одной минуты) при максимальной температуре (минимальном потоке воды). После этого прибор можно подключить к электросети.

Удостоверьтесь, что значение минимального давления в системе водоснабжения не меньше значений, указанных в Таблице 1.

## ЭКСПЛУАТАЦИЯ

Вода в ПЭВН нагревается мгновенно, проходя через нагревательную колбу, изготовленную из меди, в которой расположены нагревательные элементы. Температура водопроводной воды может значительно колебаться в течение года: от 5°С – зимой до 20°С – летом. Поэтому при одинаковой температуре воды на выходе ПЭВН поток воды зимой может быть значительно меньше, чем летом.

**Если вы не планируете использовать ПЭВН продолжительное время, то его необходимо отключить от сети.**

Если вы не используете ПЭВН в зимний период и существует вероятность замерзания водных магистралей и самого водонагревателя, рекомендуется отключить питание и слить воду из ПЭВН.

**Последовательность действий при использовании водонагревателей серии Artflow:**

1. Водонагреватель запускается с потоком воды. Установите регулятор на один из режимов (**min, eco, max**) – прибор включится, откройте кран с горячей водой. Нагревательный элемент будет работать и греть воду только в момент прохождения потока воды через оборудование. Минимально необходимо обеспечить поток воды скоростью 1.5, 1.8, 2.2 л/мин (в зависимости от модели) для активации работы водонагревателя. Дайте потоку воды пройти через водонагреватель в течение нескольких минут.
2. Регулярно очищайте распылительную форсунку и фильтр входного патрубка от осадков для обеспечения ровного потока воды.
3. Устанавливайте водонагреватель только в отапливаемых помещениях для предотвращения замерзания водонагревателя и образования льда внутри.
4. Пользователь может установить температуру горячей воды на выходе, выбрав один из режимов:
   **off** – нагревательный элемент не запущен в работу.
   **min** – Запущен в работу только первый нагревательный элемент.
   **eco** – Запущен в работу только второй нагревательный элемент.
   **max** – Оба нагревательных элемента работают вместе.

## ТЕХНИЧЕСКОЕ ОБСЛУЖИВАНИЕ И УХОД

ПЭВН не требует какого-либо обслуживания пользователем. Ремонт в обязательном порядке должен выполняться лицензированной организацией.

В случае возникновения неисправностей не пытайтесь отремонтировать ПЭВН самостоятельно. Пожалуйста, обратитесь за помощью в ближайший сервисный центр.

Корпус ПЭВН можно протирать слегка влажной тканью. Запрещается использование абразивных материалов или агрессивных химикатов. Регулярно очищайте распылительные головки душевой лейки и крана от загрязнений.

Регулярно проверяйте и очищайте фильтр, который находится во входном патрубке холодной воды ПЭВН. Доступ к фильтру осуществляется путем отсоединения ПЭВН от трубы холодного водоснабжения. Убедитесь, что вы отключили прибор от электропитания и основного водоснабжения.

Не используйте воду из ПЭВН в качестве питьевой воды.

## ПОИСК И УСТРАНЕНИЕ НЕИСПРАВНОСТЕЙ

Вышеперечисленные неисправности не являются дефектами ЭВН и устраняются потребителем самостоятельно или за его счет. Если водонагреватель не работает должным образом, верните его в место приобретения.

| Неисправность | Причина | Устранение |
|---|---|---|
| **Вода слишком горячая** | Слабый поток воды<br>Повышение температуры окружающего воздуха | Увеличьте поток воды<br>Уменьшите установленную регулятором температуру |
| **Слабый нагрев воды** | Поток воды слишком сильный<br>Понижение температуры окружающей среды<br>Давление воды менее 100 кПа<br>Електрическая неисправность | Уменьшите поток воды регулировкой крана<br>Задайте температуру работы прибора выше установленной ранее<br>Убедитесь в том, что сетевой запорный клапан полностью открыт, и нет никаких других ограничений на линии<br>Вызовите квалифицированного электрика или свяжитесь с авторизированным дистрибьютором |
| **Водонагреватель выключается в процессе работы** | Перепады в электроснабжении | Проверьте электросеть, выключатели и кабели, заземление |
| **Поток воды прекращается** | Блокировка распылительной форсунки, повреждена гибкая подводка<br>Отсутствует водоснабжение | Прочистите или замените форсунку.<br>Проверьте водоснабжение, закрыт ли водозапорный клапан? |
| **Происходят скачки в температуре воды на выходе** | Давление воды упало ниже минимального уровня | Увеличьте поток горячей воды |
| **Отсутствует горячая вода несмотря на полностью открытый вентиль** | Отсутствует электроснабжение<br>Активация запуска нагревательного элемента потоком воды не произведена | Проверьте выключатели и вольтаж<br>Прочистите сетчатый фильтр<br>Отключите от сети<br>Откройте водозапорный клапан для сброса давления<br>Подключите к сети |

## ТРАНСПОРТИРОВКА И ХРАНЕНИЕ ЭЛЕКТРОВОДОНАГРЕВАТЕЛЕЙ

Транспортировка и хранение электроводонагревателей осуществляется в соответствии с манипуляционными знаками на упаковке:

– Необходимость защиты груза от воздействия влаги

– Хрупкость груза, условие осторожного обращения

– Рекомендованный температурный диапазон хранения груза: от +10°С до +20°С

– Правильное вертикальное положение груза

## УТИЛИЗАЦИЯ

При соблюдении правил установки, эксплуатации, технического обслуживания ПЭВН и соответствии качества используемой воды действующим стандартам изготовитель устанавливает срок службы ПЭВН 5 лет.

При утилизации ПЭВН необходимо соблюдать местные экологические законы и рекомендации.

Изготовитель оставляет за собой право на внесение изменений в комплектацию, конструкцию и характеристики водонагревателя без предварительного уведомления, без ухудшения рабочих характеристик продукции.

## ГАРАНТИИ ИЗГОТОВИТЕЛЯ

Изготовитель устанавливает срок гарантии на ПЭВН 2 года.

Срок гарантии исчисляется с даты продажи ПЭВН. При отсутствии или исправлении даты продажи штампа магазина срок гарантии исчисляется от даты выпуска водонагревателя, указанной на идентификационной табличке на корпусе прибора. Дата выпуска изделия закодирована в уникальном серийном номере, расположенном на идентификационной табличке (стикере), расположенной в верхней части на корпусе изделия. Серийный номер изделия состоит из тринадцати цифр. Третья и четвертая цифры серийного номера – год выпуска, пятая и шестая – месяц выпуска, седьмая и восьмая – день выпуска. Претензии в период гарантийного срока принимаются при наличии данного руководства с отметками фирмы-продавца и идентификационной таблички на корпусе ПЭВН.

Гарантия распространяется только на водонагреватель, используемый исключительно для нужд, не связанных с осуществлением коммерческой деятельности. Ответственность за соблюдение правил установки и подключения лежит на покупателе (в случае самостоятельного подключения) либо на монтажной организации, осуществившей подключение.

При установке и эксплуатации ПЭВН потребитель обязан соблюдать требования, обеспечивающие безотказную работу прибора в течение срока гарантии:

- выполнять меры безопасности и правила установки, подключения, эксплуатации и обслуживания, изложенные в руководстве по эксплуатации и установке;
- исключить механические повреждения от небрежного хранения, транспортировки и монтажа;
- исключить замерзание ПЭВН;
- использовать для подключения ПЭВН кабель сечение которого не меньше минимального рекомендованного изготовителем (указывается на стикере на упаковке и в данной инструкции).

Изготовитель не несет ответственность за недостатки, возникшие вследствие нарушения потребителем правил установки, эксплуатации и технического обслуживания ПЭВН, изложенных прилагаемой к прибору инструкции по установке и эксплуатации, в т.ч. в случаях, когда эти недостатки возникли из-за недопустимых параметров сетей (электрической и водоснабжения), в которых эксплуатируется ПЭВН, и вследствие вмешательства третьих лиц. На претензии по внешнему виду ПЭВН гарантия изготовителя не распространяется. Ремонт, замена составных частей и комплектующих в пределах срока гарантии не продлевают срок гарантии на ПЭВН в целом. Установка, электрическое подключение и первое использование ПЭВН должно быть произведено квалифицированным специалистом.

## СВЕДЕНИЯ ОБ ИЗГОТОВИТЕЛЕ, СЕРТИФИКАЦИИ, ИМПОРТЁРАХ

**Изготовитель:**
SUMEC Machinery&ElectricCo., Ltd (СумекМашинери& Электрик Ко, Лимитед)
198 Changjiang Road, Nanjing, 210018, China (198 ЧанцзянРоуд, Нанкин, 210018, Китай)
Страна производства – КНР.

**Все модели прошли обязательную сертификацию и соответствуют требованиям Технического регламента Таможенного союза ТР ТС 004/2011 «О безопасности низковольтного оборудования», ТР ТС 020/2011 «Электромагнитная совместимость технических средств» и ТР ЕАЭС 037/2016 «Об ограничении применения опасных веществ в изделиях электротехники и радиоэлектроники»**

Сертификат соответствия ТР ТС 004/2011, ТР ТС 020/2011:

№ЕАЭС RU C-CN.HB26.B.02004/22

Срок действия: с 28.02.2022 по 27.02.2027 включительно

Орган по сертификации: Общество с ограниченной ответственностью

«Сертификационная компания», аттестат аккредитации RA.RU.11HB26.

Декларация о соответствии ТР ЕАЭС 037/2016:

ЕАЭС N RU Д-CN.PA01.B.08403/21

Срок действия: с 24.02.2021 по 18.02.2024 включительно

Наименование и местонахождение торгующей организации, принимающей претензии по качеству в Российской Федерации:

ООО «Торговый дом ТЕРМЕКС» 187002, Россия, Ленинградская область, г. Тосно, Московское шоссе, д. 44, оф. 1, тел.: 8 (800) 333-00-23

Импортер в Российскую Федерацию:

ООО «Торговый дом ТЕРМЕКС» 187002, Россия, Ленинградская область, г. Тосно, Московское шоссе, д. 44, оф. 1, тел.: 8 (800) 333-00-23

Служба гарантийной и сервисной поддержки в Российской Федерации:

тел.: 8 (800) 333-00-23 (понедельник — пятница с 09:00 до 20:00; суббота, воскресенье с 10:00 до 18:00 по московскому времени; звонок по России бесплатный), e-mail: service@thermex.ru

Головной сервисный центр (установка и подключение ЭВН, гарантийный и постгарантийный ремонт): Россия, 196105, г. Санкт-Петербург, ул. Благодатная, д. 63, тел.: 8 (800) 333-00-23

Телефоны и адреса авторизованных сервисных центров в других городах и регионах России можно узнать на сайте www.thermex.ru или обратиться в сервисный центр, указанный фирмой-продавцом.

Наименование и местонахождение импортера и торгующей организации, принимающей претензии по качеству в Республике Беларусь:

ООО «АКВАТЕРМЕКС», 220029, г. Минск, ул. Куйбышева, д. 22, к. 6, к. 202Б, тел.: +375 17 3-800-200, minsk@thermex.by, www.thermex.by

Служба гарантийной и сервисной поддержки в РБ: +375 17 3-800-200

Наименование импортера и торгующей организации, принимающей претензии по качеству в Казахстане:

ТОО «Термекс Сары-Арка», тел.: 8 (7212) 51-28-89

Қазақстанға импорттаушы, Қазақстанда сатушы, сапасы бойынша наразылықты қабылдаушы ұйымның атауы:

«Термекс Сары-Арка» ЖШС, тел.: 8 (7212) 51-28-89

Наименование и местонахождение импортера и торгующей организации, принимающей претензии по качеству в Республике Молдова:

ICS "Thermex MLD" SRL, R.Moldova, MD-2023, Mun. Chisinau, str. Uzinelor 78, of. 403, tel.: +373 (22) 81-77-58

Сервис-центр в Молдове: “RE-SERVE” S.R.L., R.Moldova, MD-2001, Mun. Chisinau, bd. Gagarin 16, tel.: +373 (22) 54-54-74

Наименование импортера и торгующей организации, принимающей претензии по качеству в Грузии:

ООО «Термекс Джи», тел.: +995 595273822

## ОТМЕТКА О ПРОДАЖЕ

Модель _____ Серийный № _____

Дата продажи «_____» _____ 201 _____ г.

Фирма-продавец: _____

Подпись представителя

фирмы-продавца_____

Печать фирмы-продавца

Изделие укомплектовано, к внешнему виду изделия претензий не имею. Руководство по эксплуатации с необходимыми отметками получил, с правилами эксплуатации и условиями гарантии ознакомлен и согласен.

Подпись покупателя: _____

thermex®

## ГАРАНТИЙНЫЙ ТАЛОН 1

| | | |
|---|---|---|
| **Модель** | | Печать фирмы-продавца |
| **Серийный номер** | | |
| **Дата продажи** | | |
| **Фирма-продавец** | | |

Заполняется фирмой-продавцом

thermex®

## ГАРАНТИЙНЫЙ ТАЛОН 2

| | | |
|---|---|---|
| **Модель** | | Печать фирмы-продавца |
| **Серийный номер** | | |
| **Дата продажи** | | |
| **Фирма-продавец** | | |

Заполняется фирмой-продавцом

thermex®

## ГАРАНТИЙНЫЙ ТАЛОН 3

| | | |
|---|---|---|
| **Модель** | | Печать-фирмы-продавца |
| **Серийный номер** | | |
| **Дата продажи** | | |
| **Фирма-продавец** | | |

Заполняется фирмой-продавцом

thermex®

## ГАРАНТИЙНЫЙ ТАЛОН 4

| | | |
|---|---|---|
| **Модель** | | Печать фирмы-продавца |
| **Серийный номер** | | |
| **Дата продажи** | | |
| **Фирма-продавец** | | |

Заполняется фирмой-продавцом

| | | |
|---|---|---|
| **Дата приема** | | Печать фирмы-продавца |
| **Дата выдачи** | | |
| **Дефект** | | |
| **Выполненная работа** | | |
| **Мастер (Ф.И.О)** | | |

Заполняется сервисным центром

| | | |
|---|---|---|
| **Дата приема** | | Печать фирмы-продавца |
| **Дата выдачи** | | |
| **Дефект** | | |
| **Выполненная работа** | | |
| **Мастер (Ф.И.О)** | | |

Заполняется сервисным центром

| | | |
|---|---|---|
| **Дата приема** | | Печать фирмы-продавца |
| **Дата выдачи** | | |
| **Дефект** | | |
| **Выполненная работа** | | |
| **Мастер (Ф.И.О)** | | |

Заполняется сервисным центром

| | | |
|---|---|---|
| **Дата приема** | | Печать фирмы-продавца |
| **Дата выдачи** | | |
| **Дефект** | | |
| **Выполненная работа** | | |
| **Мастер (Ф.И.О)** | | |

Заполняется сервисным центром

# SMART HOME TECHNOLOGIES

Using of Wi-Fi connection is a mandatory requirement to the modern concept of a Smart Home. Thermex unites the all-purpose equipment products that are capable to interact with one another and with a user. Undoubtedly, Smart Home is a new step into the future accomplished with the high-quality, reliable, and modern Thermex equipment.

**Wi-Fi Motion – new ecosystem of your home**

## Wi-Fi Motion wireless connection technology

Wi-Fi Motion is a technology ensuring a stable multiple-user wireless connection to Thermex appliances. The title shows that the equipment connects via Wi-Fi, this implicates the width and convenience of the remote control of the equipment in an apartment, office, country house or enterprise from anywhere in the world.

# ТЕХНОЛОГИИ УМНОГО ДОМА

Использование подключения Wi-Fi — обязательное требование современной концепции умного дома. Thermex объединяет оборудование, способное взаимодействовать друг с другом и с пользователем. Умный дом — новый шаг в будущее, реализованный вместе с качественным, надежным и современным оборудованием Thermex.

**Wi-Fi Motion – новая экосистема вашего дома**

## Технология беспроводной связи Wi-Fi Motion

Технология Wi-Fi Motion обеспечивает стабильную многопользовательскую беспроводную связь с устройствами Thermex. С помощью Wi-Fi можно управлять техникой в квартире, офисе, загородном коттедже или на предприятии из любой точки земного шара.

thermex.ru