Библиотека СОК

thermex

Серия / Сериясы

Stella

РУ

КЗ

Сертификат соответствия требованиям технического регламента /

Техникалық регламенттердің талаптарына сәйкестік сертификаты:

РУКОВОДСТВО ПО ЭКСПЛУАТАЦИИ

Пайдаланушы нұсқаулығы

Электрический накопительный водонагреватель

Электрлік аккумуляциялық су жылытқыш

Модель / Үлгі	Stella 30 V	Stella 40 V	Stella 50 V

Накопительные водонагреватели

Комбинированные (косвенные) водонагреватели

Проточные водонагреватели

Газовые колонки

Электрические котлы

Электрические обогреватели

Инфракрасные обогреватели

Полотенцесушители

Очистители воздуха

Увлажнители воздуха

Мобильные кондиционеры

Сплит системы

Насосные станции

Комплектующие

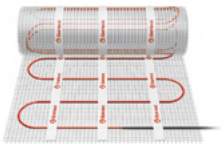

Теплые полы

Перед первым использованием водонагревателя внимательно прочитайте настоящее руководство по эксплуатации и обратите особое внимание на пункты, обозначенные символом «ВНИМАНИЕ!»

УВАЖАЕМЫЙ ПОКУПАТЕЛЬ!

Поздравляем Вас с приобретением электроводонагревателя THERMEX. Выражаем уверенность в том, что широкий ассортимент наших электроводонагревателей удовлетворит любые Ваши потребности. Применение современных технологий и материалов высочайшего качества при изготовлении приборов определили популярность и доверие к торговой марке THERMEX. Наши электроводонагреватели опционно снабжены устройством защитного отключения (УЗО), обеспечивающим Вам полную электробезопасность при эксплуатации.

Электроводонагреватели THERMEX разработаны и изготовлены в строгом соответствии с международными стандартами, гарантирующими надежность и безопасность эксплуатации.

Настоящее руководство распространяется на модели THERMEX серии Stella. Наименование модели приобретенного Вами водонагревателя указано в разделе «Отметка о продаже» и в идентификационной табличке на корпусе прибора.

1. НАЗНАЧЕНИЕ

Электроводонагреватель (далее по тексту ЭВН) предназначен для обеспечения горячей водой бытовых и промышленных объектов, имеющих магистраль холодного водоснабжения с необходимыми параметрами.

ЭВН должен эксплуатироваться в закрытых отапливаемых помещениях и не предназначен для работы в непрерывно проточном режиме.

Электроводонагреватель (далее по тексту - ЭВН) предназначен для обеспечения горячей водой бытовых и промышленных объектов, имеющих водопровод холодной воды с давлением не менее 0,05 МПа и не более 0,7 МПа.

2. КОМПЛЕКТ ПОСТАВКИ

1. Водонагреватель …….....1 шт.
2. Предохранительный клапан типа GP.....1 шт.
3. Руководство по эксплуатации.....1 шт.
4. Анкеры для крепежа..... 1 комплект
5. Упаковка.....1 шт.

3. ОСНОВНЫЕ ТЕХНИЧЕСКИЕ ХАРАКТЕРИСТИКИ

Напряжение питания всех типов и моделей ЭВН должно находиться в пределах 230 В ±10%. Частота питающей электросети 50Гц ± 1 %. Объем внутреннего бака и мощность нагревательного элемента указаны в идентификационной табличке на корпусе прибора. Резьба патрубков входа и выхода воды – G1/2.

Изготовитель оставляет за собой право на внесение изменений в комплектацию, конструкцию и характеристики водонагревателя без предварительного уведомления.

Маркировка	**Усредненное время нагрева на ΔT=45°C при мощности 2,0 кВт**	**Постоянные суточные потери, кВт·ч/сут**	**Фактическое годовое потребление электроэнергии, кВт·ч**
Stella 30 V	42 мин.	1,10	402
Stella 40 V	58 мин.	1,35	493
Stella 50 V	72 мин.	1,65	602

4. ОПИСАНИЕ И ПРИНЦИП ДЕЙСТВИЯ ЭВН

Внутренний бак имеет специальное биостеклофарфоровое покрытие, надежно защищающее внутреннюю поверхность от химической коррозии и, как следствие, длительный срок эксплуатации. Пространство между внешним корпусом и внутренним баком заполнено пенополиуретаном - современной, экологически чистой теплоизоляцией, обладающей наилучшими характеристиками теплосбережения. Модели Thermex Stella имеют два резьбовых патрубка: для входа холодной воды (Рис. 1, п. 3) с синим кольцом и выхода горячей воды (Рис. 1, п. 2) с красным кольцом. На нижней крышке ЭВН находится механическая панель управления (Рис. 3).

На съемном фланце смонтированы трубчатый электронагреватель (ТЭН), термостат и магниевый анод увеличенного размера. ТЭН служит для нагрева воды и управляется термостатом, который имеет плавную регулировку температуры от +30°C до +75°C. Термовыключатель служит для предохранения ЭВН от перегрева и отключает ТЭН от сети при превышении температуры воды свыше +95°C (Рис. 4). В процессе эксплуатации корпус ЭВН может нагреваться.

На электрическом шнуре прибора смонтировано УЗО, обеспечивающее отключение ЭВН от сети электропитания при утечке или пробое напряжения питания на заземленные элементы прибора.

Предохранительный клапан (Рис. 1, п. 5) выполняет функции обратного клапана, препятствуя попаданию воды из водонагревателя в водопроводную сеть в случаях падения в последней давления и в случаях возрастания давления в баке при сильном нагреве воды, а также функции защитного клапана, сбрасывая избыточное давление в баке при сильном нагреве воды. Во время работы водонагревателя вода может просачиваться из выпускной трубы предохранительного клапана для сброса излишнего давления, что происходит в целях безопасности водонагревателя. Эта выпускная труба должна оставаться открытой для атмосферы и быть установлена постоянно вниз и в незамерзающей окружающей среде.

Необходимо обеспечить отвод воды из штуцера предохранительного клапана (Рис. 1, п. 7) в канализацию, предусмотрев при монтаже ЭВН соответствующий дренаж (Рис. 1, п. 8).

Запрещается устанавливать водозапорную арматуру между предохранительным клапаном и патрубком подключения - нарушение протока между водонагревателем и предохранительным клапаном является фактором, досрочно прекращающим гарантийные обязательства.

Необходимо регулярно (не реже одного раза в месяц) проводить слив небольшого количества воды через выпускную трубу предохранительного клапана в канализацию для удаления известковых осадков и для проверки работоспособности клапана. Для открывания клапана он снабжен ручкой (Рис. 1, п. 6). Необходимо следить, чтобы во время работы ЭВН эта ручка находилась в положении, закрывающем слив воды из бака.

5. УКАЗАНИЯ МЕР БЕЗОПАСНОСТИ

Электрическая безопасность ЭВН гарантирована только при наличии эффективного заземления, выполненного в соответствии с действующими правилами монтажа электроустановок.

Сантехническая подводка и запорная арматура должны соответствовать параметрам водопроводной сети и иметь необходимые сертификаты качества.

При монтаже и эксплуатации ЭВН не допускается:

- подключать электропитание, если ЭВН не заполнен водой;
- снимать защитную крышку при включенном электропитании;
- использовать ЭВН без заземления;
- включать ЭВН в водопроводную сеть с давлением больше 0,7 МПа;
- подключать ЭВН к водопроводу без предохранительного клапана;
- сливать воду из ЭВН при включенном электропитании;
- использовать запасные части, не рекомендованные Производителем;
- использовать воду из ЭВН для приготовления пищи;

- использовать воду, содержащую механические примеси (песок, мелкие камни), которые могут привести к нарушению работы ЭВН и предохранительного клапана;
- изменять конструкцию и установочные размеры кронштейнов ЭВН.
- Запрещается оставлять ЭВН, включенным в электросеть при отсутствии надзора более, чем на одни сутки.

Температура окружающей среды, в которой эксплуатируется ЭВН, должна находиться в пределах от +5ºС до +40ºС. Замерзание воды в ЭВН при отрицательных температурах приводит к выходу его из строя, что не является гарантийным случаем.

ВНИМАНИЕ! Следует обращать внимание детей на то, чтобы они не играли с ЭВН. ЭВН не предназначен для эксплуатации лицами (включая детей) с ограниченными физическими, осязательными или психическими способностями, а также лицами, не умеющими пользоваться ЭВН, за исключением случаев, когда это происходит под наблюдением или согласно инструкциям от лиц, отвечающих за безопасность ЭВН.

6. УСТАНОВКА И ПОДКЛЮЧЕНИЕ

Все монтажные, сантехнические и электромонтажные работы должны проводиться квалифицированным персоналом.

Рекомендуется устанавливать ЭВН максимально близко от места использования горячей воды, чтобы сократить потери тепла в трубах.

При сверлении (выполнении) отверстий в стене, следует учитывать проходящие в ней кабели, каналы и трубы. При выборе места монтажа необходимо учитывать общий вес ЭВН, заполненного водой. Стену и пол со слабой грузоподъемностью необходимо соответственно укрепить.

ЭВН подвешивается за кронштейны корпуса на крюки анкеров, закрепляемые в стене. Монтаж крюков в стене должен исключать самопроизвольное перемещение по ним кронштейнов ЭВН.

Для обслуживания ЭВН расстояние от защитной крышки до ближайшей поверхности в направлении оси съемного фланца должно быть не менее 30 сантиметров для всех моделей.

ВНИМАНИЕ! Во избежание причинения вреда имуществу потребителя и (или) третьих лиц в случае неисправностей системы горячего водоснабжения, необходимо производить монтаж ЭВН в помещениях, имеющих гидроизоляцию полов и дренаж в канализацию, и ни в коем случае не размещать под ЭВН предметы, подверженные воздействию воды. При размещении ЭВН в

незащищенных помещениях необходимо установить под ЭВН защитный поддон с дренажем в канализацию.

В случае размещения ЭВН в местах, труднодоступных для проведения технического и гарантийного обслуживания (антресоли, ниши, межпотолочные пространства и т.п.) демонтаж и монтаж ЭВН осуществляется потребителем самостоятельно, либо за его счет при соблюдении правил противопожарного режима в Российской Федерации, утвержденных постановлением Правительства Российской Федерации от 16.09.2020 г. № 1479. Нарушение этих правил может привести к причинению вреда жизни и здоровью человека, а также имуществу.

Примечание: защитный поддон не входит в комплект поставки ЭВН.

7. ПОДКЛЮЧЕНИЕ К ВОДОПРОВОДУ

Установить предохранительный клапан (Рис. 1, п. 5) на входе холодной воды (Рис. 1, п. 3), помеченном синим кольцом, закрутив на 3,5 - 4 оборота, обеспечив герметичность соединения любым уплотнительным материалом (льном, лентой ФУМ и др.).

ВНИМАНИЕ! Запрещается эксплуатировать ЭВН без предохранительного клапана или использовать клапан не из комплекта поставки других производителей. Запрещается устанавливать водозапорные вентили между предохранительным клапаном и ЭВН.

Во время эксплуатации ЭВН вы можете наблюдать появление капель из дренажного штуцера предохранительного клапана (сброс излишнего давления при нагреве воды). Рекомендуется присоединить к дренажному штуцеру резиновую или силиконовую трубку соответствующего диаметра для отвода влаги.

Подключение к водопроводной системе может производиться в вертикальном положении в соответствии с Рис. 1 с выходом патрубков снизу.

Подключение в ином положении, недопустимо, так как это может вызвать выход ЭВН из строя и досрочное снятие изделия с гарантии.

Подключение к водопроводной системе рекомендуется производить только силами специализированной организации, используя медные, металлопластиковые или пластиковые трубы, а также специализированную гибкую сантехподводку. Запрещается использовать гибкую подводку бывшую ранее в употреблении. Рекомендуется подавать воду в ЭВН через фильтр-грязевик, установленный на магистрали холодной воды (не входит в комплект поставки).

Рисунок 1. Схема подключения ЭВН к водопроводу в вертикальном положении

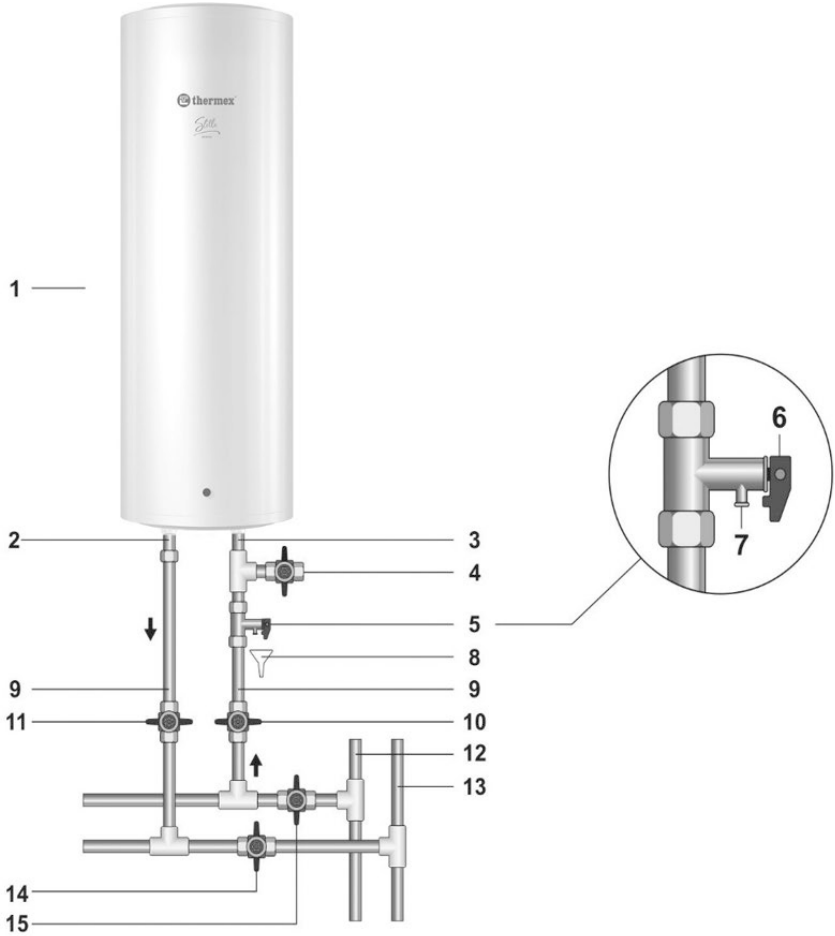

Рис. 1

Рисунок 1: 1 – ЭВН, 2 – патрубок горячей воды, 3 – патрубок холодной воды, 4 – сливной вентиль, 5 – предохранительный клапан, 6 – ручка для открывания предохранительного клапана, 7 - штуцер предохранительного клапана, 8 – дренаж в канализацию, 9 - подводка, 10 –вентиль подачи холодной воды, 11 – вентиль подачи горячей воды, 12 – Магистраль холодной воды, 13 – Магистраль горячей воды, 14 –запорный вентиль горячей воды перекрыть при эксплуатации ЭВН, 15 – запорный вентиль холодной воды.

После подключения откройте вентиль подачи холодной воды (Рис. 1, п. 10) в ЭВН, кран выхода горячей воды из ЭВН (Рис. 1, п. 11) и кран горячей воды на смесителе, чтобы обеспечить отток воздуха из водонагревателя. Когда ЭВН будет полностью заполнен водой, из крана смесителя непрерывной струей потечет холодная вода. Закройте кран горячей воды на смесителе.

При подключении ЭВН в местах, не снабженных водопроводом, допускается подавать воду в ЭВН из вспомогательной емкости, размещённой на высоте не менее 5 метров от верхней точки ЭВН, или с использованием насосной станции.

Примечание: для облегчения обслуживания ЭВН в процессе эксплуатации рекомендуется установка сливного вентиля (Рис. 1, п. 4) в соответствии с Рис. 1 (не входит в комплект поставки ЭВН).

Если давление в водопроводе превышает 0,7 МПа, то на входе перед ЭВН необходимо установить редукционный клапан (не входит в комплект поставки ЭВН) для снижения давления воды до нормы.

8. ПОДКЛЮЧЕНИЕ К ЭЛЕКТРОСЕТИ

ВНИМАНИЕ! Перед включением электропитания убедитесь, что ЭВН заполнен водой.

ЭВН оборудован штатным шнуром электропитания с вилкой и УЗО.

Розетка должна иметь клемму заземления и располагаться в месте, защищенном от влаги.

Розетка и подведенная к ней электропроводка должны быть рассчитаны на номинальную мощность не менее 2000 Вт.

ВНИМАНИЕ! Запрещается подключение водонагревателя к сетевому фильтру, удлинителю и/или аналогичным устройствам.

Вставить вилку в розетку. ЭВН оборудован УЗО, нажать кнопку, расположенную на УЗО.

9. ЭКСПЛУАТАЦИЯ

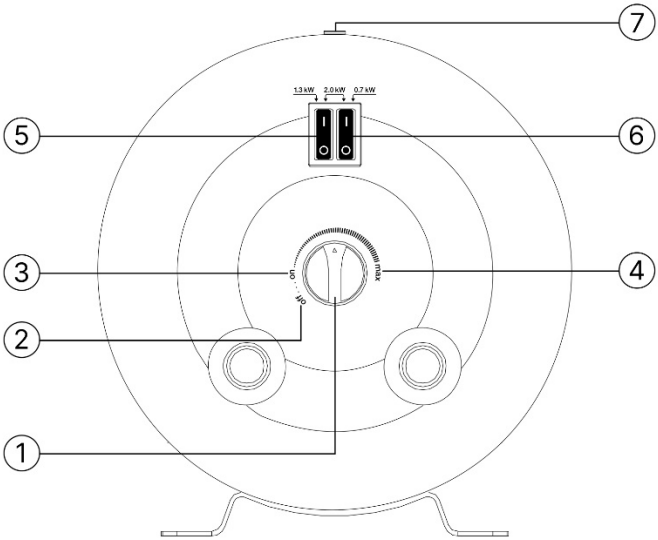

Рисунок 3. Панель управления

Рисунок 3: 1 – регулятор температуры, 2 – зона Выключения ЭВН «Off», 3 - зона Включения ЭВН «On», 4 - зона, соответствующая максимальному нагреву, 5 - клавиша выбора мощности режим I, 6 - клавиша выбора мощности режим II, 7 – индикатор, показывающий процесс нагрева.

Включение устройства

Включение/выключение ЭВН осуществляется поворотом стрелки на ручке управления из зоны «Off» в зону «On»/ из зоны «On» в зону «Off» (Рис. 3, п. 2-3).

Выберите нужный температурный уровень нагрева воды поворотом ручки регулятора, установив стрелку на ручке управления от начала нагрева до максимального уровня нагрева. (Рис. 3, п. 4)

Индикатор нагрева (Рис. 3, п. 7) подсвечивается в процессе нагрева воды до заданной температуры. По завершении нагрева индикатор (Рис. 3, п. 7) отключается.

Режимы работы

На панели управления водонагревателя расположены клавиши выбора мощности I и II (Рис.1, п.5, п.6) со встроенными индикаторными лампами, которые подсвечиваются в зависимости от выбранного режима и в процессе

работы нагревательного элемента. Когда процесс нагрева завершен, индикаторные лампы клавиш I и II отключаются.

Выбор режима мощности работы водонагревателя Thermex Stella осуществляется путем нажатия одной из 2х клавиш (режим I или II). Для работы водонагревателя в режиме максимальной мощности необходимо нажать клавиши выбора мощности I и II (Рис.1, п.5, п.6) одновременно:

Модель	**Клавиша 1 – режим I**	**Клавиша 2 – режим II**	**Клавиша 1 и 2 – режим III**
Stella	1,3 кВт	0,7 кВт	2,0 кВт

Устройство защитного отключения

Если при эксплуатации ЭВН сработало УЗО, для возврата его в рабочее состояние необходимо нажать кнопку на УЗО. Если при этом УЗО срабатывает повторно, необходимо вызвать специалиста сервисной службы для устранения причин, по которым оно срабатывает.

Если вы не используете ЭВН в зимний период и существует вероятность замерзания водных магистралей и самого водонагревателя, рекомендуется отключить питание и слить воду из ЭВН во избежание повреждения внутреннего бака.

10. ТЕХНИЧЕСКОЕ ОБСЛУЖИВАНИЕ

Проведение ТО и своевременная замена магниевого анода являются обязательными условиями для долговременной работы ЭВН.

Невыполнение этих требований является основанием для досрочного прекращения действия гарантии. Техническое обслуживание и замена магниевого анода не входят в гарантийные обязательства изготовителя.

При проведении ТО проверяется состояние магниевого анода и наличие накипи на ТЭНе. Одновременно с этим удаляется осадок, который может накапливаться в нижней части ЭВН.

Магниевый анод необходимо заменять не реже одного раза в год. Если вода содержит большое количество химических примесей, то магниевый анод необходимо менять чаще. Образование накипи на ТЭНе может привести к выходу его из строя, что не является гарантийным случаем, замена магниевого анода не входит в гарантийные обязательства изготовителя и продавца. Если на ТЭНе образовалась накипь, то ее можно удалить с помощью средств для удаления накипи, либо механическим путем. При удалении осадка из ЭВН не следует

применять чрезмерных усилий и использовать абразивные чистящие средства, чтобы не повредить защитное покрытие внутреннего бака.

Важность первого технического обслуживания заключается в том, что по интенсивности образования накипи и осадка, расхода магниевого анода можно определить сроки проведения последующих ТО и, как следствие, продлить срок эксплуатации ЭВН. При невыполнении перечисленных выше требований сокращается срок эксплуатации ЭВН, возрастает вероятность выхода ЭВН из строя, и прекращается действие гарантийных обязательств.

ВНИМАНИЕ! накопление накипи на ТЭНе может стать причиной его повреждения.

Примечание: Повреждение ТЭНа из-за образования накипи не попадает под действие гарантийных обязательств. Регулярное техническое обслуживание не входит в гарантийные обязательства изготовителя и продавца.

Для проведения ТО необходимо выполнить следующее:

- отключить электропитание ЭВН;
- дать остыть горячей воде или израсходовать ее через смеситель;
- перекрыть поступление холодной воды в ЭВН;
- отвинтить предохранительный клапан или открыть сливной вентиль;
- на патрубок подачи холодной воды или на сливной вентиль надеть резиновый шланг, направив второй его конец в канализацию;
- открыть кран горячей воды на смесителе и слить воду из ЭВН через шланг в канализацию;
- снять защитную крышку, отключить провода, отвинтить и извлечь из корпуса опорный фланец;
- очистить при необходимости ТЭН от накипи и удалить осадок из бака;
- произвести обратную сборку, заполнить ЭВН водой и включить питание.

При проведении технического обслуживания ЭВН силами специализированной организации в сервисном талоне должна быть сделана соответствующая отметка.

11. ВОЗМОЖНЫЕ НЕИСПРАВНОСТИ И МЕТОДЫ ИХ УСТРАНЕНИЯ

Неисправность	Возможная причина	Способ устранения
Уменьшился напор горячей воды из ЭВН. Напор холодной воды прежний	Засорение впускного отверстия предохранительного клапана	Снять клапан и промыть его в воде
Увеличилось время нагрева	ТЭН покрылся слоем накипи	Открутить крепежный фланец, извлечь и очистить ТЭН
	Понизилось напряжение электросети	Обратиться в службу эксплуатации электросети
Частое срабатывание кнопки термовыключателя	Установленная температура близка к предельной	Повернуть регулятор термостата в сторону уменьшения температуры (-)
	Трубка термостата покрылась накипью	Извлечь ТЭН из ЭВН и аккуратно очистить трубку и ТЭН от накипи
ЭВН работает, но не нагревает воду	Вентиль (Рис. 1-2, п. 8) не закрыт или вышел из строя	Закрыть или заменить вентиль (Рис. 1-2, п. 8)
Включенный в электросеть ЭВН не нагревает воду. Отсутствует индикация на панели управления	Сработал или не включен термовыключатель	Нажать на кнопку термовыключателя (Рис. 4)
	Сработало УЗО (при наличии)	Нажать кнопку перезапуска УЗО. Проверить напряжение
	Отсутствует напряжение в электросети	Обратиться в службу эксплуатации электросети
	Поврежден сетевой провод	Обратиться в сервисный центр

Вышеперечисленные неисправности не являются дефектами ЭВН и устраняются потребителем самостоятельно или за его счет.

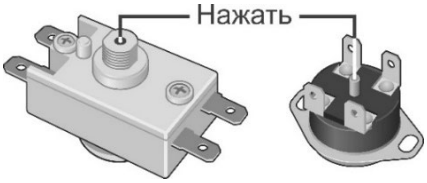

Рисунок 4. Возможные схемы расположения кнопки термовыключателя

Следует обратиться в сервисный центр при невозможности самостоятельного устранения вышеуказанных неисправностей.

12. ТРАНСПОРТИРОВКА И ХРАНЕНИЕ ЭЛЕКТРОВОДОНАГРЕВАТЕЛЕЙ

Транспортировка и хранение электроводонагревателей осуществляется в соответствии с манипуляционными знаками на упаковке:

– Необходимость защиты груза от воздействия влаги

– Хрупкость груза, условие осторожного обращения

– Рекомендованный температурный диапазон хранения груза: от +5°С до +40°С

– Правильное вертикальное положение груза

13. УТИЛИЗАЦИЯ

При соблюдении правил установки, эксплуатации, технического обслуживания ЭВН и соответствии качества используемой воды действующим стандартам изготовитель устанавливает срок службы ЭВН 7 лет.

При утилизации ЭВН необходимо соблюдать местные экологические законы и рекомендации.

Изготовитель оставляет за собой право на внесение изменений в конструкцию и характеристики ЭВН без предварительного уведомления.

14. ГАРАНТИИ ИЗГОТОВИТЕЛЯ

Изготовитель устанавливает срок гарантии на водонагреватель 1 год, при этом сроки гарантии на составные части и комплектующие изделия, следующие:

- на водосодержащую емкость (внутренний бак) - 5 лет;
- на прочие составные части (нагревательный элемент, электронные компоненты, термостаты, лампочки-индикаторы, уплотнительные прокладки, индикатор температуры, УЗО, предохранительный клапан) - 1 год.

Срок гарантии исчисляется с даты продажи ЭВН. При отсутствии или исправлении даты продажи и штампа магазина срок гарантии исчисляется от даты выпуска ЭВН. Дата выпуска водонагревателя закодирована в уникальном

серийном номере, расположенном на идентификационной табличке на корпусе ЭВН. Серийный номер ЭВН состоит из тринадцати цифр. Третья и четвертая цифра серийного номера - год выпуска, пятая и шестая - месяц выпуска, седьмая и восьмая - день выпуска ЭВН. Претензии в период срока гарантии принимаются при наличии данного руководства с отметками фирмы-продавца и идентификационной таблички на корпусе ЭВН.

Гарантия распространяется только на ЭВН. Неисправность предохранительного клапана или шнура питания с УЗО не влекут за собой замену ЭВН. Ответственность за соблюдение правил установки и подключения лежит на покупателе (в случае самостоятельного подключения) либо на монтажной организации, осуществившей подключение. Гарантия не распространяется на ЭВН, использующийся в коммерческих целях.

При установке и эксплуатации ЭВН потребитель обязан соблюдать требования, обеспечивающие безотказную работу прибора в течение срока гарантии:

- выполнять меры безопасности и правила установки, подключения, эксплуатации и обслуживания, изложенные в настоящем руководстве;
- исключить механические повреждения от небрежного хранения, транспортировки и монтажа;
- исключить замерзание воды в ЭВН;
- использовать для нагрева в ЭВН воду без механических и химических примесей (см. п. 5);
- эксплуатировать ЭВН с исправно работающим предохранительным клапаном из комплекта поставки ЭВН (см. п. 5);
- эксплуатировать ЭВН без водозапорных арматур между водонагревателем и предохранительным клапаном;
- использовать ЭВН только в бытовых целях.
- соблюдать правила противопожарного режима в Российской Федерации, утвержденных постановлением Правительства Российской Федерации от 16.09.2020 г. № 1479. Нарушение этих правил может привести к причинению вреда жизни и здоровью человека, а также имуществу.
  В соответствии с требованиями ст. 82 Федерального закона от 22.07.2008 № 123-ФЗ "Технический регламент о требованиях пожарной безопасности" электрооборудование без средств пожаровзрывозащиты не допускается использовать во взрывоопасных, взрывопожароопасных и пожароопасных помещениях зданий и сооружений, не имеющих направленных на исключение опасности появления источника зажигания в горючей среде дополнительных мер защиты.

Изготовитель не несет ответственность за недостатки, возникшие вследствие нарушения потребителем правил установки, эксплуатации и технического обслуживания ЭВН, изложенных в настоящем руководстве, в т.ч. в случаях, когда эти недостатки возникли из-за недопустимых параметров сетей (электрической и водоснабжения), в которых эксплуатируется ЭВН, и вследствие вмешательства

третьих лиц. На претензии по внешнему виду ЭВН гарантия изготовителя не распространяется.

Ремонт, замена составных частей и комплектующих в пределах срока гарантии не продлевают срок гарантии на ЭВН в целом. Срок гарантии на замененные или отремонтированные комплектующие составляет один месяц.

15. СВЕДЕНИЯ ОБ ИЗГОТОВИТЕЛЕ

Изготовитель:

Thermex heating Technology (Jiangmen) Co., Ltd

Адрес изготовителя:

Number 51, Jianshedonglu, Taoyuan Town, Heshan City, Guangdong Province, P.R.C. Сделано в КНР

Все модели прошли обязательную сертификацию и соответствуют требованиям Технического регламента Таможенного союза ТР ТС 004/2011, ТР ТС 020/2011, ТР ЕАЭС 037/2016

Наименование и местонахождение торгующей организации, принимающей претензии по качеству в Российской Федерации:

ООО «Торговый дом ТЕРМЕКС» 187002, Россия, Ленинградская область, г. Тосно, Московское шоссе, д. 44, оф. 1, тел.: 8 (800) 333-00-23

Импортер в Российскую Федерацию:

ООО «Торговый дом ТЕРМЕКС» 187002, Россия, Ленинградская область, г. Тосно, Московское шоссе, д. 44, оф. 1, тел.: 8 (800) 333-00-23

Служба гарантийной и сервисной поддержки в Российской Федерации:

тел.: 8 (800) 333-00-23 (понедельник — пятница с 09:00 до 20:00; суббота, воскресенье с 10:00 до 18:00 по московскому времени; звонок по России бесплатный), e-mail: service@thermex.ru

Головной сервисный центр (установка и подключение ЭВН, гарантийный и постгарантийный ремонт): Россия, 196105, г. Санкт-Петербург, ул. Благодатная, д. 63, тел.: 8 (800) 333-00-23

Телефоны и адреса авторизованных сервисных центров в других городах и регионах России можно узнать на сайте www.thermex.ru или обратиться в сервисный центр, указанный фирмой-продавцом.

Наименование и местонахождение импортера и торгующей организации, принимающей претензии по качеству в Республике Беларусь:

ООО «АКВАТЕРМЕКС», 220029, г. Минск, ул. Куйбышева, д. 22, к. 6, к. 105, тел.: +375 17 3-800-200, sales@thermex.by, www.thermex.by

Служба гарантийной и сервисной поддержки в РБ: +375 17 3-800-200

Наименование импортера и торгующей организации, принимающей претензии по качеству в Казахстане:

ТОО «Термекс Сары-Арка», тел.: 8 (7212) 51-28-89

Қазақстанға импорттаушы, Қазақстанда сатушы, сапасы бойынша наразылықты қабылдаушы ұйымның атауы:

«Термекс Сары-Арка» ЖШС, тел.: 8 (7212) 51-28-89

Наименование импортера и торгующей организации, принимающей претензии по качеству в Грузии:

ООО «Термекс Джи», тел.: +995 595273822

16. ОТМЕТКА О ПРОДАЖЕ

Модель _____ Серийный № _____

Дата продажи «_____» _____ 20 _____ г.

Фирма-продавец: _____

Подпись представителя

фирмы-продавца_____

Печать фирмы-продавца

Изделие укомплектовано, к внешнему виду изделия претензий не имею. Руководство по эксплуатации с необходимыми отметками получил, с правилами эксплуатации и условиями гарантии ознакомлен и согласен.

Подпись покупателя: _____

СУ ЖЫЛЫТҚЫШТЫ БІРІНШІ РЕТ ҚОЛДАНАР АЛДЫНДА ОСЫ НҰСҚАУЛЫҚТЫ МҰҚИЯТ ОҚЫП ШЫҒЫҢЫЗ ЖӘНЕ «НАЗАР АУДАРЫҢЫЗ» БЕЛГІСІМЕН БЕЛГІЛЕНГЕН ПУНКТЕРІНЕ ЕРЕКШЕ НАЗАР АУДАРЫҢЫЗ

ҚҰРМЕТТІ САТЫП АЛУШЫ!

Сізді «THERMEX» су жылытқышын сатып алғаныңызбен құттықтаймыз. Біздің электр су жылытқыштарымыздың кең ассортименті сіздің кез келген қажеттіліктеріңізді қанағаттандыратынына сенімдіміз. Құрылғыларды өндіруде жоғары сапалы заманауи технологиялар мен материалдарды қолдану THERMEX брендінің танымалдығын мен сенімділігін арттырды. Біздің электр су жылытқыштарымыз пайдалану кезінде сізге толық электр қауіпсіздігін қамтамасыз ететін қорғаныстық ажырату құрылғысымен (ҚАҚ) жабдықталған.

THERMEX электр су жылытқыштары пайдаланудың сенімділігі мен қауіпсіздігіне кепілдік беретін отандық және халықаралық стандарттарға қатаң сәйкес әзірленген және дайындалған.

Бұл нұсқаулық Stella сериялы THERMEX модельдеріне қолданылады. Сіз сатып алған су жылытқыш моделінің толық атауы «Сату туралы белгі» бөлімінде және құрылғының корпусындағы сәйкестендіру тақтасында көрсетілген.

1. МАҚСАТЫ

Электр су жылытқышы (бұдан әрі мәтін бойынша ЭСЖ) қажетті параметрлері бар суық сумен жабдықтау магистралі бар тұрмыстық және өнеркәсіптік объектілерді ыстық сумен қамтамасыз етуге арналған.

ЭСЖ жабық жылытылатын үй-жайларда пайдаланылуы тиіс және үздіксіз ағынды режимде жұмыс істеуге арналмаған.

Электр су жылытқышы (бұдан әрі мәтін бойынша - ЭСЖ) қысымы 0,05 МПа кем емес және 0,7 МПа аспайтын суық су құбыры бар тұрмыстық және өнеркәсіптік объектілерді ыстық сумен қамтамасыз етуге арналған.

2. ЖЕТКІЗУ ЖИЫНТЫҚТЫЛЫҒЫ

6. Су жылытқышы …….....1 дана
7. GP түріндегі қауіпсіздік клапаны.....1 дана
8. Пайдалану бойынша нұсқаулық.....1 дана
9. Бекітуге арналған анкерлер..... 1 жиынтық
10. Қаптама.....1 дана

3. НЕГІЗГІ ТЕХНИКАЛЫҚ СИПАТТАМА

ЭСЖ барлық түрлері мен модельдерінің қуат кернеуі 230 В ±10% аралығында болуы керек. Қуат желісінің жиілігі 50 Гц ± 1 %. Ішкі бақтың көлемі мен қыздыру

элементінің қуаты құрылғының корпусындағы сәйкестендіру тақтасында көрсетілген. Судың кірісі мен шығысы құбырларының бұранда диаметрі G1/2.

Дайындаушы алдын ала ескертусіз су жылытқыштың жиынтығына, конструкциясына және сипаттамаларына өзгерістер енгізу құқығын өзіне қалдырады.

Таңбалауы	2.0 кВт қуаты ΔT=45°C кезінде орташа қыздыру уақыты	Тұрақты тәуліктік шығын, кВт / сағ / тәулік	Электр энергиясының нақты жылдық тұтынуы, кВт·сағ
Stella 30 V	42 мин.	1,10	402
Stella 40 V	58 мин.	1,35	493
Stella 50 V	72 мин.	1,65	602

4. ЭСЖ СИПАТТАМАСЫ ЖӘНЕ ЖҰМЫС ПРИНЦИПІ

Ішкі бакта химиялық коррозиядан сенімді қорғайтын арнайы биостеклофарфор жабыны бар, бұл ұзақ пайдалануға көмектеседі. Сыртқы корпус пен ішкі бак арасындағы бос орын көбікполиуретан - жылуды үнемдеудің ең жақсы өнімділігі бар заманауи, экологиялық таза жылу оқшаулағышпен толтырылған. Thermex Stella модельдерінде екі бұрандалы келтеқұбыр бар: суық судың келуі үшін (1 сурет, 3 б.) көк сақинамен және ыстық су шығысымен (1 сурет, 2 б.) қызыл сақинасы бар. ЭСЖ-тың астыңғы жағында, барлық модельдерде басқару панелі орналасқан (3 сурет).

Алынбалы фланецте құбырлы электр жылытқышы (ҚЭЖ), термостат және магний анодының үлкейтілген мөлшері орнатылған. ҚЭЖ суды жылытуға қызмет етеді және температураны +30°C-тан +75°C-қа дейін.дейін біркелкі реттейтін термостатпен басқарылады. Термоөшіргіші ЭСЖ-ты қызып кетуден қорғауға қызмет етеді және судың температурасы +95°C-тан асқан кезде ҚЭЖ-ты желіден ажыратады (сурет. 4). Жұмыс кезінде ЭСЖ корпусы қызуы мүмкін.

Құрылғының электр сымына, оның жерге тұйықталған элементтеріне электр кернеуі ағып кеткен немесе ойылған болған кезде ЭСЖ-ты электрмен жабдықтау желісінен ажыратуды қамтамасыз ететін ҚАҚ орнатылған.

Қауіпсіздік клапаны (1 сурет, 5 б.) су жылытқыштан судың су құбыры желісіне соңғы қысым төмендеген жағдайда және судың қатты қызуы кезінде резервуардағы қысым жоғарылаған жағдайда, сондай-ақ судың қатты қызуы кезінде резервуардағы артық қысымды босатып, қорғаныс клапанның функцияларын орындайды. Су жылытқышы жұмыс істеп тұрған кезде, су жылытқыштың қауіпсіздігі үшін орын алатын артық қысымды босату үшін қауіпсіздік клапанының шығатын құбырынан су ағып кетуі мүмкін. Бұл шығыс

құбыры атмосфераға ашық болып, үнемі төмен және қоршаған ортада қатпайтындай орнатылуы керек.

ЭСЖ-ты монтаждау кезінде тиісті дренажды көздей отырып (сурет. 1, б. 7) , қауіпсіздік клапанының (1 сурет, 8 б.) шығыс құбырынан суды кәрізге ағызуды қамтамасыз ету қажет .

Қауіпсіздік клапаны мен қосылу келте құбыры арасында су өткізбейтін арматураны орнатуға тыйым салынады. Су жылытқышы мен қауіпсіздік клапаны арасындағы құбырдың бұзылуы кепілдік міндеттемелерін мерзімінен бұрын тоқтататын фактор болып табылады.

Қауіпсіздік клапанының шығатын құбыры арқылы судың аз мөлшерін үнемі (айына кемінде бір рет) әк шөгінділерін кетіру және клапанның жұмысын тексеру үшін кәрізге ағызып отыру керек. Клапанды ашу үшін ол тұтқамен (1 сурет, 6 б.) жабдықталған. ЭСЖ жұмыс істеп тұрған кезде бұл тұтқа резервуардағы суды ағызатын жабық күйде болуы қажет.

5. ҚАУІПСІЗДІК ШАРАЛАРЫН КӨРСЕТУ

ЭСЖ электр қауіпсіздігіне электр қондырғыларын монтаждаудың қолданыстағы ережелеріне сәйкес орындалған тиімді жерге тұйықтау болған жағдайда ғана кепілдік беріледі.

Сантехникалық апару мен бекіту арматурасы су желісінің параметрлеріне сәйкес келуі және қажетті сапа сертификаттарына ие болуы керек.

ЭСЖ-ты монтаждау және пайдалану кезінде рұқсат етілмейді:

- ЭСЖ сумен толтырылмаған болса, қуат көзін қосуға;
- электр қуаты қосылған кезде қорғаныс қақпағын шешуге;
- ЭСЖ-ты жерге тұйықтаусыз пайдалануға;
- ЭСЖ-ты 0,7 МПа-дан жоғары қысыммен сантехникалық желіге қосуға;
- ЭСЖ-ты қауіпсіздік клапанынсыз суқұбырына қосуға;
- Электр қуаты қосылып тұрған кезде ЭСЖ-тың суын төгуге;
- Өндіруші ұсынбаған қосалқы бөлшектерді пайдалануға;
- ЭСЖ суын тамақ пісіру үшін пайдалануға;
- ЭСЖ және қауіпсіздік клапанының бұзылуына әкелуі мүмкін механикалық қоспалары (құм, ұсақ тастар) бар суды пайдалануға.
- ЭСЖ кронштейндерінің конструкциясы мен орнату өлшемдерін өзгертуге.
- Қадағалау болмаған кезде электр желісіне қосылған ЭСЖ-ты бір тәуліктен артық қалдыруға тыйым салынады.

ЭСЖ пайдаланылатын қоршаған ортаның температурасы +5ºС-тен +40ºС-қа дейін болуы керек. ЭСЖ-тағы судың теріс температурада қатуы оның істен шығуына әкеледі, ал бұл кепілдік жағдай болып табылмайды.

НАЗАД АУДАРЫҢЫЗ! Балалардың ЭСЖ-мен ойнамайтындығын бақылау керек. ЭСЖ физикалық, сезімталдық немесе психикалық қабілеттері шектеулі тұлғалардың (балаларды қоса алғанда), сондай-ақ ЭСЖ қауіпсіздігіне жауапты тұлғалардың бақылауында немесе нұсқауларына сәйкес болған жағдайларды қоспағанда, ЭСЖ-ты пайдалана алмайтын адамдардың (балаларды қоса алғанда) қолдануына арналмаған.

6. ОРНАТУ ЖӘНЕ ҚОСУ

Барлық монтаждау, сантехникалық және электр монтаждау жұмыстарын білікті қызметкерлер жүргізуі тиіс.

Құбырлардағы жылу шығынын азайту үшін ЭСЖ-ты ыстық суды пайдалану орнына мүмкіндігінше жақын орнату ұсынылады.

Қабырғадағы тесіктерді бұрғылау (жасау) кезінде онда өтетін кабельдерді, арналар мен құбырларды ескеру қажет. Монтаждау орнын таңдағанда, сумен толтырылған ЭСЖ-тың жалпы салмағын ескеру қажет. Аз жүк көтергіштігі бар қабырға мен еденді тиісінше нығайту қажет.

ЭСЖ корпустың кронштейндерінен қабырғаға бекітілетін анкер илгектеріне ілінеді. Қабырғаға ілмектерді монтаждау ЭСЖ кронштейндерінің өздігінен қозғалуын болдырмауы керек.

ЭСЖ-қа қызмет көрсету үшін қорғаныс қақпағынан алынбалы фланец осі бағытындағы ең жақын бетке дейінгі қашықтық кемінде 30 сантиметр болуы керек - барлық модельдер үшін;

НАЗАР АУДАРЫҢЫЗ! Тұтынушының және (немесе) үшінші тұлғалардың мүлкіне зиян келтірмеу үшін ыстық сумен жабдықтау жүйесі ақаулы болған жағдайда едендердің гидрооқшаулауы және кәрізге дренажы бар үй-жайларда ЭСЖ монтаждауын жүргізу және ешбір жағдайда ЭСЖ-ты судың әсеріне төзімді емес заттардың астына орналастырмау қажет. ЭСЖ-ты қорғалмаған үй-жайларда орналастырылған кезде ЭСЖ астына кәрізге дренажы бар қорғаныш поддонды орнату қажет.

Ресей Федерациясы Үкіметінің 16.09.2020 ж. № 1479 қаулысымен бекітілген Ресей Федерациясындағы өртке қарсы режим ережелерін сақтай отырып, ЭСЖ техникалық және кепілдік қызмет көрсету үшін қол жеткізу қиын жерлерде (антресольдер, текшелер, төбе аралық кеңістіктер және т.б.) орналастырылған жағдайда, ЭСЖ-ты бөлшектеуді мен монтаждауды тұтынушы өзі немесе оның есебінен жүзеге асырады. Бұл ережелерді бұзу адамның өмірі мен денсаулығына, сондай-ақ мүлікке зиян келтіруі мүмкін.

Ескерту: қорғаныс поддоны ЭСЖ жеткізу жиынтықтылығына кірмейді.

7. СУ ҚҰБЫРЫНА ҚОСУ

Кез - келген тығыздағыш материалмен (зығыр, ФУМ таспасымен және т.б.) қосылыстың тығыздығын қамтамасыз ете отырып, 3,5-4 айналымға бұрып, қауіпсіздік клапанын (1 Сурет, 5 б.) көк сақинамен белгіленген суық судың кіре-берісіне (1 Сурет, 3 б.) орнатыңыз.

НАЗАР АУДАРЫҢЫЗ! ЭСЖ-ты қауіпсіздік клапанынсыз пайдалануға немесе басқа өндірушілердің клапанын пайдалануға тыйым салынады. Қауіпсіздік клапаны мен ЭСЖ арасында су бекіту клапандарын орнатуға тыйым салынады.

ЭСЖ жұмыс істеп тұрған кезде сіз қауіпсіздік клапанының дренаждық тұмсығынан тамшылардың пайда болуын байқай аласыз (суды жылыту кезінде артық қысымды босату). Ылғалды кетіру үшін дренажды тұмсыққа сәйкес диаметрлі резеңке немесе силикон құбырды бекіту ұсынылады.

Сантехникалық жүйеге қосылу 1-суретке сәйкес тік күйде, төменгі жағынан құбырлардың шығуымен жүзеге асырылуы мүмкін.

Басқа жағдайда қосылуға жол берілмейді, өйткені бұл ЭСЖ-тың істен шығуына және өнімді кепілдіктен мерзімінен бұрын алып тастауға әкелуі мүмкін.

Су құбыры жүйесіне қосылу тек мыс, металл-пластик немесе пластикалық құбырлардың, сондай-ақ арнайы икемді сантехникалық апарулардың көмегімен жүзеге асырылады. Бұрын қолданылған икемді сантехникалық сымдарын қолдануға тыйым салынады. ЭСЖ-қа суды суық су құбырына орнатылған ластау-сүзгі арқылы беру ұсынылады (жеткізу жиынтықтылығына кірмейді).

Сурет 1. ЭСЖ-ты тік күйінде су құбырына қосу схемасы

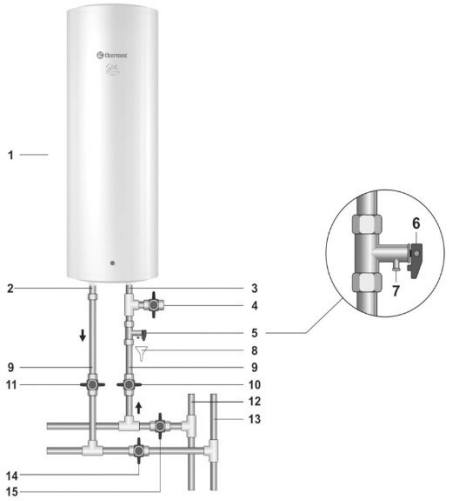

1 Сурет: 1 – ЭСЖ, 2 – ыстық су келтеқұбыры, 3 – суық су келтеқұбыры, 4 – ағызу шұрасы, 5 – қауіпсіздік клапаны, 6 – қауіпсіздік клапанын ашуға арналған тұтқа, 7 - қауіпсіздік клапанының штуцері, 8- кәріз жүйесіне дренаж, 9 – апару, 10-суық судың шұрасы, 11 – ыстық судың шұрасы, 12 –суық су магистралі, 13 – ыстық су магистралі, 14 - ЭСЖ-ты пайдалану кезінде шұраны жабу, 15- суық судың тиекті шұрасы

Қосылғаннан кейін су жылытқыштан ауа ағынын қамтамасыз ету үшін ЭСЖ-қа суық су беру клапанын (1 сурет, 10 б.), ЭСЖ-дан ыстық су шығатын шүмекті (1 сурет,11 б.) және қоспалағыштағы ыстық су шүмегін ашыңыз. ЭСЖ толығымен толтырылған кезде қоспалағыш кранынан суық су үздіксіз ағынмен ағады. Қоспалағыштағы ыстық су кранын жабыңыз.

Су құбырымен жабдықталмаған орындарда ЭСЖ қосылған кезде ЭСЖ-қа ЭСЖ-нің жоғарғы нүктесінен кемінде 5 метр биіктікте орналасқан қосалқы ыдыстан немесе сорғы станциясын пайдалана отырып су беруге жол беріледі.

Ескертпе: пайдалану кезінде ЭСЖ-қа қызмет көрсетуді жеңілдету үшін 1-суретке сәйкес ағызу клапанын (1 Сурет 4б.) орнату ұсынылады (ағызу құбырымен жабдықталмаған модельдер үшін (ЭСЖ жеткізу жиынтықтылығына кірмейді)).

Егер су құбырындағы қысым 0,7 МПа-дан асатын болса, онда су қысымын нормаға дейін төмендету үшін ЭСЖ алдындағы редукциялық клапанды (ЭСЖ жеткізу жиынтықтылығына кірмейді) орнату қажет.

8. ЭЛЕКТР ЖЕЛІСІНЕ ҚОСУ

НАЗАР АУДАРЫҢЫЗ! Қуат көзін қоспас бұрын, ЭСЖ-тың сумен толтырылғанына көз жеткізіңіз.

ЭСЖ ашасы бар штаттық электрмен жабдықтау сымымен және ҚАҚ-пен жабдықталған.

Розеткада жерге қосу клеммасы болуы керек және ылғалдан қорғалған жерде орналасуы керек.

Розетка мен оған берілген электр сымдары номиналды қуаты кемінде 2000 Ватт болуы керек.

НАЗАР АУДАРЫҢЫЗ! Су жылытқышты желілік фильтрге, ұзартқышға және/немесе ұқсас құрылғыларға қосуға тыйым салынады.

Ашаны розеткаға қыстырыңыз. ЭСЖ ҚАҚ-мен жабдықталған, ҚАҚ-да орналасқан батырманы басыңыз.

9. ПАЙДАЛАНУ

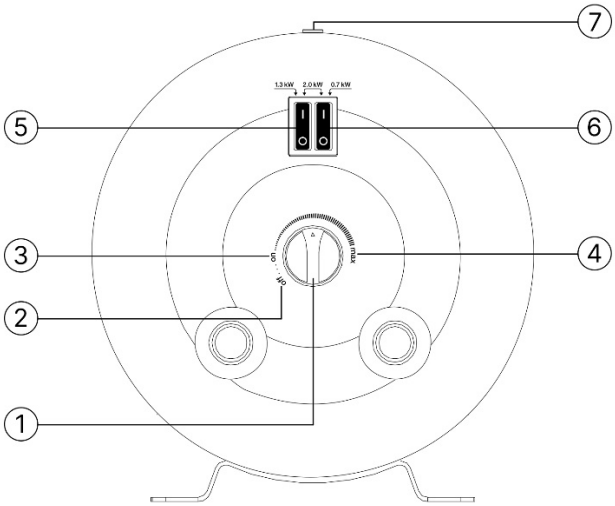

3 Сурет. Басқару панелі

3 сурет: 1 –температураны реттегіш, 2 – ЭСЖ сөндіру аймағы «Off», 3 - ЭСЖ қосу аймағы «On», 4-максималды жылытуға сәйкес келетін аймақ, 5- қуатты таңдау батырмасы режим I, 6- қуатты таңдау батырмасы режим II, 7 – жылыту үдерісін көрсететін индикатор.

Құрылғыны қосу

ЭСЖ қосу/сөндіру басқару тұтқасындағы көрсеткіні «On» аймағынан «Off» аймағына, және «Off» аймағынан «On» аймағына бұру арқылы жүзеге асырылады (3 сурет, б. 2-3).

Реттегіш тұтқасын бұру арқылы судың қажетті температуралық деңгейін таңдаңыз, тиісті қыздыру аймағындағы - минимумнан максималды қыздыру деңгейіне дейін басқару тұтқасына көрсеткіні орнатыңыз. (3 Сурет, б. 4)

Қыздыру индикаторы (3 сурет, б. 7). суды белгіленген температураға дейін қыздыру үдерісінде жарықтандырылады. Қыздыру үдерісі (3 сурет, б. 7) аяқталғаннан кейін қыздыру көрсеткіші өшіріледі.

Жұмыс режимдері

Таңдалған режимге және қыздыру элементінің жұмыс үдерісіне байланысты жарықтандырылатын кіріктірілген индикаторлық шамдармен су жылытқыштың басқару панелінде I және II қуат таңдау батырмалары орналасқан (1 сурет, 5-т., 6-т.). Қыздыру үдерісі аяқталғаннан кейін I және II батырмалардың индикатор шамдары өшеді.

Thermex Stella су жылытқышының қуат режимін таңдау 2 батырманың бірін басу арқылы жүзеге асырылады (I немесе II режим). Су жылытқышының максималды қуат режимінде жұмыс істеуі үшін I және II қуат таңдау батырмаларын бір уақытта басу керек (1 сурет, 5-т., 6-т.):

Модель	**1 батырма –I режим**	**2 батырма –II режим**	**1 және 2 батырма –III режим**
Stella	1,3 кВт	0,7 кВт	2,0 кВт

Қорғанысты ажырату құрылғысы

Егер ЭСЖ пайдалану кезінде ҚАҚ іске қосылса, оны жұмыс күйіне қайтару үшін ҚАҚ батырмасын басу керек. Егер бұл ретте ҚАҚ қайта іске қосылса, оның іске қосылу себептерін жою үшін сервистік қызмет маманын шақыру қажет.

Егер сіз қыс мезгілінде ЭСЖ қолданбасаңыз және су желілері мен су жылытқыштың қатып қалу мүмкіндігі болса, ішкі бакқа зақым келтірмеу үшін қуатты өшіріп, ЭСЖ-тан суды ағызған жөн.

10. ТЕХНИКАЛЫҚ ҚЫЗМЕТ КӨРСЕТУ

ТҚК-ны жүргізу және магний анодын уақтылы ауыстыру ЭСЖ-ның ұзақ мерзімді жұмысы үшін міндетті шарт болып табылады.

Бұл талаптарды орындамау ЭСЖ кепілдік қызметінен шығаруға негіз болып табылады. Магний анодына техникалық қызмет көрсету және ауыстыру өндірушінің кепілдік міндеттемелеріне кірмейді.

ТҚК жүргізу кезінде магний анодының жай-күйі және ҚЭЖ қақтың болуы тексеріледі. Сонымен қатар, ЭСЖ түбінде жиналуы мүмкін тұнба жойылады.

Магний анодын жылына кемінде бір рет ауыстыру қажет. Егер суда химиялық қоспалардың көп мөлшері болса, онда магний анодын жиі ауыстыру керек. ҚЭЖ-та қақтың пайда болуы оның істен шығуына әкелуі мүмкін, бұл кепілдік жағдайы емес және оны ауыстыру өндіруші мен сатушының кепілдік міндеттемелеріне кірмейді. Егер ҚЭЖ-та қақ пайда болса, оны қақтан тазартатын құралдардың көмегімен немесе механикалық жолмен алып тастауға болады. Шөгінділерді ЭСЖ-тан алғанда, ішкі бактың қорғаныс жабынына зақым келтірмеу үшін шамадан тыс күш қолданбау керек және абразивті тазартқыштарды қолданбау керек.

Алғашқы техникалық қызмет көрсетудің маңыздылығы мынада: қақ пен тұнбаның пайда болу қарқындылығы, магний анодының шығыны бойынша келесі ТҚК өткізу мерзімдерін анықтауға болады, нәтижесінде ЭСЖ-ның қызмет ету мерзімін ұзартуға болады. Жоғарыда аталған талаптар орындалмаған жағдайда

ЭСЖ-ның пайдалану мерзімі қысқарады, ЭСЖ-ның істен шығу ықтималдығы артады және кепілдік міндеттемелердің қолданылуы тоқтатылады.

НАЗАР АУДАРЫҢЫЗ! ҚЭЖ-да қақтың жиналуы оның зақымдалуына әкелуі мүмкін.

Ескерту: Қақтың пайда болуына байланысты ҚЭЖ зақымдануы кепілдік міндеттемелеріне жатпайды. Тұрақты техникалық қызмет көрсету өндіруші мен сатушының кепілдік міндеттемелеріне кірмейді.

ТҚК жүргізу үшін келесілерді орындау қажет:

- ЭСЖ қуатын өшіру;
- ыстық суды суыту немесе оны қоспалағыш арқылы қолданып тастау;
- ЭСЖ-қа суық судың беруін тоқтату;
- қауіпсіздік клапанын бұрау немесе су ағызу шұрасын ашу;
- суық сумен жабдықтау келтеқұбырына немесе ағызу клапанына резеңке шлангты кигізу, оның екінші ұшын кәрізге бағыттау;
- қоспалағыштағы ыстық су кранын ашу және ЭСЖ суын шланг арқылы кәрізге ағызу;
- қорғаныс қақпағын алу, сымдарды ажырату, корпустан тірек фланецін бұрап алу;
- қажет болса, ҚЭЖ-ды қақтан тазалау және бактағы тұнбаны алып тастау;
- ЭСЖ-ны жинап, сумен толтырып, электр қуатына қосу

Мамандандырылған ұйымның күшімен ЭСЖ-қа техникалық қызмет көрсету кезінде сервистік кепілдікте тиісті белгі жасалуы тиіс.

KZ

11. ЫҚТИМАЛ АҚАУЛАР ЖӘНЕ ОЛАРДЫ ЖОЮ ТӘСІЛДЕРІ

Ақау	Ықтимал себеп	Жою тәсілі
ЭСЖ-дан ыстық судың қысымы төмендеді. Суық судың қысымы бұрынғы	Қауіпсіздік клапанының кіріс тесігінің бітелуі	Клапанды алып, суда шайыңыз
Қыздыру уақыты үлкейді	ҚЭЖ қақ қабатымен жабылды	Фланецті алып тастап, ҚЭЖ-ды тазалаңыз
	Электр желісінің кернеуі төмендеді	Электр желісін пайдалану қызметіне хабарласыңыз
Термосөндіргіштің батырмасы жиі іске қосылады	Белгіленген температура шекті деңгейге жақын	Термостат реттегішін температураның төмендеуіне (-) қарай бұраңыз
	Термостат түтігі қақпен жабылған	ЭСЖ-тан ҚЭЖ-ды алып тастап, түтік пен ҚЭЖ-ды қақтан ақырын тазалаңыз
ЭСЖ жұмыс істеп тұр, бірақ суды қыздырмайды	Шұра (1-2 сурет, 8 б.) жабық емес немесе істен шыққан	Шұраны (1-2 сурет, 8 б.) жабыңыз немесе ауыстырыңыз
Электр желісіне қосылған ЭСЖ суды қыздырмайды. Басқару панелінде ешқандай көрсеткіш жоқ	Термосөндіргіш іске қосылды немесе	Термосөндіргіш батырмасына басыңыз (4 Сурет)
	ҚАҚ іске қосылды (бар болса);	ҚАҚ қайта іске қосу батырмасын басыңыз. Кернеуді тексеріңіз.
	Электр желісінде кернеу жоқ;	Электр желісін пайдалану қызметіне жүгініңіз
	Желілік сым зақымдалған.	Сервис орталығына жүгініңіз

Жоғарыда аталған ақаулар ЭСЖ ақаулары болып табылмайды және тұтынушы өзі немесе өзінің есебінен төлейді.

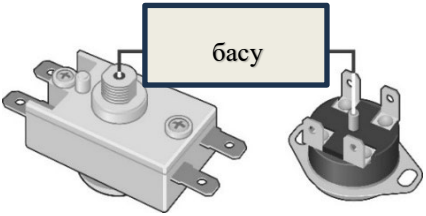

4 Сурет. Термосөндіргіш батырмасының орналасу мүмкін схемалары

Жоғарыда аталған ақауларды өз бетінше жою мүмкін болмаған жағдайда сервис орталығына жүгіну керек.

12. ЭЛЕКТР СУ ЖЫЛЫТҚЫШТАРЫН ТАСЫМАЛДАУ ЖӘНЕ САҚТАУ

Электр су жылытқыштарын тасымалдау және сақтау қаптамадағы манипуляциялық белгілерге сәйкес жүзеге асырылады:

– Жүкті ылғалдың әсерінен қорғау қажет

– Жүк сынғыш, абайлап тасымалдау қажет

– Жүктің ұсынылған температуралық диапазоны: +5°С-тен +40°С-қа дейін

– Жүктің дұрыс тік орналасуы

13. КӘДЕГЕ ЖАРАТУ

ЭСЖ орнату, пайдалану, техникалық қызмет көрсету қағидаларын және пайдаланылатын су сапасының қолданыстағы стандарттарға сәйкестігін сақтай отырып, дайындаушы ЭСЖ-тың қызмет ету мерзімін 7 жыл белгілейді.

ЭСЖ-ты кәдеге жарату кезінде жергілікті экологиялық заңдар мен ұсыныстарды сақтау қажет.

Өндіруші алдын ала ескертусіз ЭСЖ-тың конструкциясы мен сипаттамаларына өзгерістер енгізу құқығын өзіне қалдырады.

14. ДАЙЫНДАУШЫ КЕПІЛДІГІ

Дайындаушы су жылытқышқа кепілдік мерзімін 1 жыл белгілейді, соңымен қатар құрамдас бөліктер мен жинақтаушы бұйымдарға кепілдік мерзімі келесідей:

– құрамында су бар сыйымдылыққа (ішкі бакқа) - 5 жыл;

– басқа құрамдас бөліктерге (қыздыру элементі, электронды компоненттер, термостаттар, индикатор шамдары, тығыздағыштар, температура индикаторы, ҚАҚ, қауіпсіздік клапаны)-1 жыл.

Кепілдік мерзімі ЭСЖ-ны сатқан күннен бастап есептеледі. Дүкеннің сату күні мен мөртабаны болмаған немесе түзетілген кезде кепілдік мерзімі ЭСЖ шығарылған күннен бастап есептеледі. ЭСЖ-тың шығарылған күні құрылғы корпусындағы сәйкестендіру тақтайшасында орналасқан бірегей сериялық нөмірде кодталған. ЭСЖ-тың сериялық нөмірі он үш саннан тұрады. Сериялық нөмірдің үшінші және төртінші сандары - шығарылған жылы, бесінші және алтыншы – шығарылған айы, жетінші және сегізінші – ЭСЖ-тың шығарылған күні. Кепілдік мерзімі кезеңіндегі шағымдар сатушы-фирманың белгілері және ЭСЖ-тың корпусында сәйкестендіру белгісі бар осы нұсқаулық болған кезде қабылданады.

Кепілдік тек ЭСЖ қолданылады. ҚАҚ бар қауіпсіздік клапанының немесе қуат сымының дұрыс жұмыс істемеуі ЭСЖ ауыстыруға әкелмейді. Орнату және қосылу ережелерін сақтау үшін жауапкершілік сатып алушыға (өздігінен қосылған жағдайда) немесе қосылуды жүзеге асырған монтаждау ұйымына жүктеледі. Кепілдік коммерциялық мақсатта қолданылатын ЭСЖ-ға қолданылмайды.

ЭСЖ орнату және пайдалану кезінде тұтынушы кепілдік мерзімі ішінде құрылғының ақаусыз жұмысын қамтамасыз ететін талаптарды сақтауға міндетті:

– осы нұсқаулықта баяндалған қауіпсіздік шаралары мен орнату, қосу, пайдалану және қызмет көрсету ережелерін орындауға;
– сақтау, тасымалдау және монтаждау кезінде механикалық зақымдануды болдырмауға;
– ЭСЖ-да судың қатуын болдырмауға;
– ЭСЖ-да механикалық және химиялық қоспаларсыз суды жылыту үшін пайдалануға (5-тармақты қараңыз);
– ЭСЖ жеткізу жиынтығынан тұрақты жұмыс істейтін қауіпсіздік клапаны бар ЭСЖ пайдалану (5-тармақты қараңыз).
– су жылытқыш пен қауіпсіздік клапаны арасындағы су өткізбейтін арматурасыз ЭСЖ-ты пайдалануға;
– ЭСЖ тек тұрмыстық мақсатта пайдалануға;
– Ресей Федерациясы Үкіметінің 16.09.2020 жылғы № 1479 қаулысымен бекітілген Ресей Федерациясындағы өртке қарсы режим ережелерін сақтау. Бұл ережелерді бұзу адамның өмірі мен денсаулығына, сондай-ақ мүлікке зиян келтіруі мүмкін.
  22.07.2008 жылғы № 123-ФЗ «Өрт қауіпсіздігі талаптары туралы техникалық регламент» Федералдық заңының 82-бабының талаптарына сәйкес өрт-жарылыстан қорғау құралдарынсыз электр жабдықтарын жанғыш ортада тұтану көзінің пайда болу қаупін болдырмауға бағытталған қосымша қорғау шаралары жоқ ғимараттар мен

құрылыстардың жарылыс, жарылыс-өрт қауіпті және өрт қауіпті үй-жайларында пайдалануға жол берілмейді.

Дайындаушы тұтынушының осы нұсқаулықта баяндалған ЭСЖ орнату, пайдалану және техникалық қызмет көрсету қағидаларын бұзуы салдарынан туындаған кемшіліктер үшін, оның ішінде бұл кемшіліктер ЭСЖ пайдаланылатын желілердің (электр және сумен жабдықтау) жол берілмейтін параметрлері салдарынан және үшінші тұлғалардың араласуы салдарынан туындаған жағдайларда жауапты болмайды. ЭСЖ сыртқы түріне өндірушінің кепілдігі қолданылмайды.

Кепілдік мерзімі шегінде құрамдас бөліктер мен компоненттерді жөндеу, ауыстыру тұтастай алғанда ЭСЖ кепілдік мерзімін ұзартпайды. Ауыстырылған немесе жөнделген компоненттерге кепілдік беру мерзімі бір айды құрайды.

15. ДАЙЫНДАУШЫ ТУРАЛЫ АҚПАРАТ

Дайындаушы:

Thermex heating Technology (Jiangmen) Co., Ltd

Дайындаушының мекенжайы:

Number 51, Jianshedonglu, Taoyuan Town, Heshan City, Guangdong Province, P.R.C. ҚХР-да жасалған.

Барлық модельдер міндетті сертификаттаудан өтті және Кеден одағының техникалық регламентінің талаптарына КО ТР 004/2011, КО ТР 020/2011 және ЕАЭО ТР 037/2016 сәйкес келеді

Ресей Федерациясындағы сапа талаптарын қабылдайтын сауда ұйымының атауы және орналасқан жері:

«Торговый дом ТЕРМЕКС» ЖШҚ 187002, Ресей, Ленинградская облысы, Тосно қ., Московское шоссе, 44 үй, 1 кеңсе, тел.: 8 (800) 333-00-23

Ресей Федерациясына импорттаушы:

«Торговый дом ТЕРМЕКС» ЖШҚ 187002, Ресей, Ленинградская облысы, Тосно қ., Московское шоссе, 44 үй, 1 кеңсе, тел.: 8 (800) 333-00-23

Ресей Федерациясындағы кепілдік және сервистік қолдау қызметі:

тел.: 8 (800) 333-00-23 (дүйсенбі-жұма 09:00-ден 20: 00-ге дейін; сенбі, жексенбі 10:00-ден 18: 00-ге дейін Мәскеу уақыты бойынша; Ресей бойынша қоңырау шалу тегін), e-mail: service@thermex.ru

Бас сервистік орталық (ЭСЖ орнату және қосу, кепілдік және кепілдіктен кейінгі жөндеу): Ресей, 196105, Санкт-Петербург қ., Благодатная көшесі, 63 үй, тел.: 8 (800) 333-00-23

Ресейдің басқа қалалары мен аймақтарындағы уәкілетті қызмет көрсету орталықтарының телефондары мен мекен жайларын www.thermex.ru сайтынан табуға немесе сатушы компания көрсеткен қызмет көрсету орталығына хабарласуға болады.

Беларусь Республикасында сапа талаптарын қабылдайтын сауда ұйымының атауы және орналасқан жері:

«АКВАТЕРМЕКС» ЖШҚ, 220029, Минск қ., Куйбышева көшесі, 22 үй, п. 6, п. 105, тел.: +375 17 3-800-200, sales@thermex.by, www.thermex.by

БР кепілдік және сервистік қолдау қызметі: +375 17 3-800-200

Қазақстан Республикасында сапа талаптарын қабылдайтын сауда ұйымының атауы және орналасқан жері:

«Термекс Сары-Арка» ЖШС, тел.: 8 (7212) 51-28-89

Грузияда сапа талаптарын қабылдайтын сауда ұйымының атауы және орналасқан жері:

«Термекс Джи» ЖШҚ, тел.: +995 595273822

16. САТУ ТУРАЛЫ БЕЛГІ

Модель _____ Сериялық № _____

Сату күні «_____» _____ 20_____ ж.

Сатушы-фирма: _____

Сатушы-фирманың өкілінің қолы _____

Сатушы-фирманың мөрі

Өнім жабдықталған, өнімнің сыртқы түріне ешқандай шағымым жоқ. Пайдалану бойынша нұсқаулықты қажетті белгілермен алдым, пайдалану ережелерімен және кепілдік шарттарымен таныстым және келісемін.

Сатып алушы қолы: _____

thermex

ГАРАНТИЙНЫЙ ТАЛОН 1 / КЕПІЛДІК ТАЛОНЫ 1

Модель / Үлгі		Печать фирмы продавца / Сатушы фирманың мөрі
Серийный номер / Сериялық нөмірі		
Дата продажи / Сату күні		
Фирма продавец / Сатушы фирма		

Заполняется фирмой продавцом / Сатушы фирмамен толтырылады

thermex

ГАРАНТИЙНЫЙ ТАЛОН 2 / КЕПІЛДІК ТАЛОНЫ 2

Модель / Үлгі		Печать фирмы продавца / Сатушы фирманың мөрі
Серийный номер / Сериялық нөмірі		
Дата продажи / Сату күні		
Фирма продавец / Сатушы фирма		

Заполняется фирмой продавцом / Сатушы фирмамен толтырылады

thermex

ГАРАНТИЙНЫЙ ТАЛОН 3 / КЕПІЛДІК ТАЛОНЫ 3

Модель / Үлгі		Печать фирмы продавца / Сатушы фирманың мөрі
Серийный номер / Сериялық нөмірі		
Дата продажи / Сату күні		
Фирма продавец / Сатушы фирма		

Заполняется фирмой продавцом / Сатушы фирмамен толтырылады

thermex

ГАРАНТИЙНЫЙ ТАЛОН 4 / КЕПІЛДІК ТАЛОНЫ 4

Модель / Үлгі		Печать фирмы продавца / Сатушы фирманың мөрі
Серийный номер / Сериялық нөмірі		
Дата продажи / Сату күні		
Фирма продавец / Сатушы фирма		

Заполняется фирмой продавцом / Сатушы фирмамен толтырылады

Дата приема / Қабылдау күні		Печать фирмы продавца / Сатушы фирманың мөрі
Дата выдачи / Берілген күні		
Дефект / Ақау		
Выполненная работа / Орындалған жұмыс		
Мастер (Ф.И.О) / Мастер (Т.А.Ә.)		

Заполняется сервисным центром/ Сервис орталығымен толтырылады

Дата приема / Қабылдау күні		Печать фирмы продавца / Сатушы фирманың мөрі
Дата выдачи / Берілген күні		
Дефект / Ақау		
Выполненная работа / Орындалған жұмыс		
Мастер (Ф.И.О) / Мастер (Т.А.Ә.)		

Заполняется сервисным центром/ Сервис орталығымен толтырылады

Дата приема / Қабылдау күні		Печать фирмы продавца / Сатушы фирманың мөрі
Дата выдачи / Берілген күні		
Дефект / Ақау		
Выполненная работа / Орындалған жұмыс		
Мастер (Ф.И.О) / Мастер (Т.А.Ә.)		

Заполняется сервисным центром/ Сервис орталығымен толтырылады

Дата приема / Қабылдау күні		Печать фирмы продавца / Сатушы фирманың мөрі
Дата выдачи / Берілген күні		
Дефект / Ақау		
Выполненная работа / Орындалған жұмыс		
Мастер (Ф.И.О) / Мастер (Т.А.Ә.)		

Заполняется сервисным центром/ Сервис орталығымен толтырылады

ТЕХНОЛОГИИ УМНОГО ДОМА

Wi-Fi Motion – новая экосистема вашего дома

Использование подключения Wi-Fi — обязательное требование современной концепции умного дома. Thermex объединяет оборудование, способное взаимодействовать друг с другом и с пользователем. Умный дом — новый шаг в будущее, реализованный вместе с качественным, надежным и современным оборудованием Thermex.

Технология беспроводной связи Wi-Fi Motion

Технология Wi-Fi Motion обеспечивает стабильную многопользовательскую беспроводную связь с устройствами Thermex. С помощью Wi-Fi можно управлять техникой в квартире, офисе, загородном коттедже или на предприятии из любой точки земного шара.

thermex.ru