Библиотека СОК

thermex

Серия / Сериялы

Ceramik

Сертификат соответствия требованиям технического регламента:

RU

KZ

РУКОВОДСТВО ПО ЭКСПЛУАТАЦИИ

Пайдаланушы нұсқаулығы

Электрический накопительный водонагреватель

Электрлік аккумуляциялық су жылытқыш

Модель / Үлгі	Ceramik 30 V	Ceramik 50 V	Ceramik 80 V	Ceramik 100 V	Ceramik 80 H	Ceramik 50 H

Накопительные водонагреватели

Комбинированные (косвенные) водонагреватели

Проточные водонагреватели

Газовые колонки

Электрические котлы

Электрические обогреватели

Инфракрасные обогреватели

Полотенцесушители

Очистители воздуха

Увлажнители воздуха

Мобильные кондиционеры

Сплит системы

Насосные станции

Комплектующие

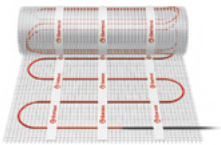

Теплые полы

Перед первым использованием водонагревателя внимательно прочитайте настоящее руководство по эксплуатации и обратите особое внимание на пункты, обозначенные символом «ВНИМАНИЕ!»

УВАЖАЕМЫЙ ПОКУПАТЕЛЬ!

Поздравляем Вас с приобретением электроводонагревателя THERMEX. Выражаем уверенность в том, что широкий ассортимент наших электроводонагревателей удовлетворит любые Ваши потребности. Применение современных технологий и материалов высочайшего качества при изготовлении приборов определили популярность и доверие к торговой марке THERMEX. Наши электроводонагреватели опционно снабжены устройством защитного отключения (УЗО), обеспечивающим Вам полную электробезопасность при эксплуатации.

Электроводонагреватели THERMEX разработаны и изготовлены в строгом соответствии с международными стандартами, гарантирующими надежность и безопасность эксплуатации.

Настоящее руководство распространяется на модели THERMEX серии Ceramik. Наименование модели приобретенного Вами водонагревателя указано в разделе «Отметка о продаже» и в идентификационной табличке на корпусе прибора.

1. НАЗНАЧЕНИЕ

Электроводонагреватель (далее по тексту ЭВН) предназначен для обеспечения горячей водой бытовых и промышленных объектов, имеющих магистраль холодного водоснабжения с необходимыми параметрами.

ЭВН должен эксплуатироваться в закрытых отапливаемых помещениях и не предназначен для работы в непрерывно проточном режиме.

Электроводонагреватель (далее по тексту - ЭВН) предназначен для обеспечения горячей водой бытовых и промышленных объектов, имеющих водопровод холодной воды с давлением не менее 0,05 МПа и не более 0,7 МПа.

2. КОМПЛЕКТ ПОСТАВКИ

1. Водонагреватель …….....1 шт.
2. Предохранительный клапан типа GP.....1 шт.
3. Руководство по эксплуатации.....1 шт.
4. Анкеры для крепежа.....1 комплект
5. Упаковка.....1 шт.

3. ОСНОВНЫЕ ТЕХНИЧЕСКИЕ ХАРАКТЕРИСТИКИ

Напряжение питания всех типов и моделей ЭВН должно находиться в пределах 230 В ±10%. Частота питающей электросети 50Гц ± 1 %. Объем внутреннего бака и мощность нагревательного элемента указаны в идентификационной табличке на корпусе прибора. Резьба патрубков входа и выхода воды – G1/2.

Изготовитель оставляет за собой право на внесение изменений в комплектацию, конструкцию и характеристики водонагревателя без предварительного уведомления.

Маркировка	**Усредненное время нагрева на ΔT=45°C при мощности 2,0 кВт**	**Постоянные суточные потери, кВт·ч/сут**	**Фактическое годовое потребление электроэнергии, кВт·ч**
Ceramik 30 V	38 мин.	1,10	402
Ceramik 50 V/H	63 мин.	1,65	602
Ceramik 80 V/H	101 мин.	2,0	730
Ceramik 100 V	126 мин.	2,4	876

4. ОПИСАНИЕ И ПРИНЦИП ДЕЙСТВИЯ ЭВН

Внутренний бак имеет специальное биостеклофарфоровое покрытие, надежно защищающее внутреннюю поверхность от химической коррозии и, как следствие, длительный срок эксплуатации. Пространство между внешним корпусом и внутренним баком заполнено пенополиуретаном - современной, экологически чистой теплоизоляцией, обладающей наилучшими характеристиками теплосбережения. Модели Ceramik имеют два резьбовых патрубка: для входа холодной воды (Рис. 1-2, п. 3) с синим кольцом и выхода горячей воды (Рис. 1-2, п. 2) с красным кольцом. На лицевой стороне ЭВН во всех моделях находится панель управления (Рис. 1-2, п. 16).

На съемном фланце смонтированы: трубчатый электронагреватель (ТЭН), термостат и магниевый анод. ТЭН служит для нагрева воды и управляется термостатом, который имеет плавную регулировку температуры от +30°C до +75°C. Термовыключатель служит для предохранения ЭВН от перегрева и отключает ТЭН от сети при превышении температуры воды свыше +95°C (Рис. 4).

На электрическом шнуре прибора смонтировано УЗО, обеспечивающее отключение ЭВН от сети электропитания при утечке или пробое напряжения питания на заземленные элементы прибора.

Предохранительный клапан (Рис. 1-2, п. 5) выполняет функции обратного клапана, препятствуя попаданию воды из водонагревателя в водопроводную сеть в случаях падения в последней давления и в случаях возрастания давления в баке при сильном нагреве воды, а также функции защитного клапана, сбрасывая избыточное давление в баке при сильном нагреве воды. Во время работы водонагревателя вода может просачиваться из выпускной трубы предохранительного клапана для сброса излишнего давления, что происходит в целях безопасности водонагревателя. Эта выпускная труба должна оставаться открытой для атмосферы и быть установлена постоянно вниз и в незамерзающей окружающей среде.

Необходимо обеспечить отвод воды из выпускной трубы предохранительного клапана (Рис. 1-2, п. 14) в канализацию, предусмотрев при монтаже ЭВН соответствующий дренаж (Рис. 1-2, п. 6).

Запрещается устанавливать водозапорную арматуру между предохранительным клапаном и патрубком подключения - нарушение протока между водонагревателем и предохранительным клапаном является фактором, досрочно прекращающим гарантийные обязательства.

Необходимо регулярно (не реже одного раза в месяц) проводить слив небольшого количества воды через выпускную трубу предохранительного клапана в канализацию для удаления известковых осадков и для проверки работоспособности клапана. Для открывания клапана он снабжен ручкой (Рис. 1, п. 15). Необходимо следить, чтобы во время работы ЭВН эта ручка находилась в положении, закрывающем слив воды из бака.

5. УКАЗАНИЯ МЕР БЕЗОПАСНОСТИ

Электрическая безопасность ЭВН гарантирована только при наличии эффективного заземления, выполненного в соответствии с действующими правилами монтажа электроустановок.

Сантехническая подводка и запорная арматура должны соответствовать параметрам водопроводной сети и иметь необходимые сертификаты качества.

При монтаже и эксплуатации ЭВН не допускается:

- подключать электропитание, если ЭВН не заполнен водой;
- снимать защитную крышку при включенном электропитании;
- использовать ЭВН без заземления;

- включать ЭВН в водопроводную сеть с давлением больше 0,7 МПа;
- подключать ЭВН к водопроводу без предохранительного клапана;
- сливать воду из ЭВН при включенном электропитании;
- использовать запасные части, не рекомендованные Производителем;
- использовать воду из ЭВН для приготовления пищи;
- использовать воду, содержащую механические примеси (песок, мелкие камни), которые могут привести к нарушению работы ЭВН и предохранительного клапана;
- изменять конструкцию и установочные размеры кронштейнов ЭВН.
- Запрещается оставлять ЭВН, включенным в электросеть при отсутствии надзора более, чем на одни сутки.

Температура окружающей среды, в которой эксплуатируется ЭВН, должна находиться в пределах от +5ºС до +40ºС. Замерзание воды в ЭВН при отрицательных температурах приводит к выходу его из строя, что не является гарантийным случаем.

ВНИМАНИЕ! Следует обращать внимание детей на то, чтобы они не играли с ЭВН. ЭВН не предназначен для эксплуатации лицами (включая детей) с ограниченными физическими, осязательными или психическими способностями, а также лицами, не умеющими пользоваться ЭВН, за исключением случаев, когда это происходит под наблюдением или согласно инструкциям от лиц, отвечающих за безопасность ЭВН.

6. УСТАНОВКА И ПОДКЛЮЧЕНИЕ

Все монтажные, сантехнические и электромонтажные работы должны проводиться квалифицированным персоналом.

Рекомендуется устанавливать ЭВН максимально близко от места использования горячей воды, чтобы сократить потери тепла в трубах.

При сверлении (выполнении) отверстий в стене, следует учитывать проходящие в ней кабели, каналы и трубы. При выборе места монтажа необходимо учитывать общий вес ЭВН, заполненного водой. Стену и пол со слабой грузоподъемностью необходимо соответственно укрепить.

ЭВН подвешивается за кронштейны корпуса на крюки анкеров, закрепляемые в стене. Монтаж крюков в стене должен исключать самопроизвольное перемещение по ним кронштейнов ЭВН.

Для обслуживания ЭВН расстояние от защитной крышки до ближайшей поверхности в направлении оси съемного фланца должно быть не менее 30 сантиметров для всех моделей.

ВНИМАНИЕ! Во избежание причинения вреда имуществу потребителя и (или) третьих лиц в случае неисправностей системы горячего водоснабжения, необходимо производить монтаж ЭВН в помещениях, имеющих гидроизоляцию полов и дренаж в канализацию, и ни в коем случае не размещать под ЭВН предметы, подверженные воздействию воды. При размещении ЭВН в незащищенных помещениях необходимо установить под ЭВН защитный поддон с дренажем в канализацию.

В случае размещения ЭВН в местах, труднодоступных для проведения технического и гарантийного обслуживания (антресоли, ниши, межпотолочные пространства и т.п.) демонтаж и монтаж ЭВН осуществляется потребителем самостоятельно, либо за его счет при соблюдении правил противопожарного режима в Российской Федерации, утвержденных постановлением Правительства Российской Федерации от 16.09.2020 г. № 1479. Нарушение этих правил может привести к причинению вреда жизни и здоровью человека, а также имуществу.

Примечание: защитный поддон не входит в комплект поставки ЭВН.

7. ПОДКЛЮЧЕНИЕ К ВОДОПРОВОДУ

Установить предохранительный клапан (Рис. 1-2, п. 5) на входе холодной воды (Рис. 1-2, п. 3), помеченном синим кольцом, закрутив на 3,5 - 4 оборота, обеспечив герметичность соединения любым уплотнительным материалом (льном, лентой ФУМ и др.).

ВНИМАНИЕ! Запрещается эксплуатировать ЭВН без предохранительного клапана или использовать клапан не из комплекта поставки других производителей. Запрещается устанавливать водозапорные вентили между предохранительным клапаном и ЭВН.

Во время эксплуатации ЭВН вы можете наблюдать появление капель из дренажного штуцера предохранительного клапана (сброс излишнего давления при нагреве воды). Рекомендуется присоединить к дренажному штуцеру резиновую или силиконовую трубку соответствующего диаметра для отвода влаги.

Подключение к водопроводной системе должно производиться в вертикальном или горизонтальном положении в соответствии с выходом патрубков. Подключение в ином положении, недопустимо, так как это может вызвать выход ЭВН из строя и снятие изделия с гарантии.

Подключение к водопроводной системе рекомендуется производить только силами специализированной организации, используя медные, металлопластиковые или пластиковые трубы, а также специализированную гибкую сантехподводку. Запрещается использовать гибкую подводку бывшую ранее в употреблении. Рекомендуется подавать воду в ЭВН через фильтр-грязевик, установленный на магистрали холодной воды (не входит в комплект поставки).

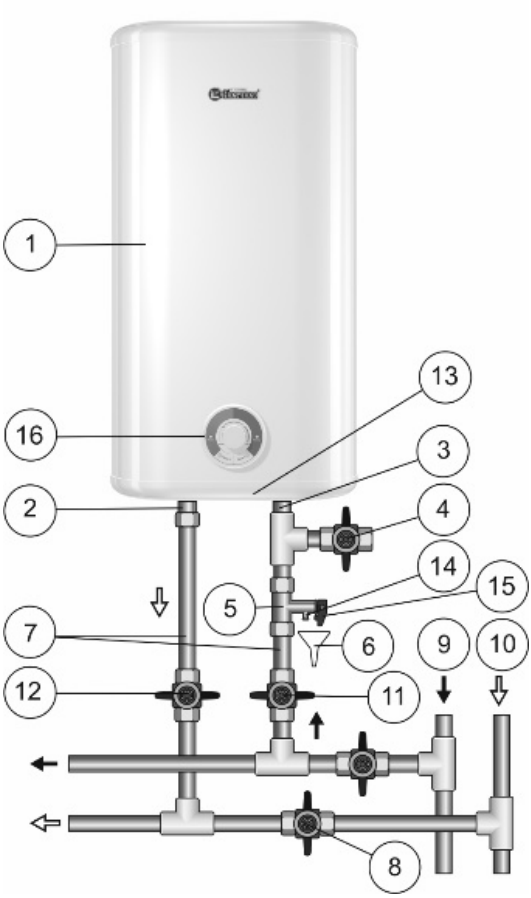

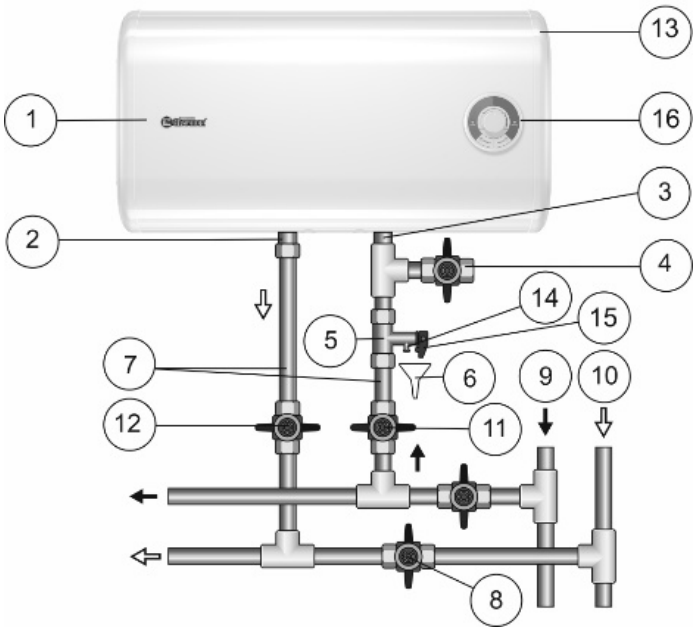

Рисунок 1-2. Схема подключения ЭВН к водопроводу в вертикальном и горизонтальном положениях

Рисунок 1-2: 1 – ЭВН, 2 – патрубок горячей воды, 3 – патрубок холодной воды, 4 – сливной вентиль, 5 – предохранительный клапан, 6 – дренаж в канализацию, 7 – подводка, 8 – перекрыть вентиль при эксплуатации ЭВН, 9 – магистраль холодной воды, 10 – магистраль горячей воды, 11 – запорный вентиль холодной воды, 12 – запорный вентиль горячей воды, 13 – защитная крышка, 14 – выпускная труба предохранительного клапана, 15 – ручка для открывания предохранительного клапана, 16 – панель управления.

После подключения откройте вентиль подачи холодной воды (Рис. 1-2, п. 11) в ЭВН, кран выхода горячей воды из ЭВН (Рис. 1-2, п. 12) и кран горячей воды на смесителе, чтобы обеспечить отток воздуха из водонагревателя. При конечном заполнении ЭВН из крана смесителя непрерывной струей потечет холодная вода. Закройте кран горячей воды на смесителе.

При подключении ЭВН в местах, не снабженных водопроводом, допускается подавать воду в ЭВН из вспомогательной емкости, размещённой на высоте не менее 5 метров от верхней точки ЭВН, или с использованием насосной станции.

Примечание: для облегчения обслуживания ЭВН в процессе эксплуатации рекомендуется установка сливного вентиля (Рис. 1-2, п. 4) в соответствии с Рис. 1-2 (для моделей, не оборудованных сливным патрубком (не входит в комплект поставки ЭВН)).

Если давление в водопроводе превышает 0,7 МПа, то на входе перед ЭВН необходимо установить редукционный клапан (не входит в комплект поставки ЭВН) для снижения давления воды до нормы.

8. ПОДКЛЮЧЕНИЕ К ЭЛЕКТРОСЕТИ

ВНИМАНИЕ! Перед включением электропитания убедитесь, что ЭВН заполнен водой.

ЭВН оборудован штатным шнуром электропитания с вилкой и УЗО.

Розетка должна иметь клемму заземления и располагаться в месте, защищенном от влаги.

Розетка и подведенная к ней электропроводка должны быть рассчитаны на номинальную мощность не менее 2000 Вт.

ВНИМАНИЕ! Запрещается подключение водонагревателя к сетевому фильтру, удлинителю и/или аналогичным устройствам.

Вставить вилку в розетку. ЭВН оборудован УЗО, нажать кнопку, расположенную на УЗО.

9. ЭКСПЛУАТАЦИЯ

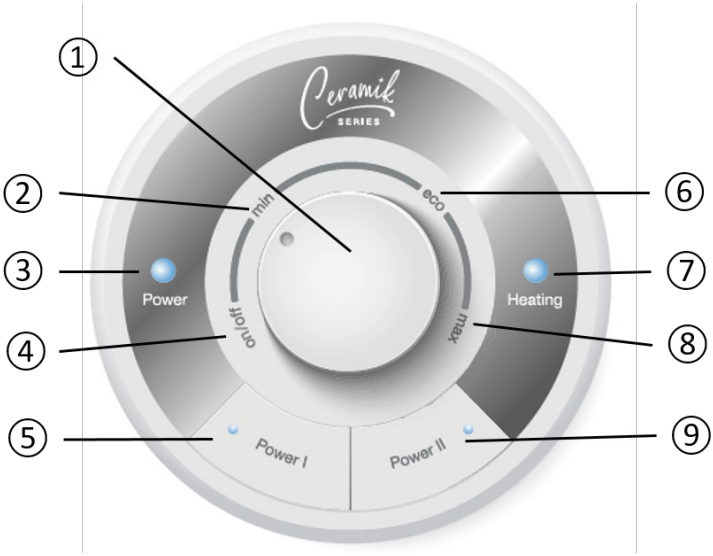

Рисунок 3. Панель управления

Рисунок 3: 1 – регулятор температуры, 2 – зона, соответствующая минимальному нагреву, 3 – индикатор «Power», показывающий включение ЭВН в сеть, 4 – зона, соответствующая включению/выключению нагрева, 5 – кнопка «Power I» - включение/выключения ТЭНа 1,3 кВт, 6 – зона, соответствующая наиболее экономичному режиму эксплуатации ЭВН, 7 - 3 – индикатор «Heating», показывающий режим нагрева, 8 – зона, соответствующая максимальному нагреву, 9 – кнопка «Power II» - включение/выключения ТЭНа 0,7 кВт.

Включение устройства

Включение/выключение ЭВН осуществляется поворотом регулятора управления и нажатием кнопки включения/выключения ТЭНа.

Устройство защитного отключения

Если при эксплуатации ЭВН сработало УЗО, для возврата его в рабочее состояние необходимо нажать кнопку на УЗО. Если при этом УЗО срабатывает повторно, необходимо вызвать специалиста сервисной службы для устранения причин, по которым оно срабатывает.

Если вы не используете ЭВН в зимний период и существует вероятность замерзания водных магистралей и самого водонагревателя, рекомендуется отключить питание и слить воду из ЭВН во избежание повреждения внутреннего бака.

10. ТЕХНИЧЕСКОЕ ОБСЛУЖИВАНИЕ

Проведение ТО и своевременная замена магниевого анода являются обязательными условиями для долговременной работы ЭВН.

Невыполнение этих требований является основанием для досрочного прекращения действия гарантии. Техническое обслуживание и замена магниевого анода не входят в гарантийные обязательства изготовителя.

При проведении ТО проверяется состояние магниевого анода и наличие накипи на ТЭНе. Одновременно с этим удаляется осадок, который может накапливаться в нижней части ЭВН.

Магниевый анод необходимо заменять не реже одного раза в год. Если вода содержит большое количество химических примесей, то магниевый анод необходимо менять чаще. Образование накипи на ТЭНе может привести к выходу его из строя, что не является гарантийным случаем, и его замена не входит в гарантийные обязательства изготовителя и продавца. Если на ТЭНе образовалась накипь, то ее можно удалить с помощью средств для удаления накипи, либо механическим путем. При удалении осадка из ЭВН не следует применять

чрезмерных усилий и использовать абразивные чистящие средства, чтобы не повредить защитное покрытие внутреннего бака.

Важность первого технического обслуживания заключается в том, что по интенсивности образования накипи и осадка, расхода магниевого анода можно определить сроки проведения последующих ТО и, как следствие, продлить срок эксплуатации ЭВН. При невыполнении перечисленных выше требований сокращается срок эксплуатации ЭВН, возрастает вероятность выхода ЭВН из строя, и прекращается действие гарантийных обязательств.

ВНИМАНИЕ! накопление накипи на ТЭНе может стать причиной его повреждения.

Примечание: Повреждение ТЭНа из-за образования накипи не попадает под действие гарантийных обязательств. Регулярное техническое обслуживание не входит в гарантийные обязательства изготовителя и продавца.

Для проведения ТО необходимо выполнить следующее:

- отключить электропитание ЭВН;
- дать остыть горячей воде или израсходовать ее через смеситель;
- перекрыть поступление холодной воды в ЭВН;
- отвинтить предохранительный клапан или открыть сливной вентиль;
- на патрубок подачи холодной воды или на сливной вентиль надеть резиновый шланг, направив второй его конец в канализацию;
- открыть кран горячей воды на смесителе и слить воду из ЭВН через шланг в канализацию;
- снять защитную крышку, отключить провода, отвинтить и извлечь из корпуса опорный фланец;
- очистить при необходимости ТЭН от накипи и удалить осадок из бака;
- произвести обратную сборку, заполнить ЭВН водой и включить питание.

В моделях, имеющих дренажный патрубок, достаточно перекрыть поступление холодной воды в ЭВН, открутить заглушку на дренажном патрубке и открыть кран горячей воды. После того, как вода сольется, можно открыть на некоторое время подачу холодной воды в ЭВН для дополнительной промывки бака.

При проведении технического обслуживания ЭВН силами специализированной организации в сервисном талоне должна быть сделана соответствующая отметка.

11. ВОЗМОЖНЫЕ НЕИСПРАВНОСТИ И МЕТОДЫ ИХ УСТРАНЕНИЯ

Неисправность	Возможная причина	Способ устранения
Уменьшился напор горячей воды из ЭВН. Напор холодной воды прежний	Засорение впускного отверстия предохранительного клапана	Снять клапан и промыть его в воде
Увеличилось время нагрева	ТЭН покрылся слоем накипи	Открутить крепежный фланец, извлечь и очистить ТЭН
	Понизилось напряжение электросети	Обратиться в службу эксплуатации электросети
Частое срабатывание кнопки термовыключателя	Установленная температура близка к предельной	Повернуть регулятор термостата в сторону уменьшения температуры (-)
	Трубка термостата покрылась накипью	Извлечь ТЭН из ЭВН и аккуратно очистить трубку и ТЭН от накипи
ЭВН работает, но не нагревает воду	Вентиль (Рис. 1-2, п. 8) не закрыт или вышел из строя	Закрыть или заменить вентиль (Рис. 1-2, п. 8)
Включенный в электросеть ЭВН не нагревает воду. Отсутствует индикация на панели управления	Сработал или не включен термовыключатель	Нажать на кнопку термовыключателя (Рис. 4)
	Сработало УЗО (при наличии)	Нажать кнопку перезапуска УЗО. Проверить напряжение
	Отсутствует напряжение в электросети	Обратиться в службу эксплуатации электросети
	Поврежден сетевой провод	Обратиться в сервисный центр

Вышеперечисленные неисправности не являются дефектами ЭВН и устраняются потребителем самостоятельно или за его счет.

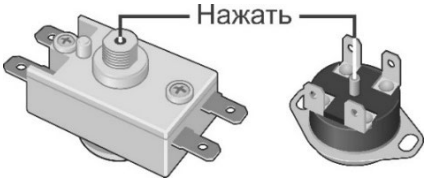

Рисунок 4. Возможные схемы расположения кнопки термовыключателя

Следует обратиться в сервисный центр при невозможности самостоятельного устранения вышеуказанных неисправностей.

12. ТРАНСПОРТИРОВКА И ХРАНЕНИЕ ЭЛЕКТРОВОДОНАГРЕВАТЕЛЕЙ

Транспортировка и хранение электроводонагревателей осуществляется в соответствии с манипуляционными знаками на упаковке:

– Необходимость защиты груза от воздействия влаги

– Хрупкость груза, условие осторожного обращения

– Рекомендованный температурный диапазон хранения груза: от +5°С до +40°С

– Правильное вертикальное положение груза

13. УТИЛИЗАЦИЯ

При соблюдении правил установки, эксплуатации, технического обслуживания ЭВН и соответствии качества используемой воды действующим стандартам изготовитель устанавливает срок службы ЭВН 7 лет.

При утилизации ЭВН необходимо соблюдать местные экологические законы и рекомендации.

Изготовитель оставляет за собой право на внесение изменений в конструкцию и характеристики ЭВН без предварительного уведомления.

14. ГАРАНТИИ ИЗГОТОВИТЕЛЯ

Изготовитель устанавливает срок гарантии на водонагреватель 1 год, при этом сроки гарантии на составные части и комплектующие изделия, следующие:

- на водосодержащую емкость (внутренний бак) - 5 лет;
- на прочие составные части (колба нагревательных элементов, нагревательный элемент, электронные компоненты, термостаты, лампочки-индикаторы, уплотнительные прокладки, индикатор температуры, УЗО, предохранительный клапан) - 1 год.

Срок гарантии исчисляется с даты продажи ЭВН. При отсутствии или исправлении даты продажи и штампа магазина срок гарантии исчисляется от даты выпуска ЭВН. Дата выпуска водонагревателя закодирована в уникальном серийном номере, расположенном на идентификационной табличке на корпусе ЭВН. Серийный номер ЭВН состоит из тринадцати цифр. Третья и четвертая цифра серийного номера - год выпуска, пятая и шестая - месяц выпуска, седьмая и восьмая - день выпуска ЭВН. Претензии в период срока гарантии принимаются при наличии данного руководства с отметками фирмы-продавца и идентификационной таблички на корпусе ЭВН.

Гарантия распространяется только на ЭВН. Неисправность предохранительного клапана или шнура питания с УЗО не влекут за собой замену ЭВН. Ответственность за соблюдение правил установки и подключения лежит на покупателе (в случае самостоятельного подключения) либо на монтажной организации, осуществившей подключение. Гарантия не распространяется на ЭВН, использующийся в коммерческих целях.

При установке и эксплуатации ЭВН потребитель обязан соблюдать требования, обеспечивающие безотказную работу прибора в течение срока гарантии:

- выполнять меры безопасности и правила установки, подключения, эксплуатации и обслуживания, изложенные в настоящем руководстве;
- исключить механические повреждения от небрежного хранения, транспортировки и монтажа;
- исключить замерзание воды в ЭВН;
- использовать для нагрева в ЭВН воду без механических и химических примесей (см. п. 5);
- эксплуатировать ЭВН с исправно работающим предохранительным клапаном из комплекта поставки ЭВН (см. п. 5);
- эксплуатировать ЭВН без водозапорных арматур между водонагревателем и предохранительным клапаном;
- использовать ЭВН только в бытовых целях.
- соблюдать правила противопожарного режима в Российской Федерации, утвержденных постановлением Правительства Российской Федерации от

16.09.2020 г. № 1479. Нарушение этих правил может привести к причинению вреда жизни и здоровью человека, а также имуществу.
В соответствии с требованиями ст. 82 Федерального закона от 22.07.2008 № 123-ФЗ "Технический регламент о требованиях пожарной безопасности" электрооборудование без средств пожаровзрывозащиты не допускается использовать во взрывоопасных, взрывопожароопасных и пожароопасных помещениях зданий и сооружений, не имеющих направленных на исключение опасности появления источника зажигания в горючей среде дополнительных мер защиты.

Изготовитель не несет ответственность за недостатки, возникшие вследствие нарушения потребителем правил установки, эксплуатации и технического обслуживания ЭВН, изложенных в настоящем руководстве, в т.ч. в случаях, когда эти недостатки возникли из-за недопустимых параметров сетей (электрической и водоснабжения), в которых эксплуатируется ЭВН, и вследствие вмешательства третьих лиц. На претензии по внешнему виду ЭВН гарантия изготовителя не распространяется.

Ремонт, замена составных частей и комплектующих в пределах срока гарантии не продлевают срок гарантии на ЭВН в целом. Срок гарантии на замененные или отремонтированные комплектующие составляет один месяц.

15. СВЕДЕНИЯ ОБ ИЗГОТОВИТЕЛЕ

Изготовитель:

Thermex heating Technology (Jiangmen) Co., Ltd

Адрес изготовителя:

Number 51, Jianshedonglu, Taoyuan Town, Heshan City, Guangdong Province, P.R.C. Сделано в КНР

Все модели прошли обязательную сертификацию и соответствуют требованиям Технического регламента Таможенного союза ТР ТС 004/2011, ТР ТС 020/2011, ТР ЕАЭС 037/2016

Наименование и местонахождение торгующей организации, принимающей претензии по качеству в Российской Федерации:

ООО «Торговый дом ТЕРМЕКС» 187002, Россия, Ленинградская область, г. Тосно, Московское шоссе, д. 44, оф. 1, тел.: 8 (800) 333-00-23

Импортер в Российскую Федерацию:

ООО «Торговый дом ТЕРМЕКС» 187002, Россия, Ленинградская область, г. Тосно, Московское шоссе, д. 44, оф. 1, тел.: 8 (800) 333-00-23

Служба гарантийной и сервисной поддержки в Российской Федерации:

тел.: 8 (800) 333-00-23 (понедельник — пятница с 09:00 до 20:00; суббота, воскресенье с 10:00 до 18:00 по московскому времени; звонок по России бесплатный), e-mail: service@thermex.ru

Головной сервисный центр (установка и подключение ЭВН, гарантийный и постгарантийный ремонт): Россия, 196105, г. Санкт-Петербург, ул. Благодатная, д. 63, тел.: 8 (800) 333-00-23

Телефоны и адреса авторизованных сервисных центров в других городах и регионах России можно узнать на сайте www.thermex.ru или обратиться в сервисный центр, указанный фирмой-продавцом.

Наименование и местонахождение импортера и торгующей организации, принимающей претензии по качеству в Республике Беларусь:

ООО «АКВАТЕРМЕКС», 220029, г. Минск, ул. Куйбышева, д. 22, к. 6, к. 105, тел.: +375 17 3-800-200, sales@thermex.by, www.thermex.by

Служба гарантийной и сервисной поддержки в РБ: +375 17 3-800-200

Наименование импортера и торгующей организации, принимающей претензии по качеству в Казахстане:

ТОО «Термекс Сары-Арка», тел.: 8 (7212) 51-28-89

Наименование импортера и торгующей организации, принимающей претензии по качеству в Грузии:

ООО «Термекс Джи», тел.: +995 595273822

16. ОТМЕТКА О ПРОДАЖЕ

Модель _____ Серийный № _____

Дата продажи «_____» _____ 20 _____ г.

Фирма-продавец: _____

Подпись представителя

фирмы-продавца_____

Печать фирмы-продавца

Изделие укомплектовано, к внешнему виду изделия претензий не имею. Руководство по эксплуатации с необходимыми отметками получил, с правилами эксплуатации и условиями гарантии ознакомлен и согласен.

Подпись покупателя: _____

Су жылытқышты бірінші рет қолданар алдында осы нұсқаулықты мұқият оқып шығыңыз және «НАЗАР АУДАРЫҢЫЗ» белгісімен белгіленген пунктеріне ерекше назар аударыңыз

KZ

ҚҰРМЕТТІ САТЫП АЛУШЫ!

Сізді «THERMEX» электр су жылытқышын сатып алғаныңызбен құттықтаймыз. Біздің электр су жылытқыштарымыздың кең ассортименті сіздің кез келген қажеттіліктеріңізді қанағаттандыратынына сенімдіміз. Құрылғыларды өндіруде жоғары сапалы заманауи технологиялар мен материалдарды қолдану THERMEX брендінің танымалдығын мен сенімділігін арттырды. Біздің электр су жылытқыштарымыз пайдалану кезінде сізге толық электр қауіпсіздігін қамтамасыз ететін қорғаныстық ажырату құрылғысымен (ҚАҚ) жабдықталған.

THERMEX электр су жылытқыштары пайдаланудың сенімділігі мен қауіпсіздігіне кепілдік беретін отандық және халықаралық стандарттарға қатаң сәйкес әзірленген және дайындалған.

Бұл нұсқаулық Ceramik сериялы Thermex модельдеріне қолданылады. Сіз сатып алған су жылытқыш моделінің толық атауы «Сату туралы белгі» бөлімінде және құрылғының корпусындағы сәйкестендіру тақтасында көрсетілген.

1. АРНАЛУЫ

Электр су жылытқыш (бұдан әрі мәтін бойынша ЭСЖ) қажетті параметрлерімен суық сумен жабдықтау магистраліне ие тұрмыстық және өнеркәсіптік объектілерді ыстық сумен қамтамасыз етуге арналған.

ЭСЖ жабық жылытылатын жайларда пайдаланылуы тиіс және үздіксіз ағу режімінде жұмыс істеуге арналмаған.

Электр су жылытқыш (бұдан әрі мәтін бойынша - ЭСЖ) 0,05 МПа кем емес және 0,7 МПа көп емес қысыммен суық су құбырына ие тұрмыстық және өнеркәсіптік объектілерді ыстық сумен қамтамасыз етуге арналған.

2. ЖЕТКІЗУ ЖИЫНТЫҒЫ

1. Су жылытқыш .....…….....1 дана.
2. GP типінің сақтандырғыш клапаны .....1 дана.
3. Пайдалану бойынша нұсқаулық .....1 дана.
4. Орамы.....1 дана
5. Бекітуге арналған анкерлер.....1 жиынтық

KZ

3. НЕГІЗГІ ТЕХНИКАЛЫҚ СИПАТТАМАЛАРЫ

ЭСЖ барлық типтері мен үлгілерінің қорек кернеуі 230 В ±10% шегінде болуы тиіс. Қорек беретін электр желісінің жиілігі 50Гц ± 1 %. Ішкі бактың көлемі және жылыту элементінің қуаты аспаптың корпусындағы сәйкестендіру тақташасында көрсетілген. Судың шығысы мен кірісінің келте құбырларының бұрандаларының диаметрі– G1/2".

Дайындаушы су жылытқыштың жиынтығына, сипаттамалары мен конструкциясына алдын ала хабарламай өзгертулер енгізу құқығын өзіне қалдырады.

1-кесте

Таңбалама	2,0 кВт қуаты кезінде ΔT=45°C жылытудың орташаландырылған уақыты	Тұрақты тәуліктік жоғалтулар, кВт·ч/тәул	Электр энергиясын нақты жылдық тұтыну, кВт
Ceramik 30 V	38 мин.	1,10	402
Ceramik 50 V/H	63 мин.	1,65	602
Ceramik 80 V/H	101 мин.	2,0	730
Ceramik 100 V	126 мин.	2,4	876

4. ЭСЖ СИПАТТАМАСЫ ЖӘНЕ ЖҰМЫС ІСТЕУ ҚАҒИДАСЫ

Ішкі бак химиялық коррозиядан, және пайдаланудың ұзақ мерізі салдарынан ішкі бетін сенімді қорғайтын арнайы биошыныфарфорлы жабынға ие. Сыртқы корпус пен ішкі бактың арасындағы кеңістік пенополиуретанмен – жылуды үнемдеудің үздік сипаттамаларына ие қазіргі заманғы экологиялық таза жылу оқшаулағышпен толтырылған. Ceramik үлгілері екі бұрандалы келтеқұбырларға ие: суық судың кірісі үшін (1-сур., 3 т.) көк сақинамен және ыстық судың шығысы үшін (1-сур., 2 т.) – қызыл сақинамен. ЭСЖ алдыңғы жағында, барлық үлгілерде басқару панелі болады (1-сур., 16 т.).

Алмалы-салмалы фланецте құбырлы электр жылытқыш (ҚЭЖ), термостат және магний аноды құрастырылған. ҚЭЖ суды жылытуға қызмет етеді және электронды термостатпен басқарылады, оның температурасы +30° - тан +75°С-қа дейін тегіс реттеледі. Термоажыратқыш ЭСЖ қызып кетуден сақтау үшін қолданылады және судың температурасы +95°С жоғары көтерілген кезде ҚЭЖ желіден өшіреді (3-сур.).

НАЗАР АУДАРЫҢЫЗ! Пайдалану кезінде су жылытқышының фланеціне орнатылған магний анодын үнемі ауыстырып отыру керек. Анодты ауыстыру жылына кемінде бір рет жүргізілуі керек.

Құрылғының электр сымына, оның жерге тұйықталған элементтеріне электр кернеуі ағып кеткен немесе ойылған болған кезде ЭСЖ-ты электрмен жабдықтау желісінен ажыратуды қамтамасыз ететін ҚАҚ орнатылған.

Қауіпсіздік клапаны (1-сур., 5 т.) су жылытқыштан судың су құбыры желісіне соңғы қысым төмендеген жағдайда және судың қатты қызуы кезінде бактағы қысым жоғарылаған жағдайда, сондай-ақ судың қатты қызуы кезінде бактағы артық қысымды босатып, қорғаныс клапанның функцияларын орындайды. Су жылытқышы жұмыс істеп тұрған кезде, су жылытқыштың қауіпсіздігі үшін орын алатын артық қысымды босату үшін қауіпсіздік клапанының шығатын құбырынан су ағып кетуі мүмкін. Бұл шығыс құбыры атмосфераға ашық болып, үнемі төмен және қоршаған ортада қатпайтындай орнатылуы керек.

ЭСЖ-ты монтаждау кезінде тиісті дренажды көздей отырып (1-сур., 6 т.), қауіпсіздік клапанының (1-сур., 14 т.) шығыс құбырынан суды кәрізге ағызуды қамтамасыз ету қажет.

Сақтандырғыш клапаны мен қосу келтеқұбыры арасында су алу арматурасын орнатуға тыйым салынады - су жылытқыш пен сақтандырғыш клапаны арасындағы арнаны бұзу кепілдік міндеттемелерін жояды.

Қауіпсіздік клапанының шығатын құбыры арқылы судың аз мөлшерін үнемі (айына кемінде бір рет) әк шөгінділерін кетіру және клапанның жұмысын тексеру үшін кәрізге ағызып отыру керек. Клапанды ашу үшін ол тұтқамен (1 сурет, 15 б.) жабдықталған. ЭСЖ жұмыс істеп тұрған кезде бұл тұтқа бактағы суды ағызатын жабық күйде болуы қажет.

5. ҚАУІПСІЗДІК ШАРАЛАРЫН КӨРСЕТУ

ЭСЖ электр қауіпсіздігіне электр қондырғыларын монтаждаудың қолданыстағы ережелеріне сәйкес орындалған тиімді жерге тұйықтау болған жағдайда ғана кепілдік беріледі.

Сантехникалық подводка мен бекіту арматурасы су желісінің параметрлеріне сәйкес келуі және қажетті сапа сертификаттарына ие болуы керек.

ЭСЖ-ты монтаждау және пайдалану кезінде рұқсат етілмейді:

- ЭСЖ сумен толтырылмаған болса, қуат көзін қосуға;
- электр қуаты қосылған кезде қорғаныс қақпағын шешуге;
- ЭСЖ-ты жерге тұйықтаусыз пайдалануға;
- ЭСЖ-ты 0,7 МПа-дан жоғары қысыммен сантехникалық желіге қосуға;
- ЭСЖ-ты қауіпсіздік клапанынсыз суқұбырына қосуға;

- Электр қуаты қосылып тұрған кезде ЭСЖ-тың суын төгуге;
- Өндіруші ұсынбаған қосалқы бөлшектерді пайдалануға;
- ЭСЖ суын тамақ пісіру үшін пайдалануға;
- ЭСЖ және қауіпсіздік клапанының бұзылуына әкелуі мүмкін механикалық қоспалары (құм, ұсақ тастар) бар суды пайдалануға.
- ЭСЖ кронштейндерінің конструкциясы мен орнату өлшемдерін өзгертуге.

ЭСЖ пайдаланылатын қоршаған ортаның температурасы +5 ºС-тан + 40ºС-қа дейін болуы керек. ЭСЖ-тағы судың теріс температурада қатуы оның істен шығуына әкеледі, ал бұл кепілдік жағдай болып табылмайды.

НАЗАР АУДАРЫҢЫЗ! Балалардың ЭСЖ-мен ойнамайтындығын бақылау керек. ЭСЖ физикалық, сезімталдық немесе психикалық қабілеттері шектеулі тұлғалардың (балаларды қоса алғанда), сондай-ақ ЭСЖ қауіпсіздігіне жауапты тұлғалардың бақылауында немесе нұсқауларына сәйкес болған жағдайларды қоспағанда, ЭСЖ-ты пайдалана алмайтын адамдардың (балаларды қоса алғанда) қолдануына арналмаған.

6. ОРНАТУ ЖӘНЕ ҚОСУ

Құбырлардағы жылу шығынын азайту үшін ЭСЖ-ты ыстық суды пайдалану орнына мүмкіндігінше жақын орнату ұсынылады.

Қабырғадағы тесіктерді бұрғылау (жасау) кезінде онда өтетін кабельдерді, арналар мен құбырларды ескеру қажет. Монтаждау орнын таңдағанда, сумен толтырылған ЭСЖ-тың жалпы салмағын ескеру қажет. Аз жүк көтергіштігі бар қабырға мен еденді тиісінше нығайту қажет.

ЭСЖ корпустың кронштейндерінен қабырғаға бекітілетін анкер ілгектеріне ілінеді. Қабырғаға ілмектерді монтаждау ЭСЖ кронштейндерінің өздігінен қозғалуын болдырмауы керек.

ЭСЖ-қа қызмет көрсету үшін қорғаныс қақпағынан алынбалы фланец осі бағытындағы ең жақын бетке дейінгі қашықтық кемінде 30 сантиметр болуы керек - барлық модельдер үшін;

НАЗАР АУДАРЫҢЫЗ! Тұтынушының және (немесе) үшінші тұлғалардың мүлкіне зиян келтірмеу үшін ыстық сумен жабдықтау жүйесі ақаулы болған жағдайда едендердің гидрооқшаулауы және кәрізге дренажы бар үй-жайларда ЭСЖ монтаждауын жүргізу және ешбір жағдайда ЭСЖ-ты судың әсеріне төзімді емес заттардың астына орналастырмау қажет. ЭСЖ-ты қорғалмаған үй-жайларда орналастырылған кезде ЭСЖ астына кәрізге дренажы бар қорғаныш поддонды орнату қажет.

ЭСЖ техникалық және кепілдік қызмет көрсету үшін қол жеткізу қиын жерлерде (антресольдер, текшелер, төбе аралық кеңістіктер және т.б.)

орналастырылған жағдайда, ЭСЖ-ты бөлшектеуді мен монтаждауды тұтынушы өзі немесе оның есебінен жүзеге асырады.

Ескерту: қорғаныс поддоны ЭСЖ жеткізу жиынтықтылығына кірмейді.

7. СУ ҚҰБЫРЫНА ҚОСУ

Көк сақинамен белгіленген суық су кірісіне (1-сур., 3 т.), сақтандырғыш клапанды (1-сур., 5 т.) келген тығыздауыш материалмен қосылыс (зығырмен, ФУМ таспасымен және т.б.) герметикалылығын қамтамасыз ете отырып, 3,5-4 айналымға бұрап, орнату керек.

НАЗАР АУДАРЫҢЫЗ! ЭСЖ-ты қауіпсіздік клапанынсыз пайдалануға немесе басқа өндірушілердің клапанын пайдалануға тыйым салынады. Сақтандырғыш клапаны мен ЭЖС арасында су бекіту шұраларын орнатуға тыйым салынады.

ЭСЖ жұмыс істеп тұрған кезде сіз қауіпсіздік клапанының дренаждық тұмсығынан тамшылардың пайда болуын байқай аласыз (суды жылыту кезінде артық қысымды босату). Ылғалды кетіру үшін дренажды тұмсыққа сәйкес диаметрлі резеңке немесе силикон құбырды бекіту ұсынылады.

Су құбыры жүйесіне қосу келтеқұбырлардың төменнен шығуына сәйкес жағдайда жүргізілуі тиіс. Басқа күйде қосылу мүмкін емес, өйткені бұл ЭСЖ-ның істен шығуына және бұйымның кепілдіктен алынуына әкелуі мүмкін.

Су құбыры жүйесіне қосылу 1-суретке сәйкес тек мыс, металл-пластик немесе пластикалық құбырлардың, сондай-ақ арнайы икемді сантехникалық апарулардың көмегімен жүзеге асырылады. Бұрын қолданылған икемді сантехникалық сымдарын қолдануға тыйым салынады. ЭСЖ-қа суды суық су құбырына орнатылған ластау-сүзгі арқылы беру ұсынылады (жеткізу жиынтықтылығына кірмейді).

1-сурет. ЭСЖ су құбырына қосу сұлбасы

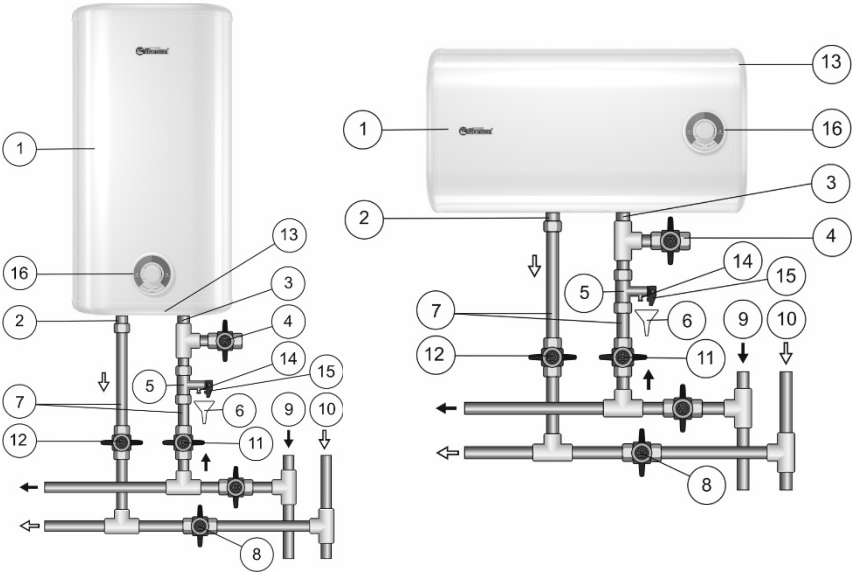

1-сурет: 1 – ЭСЖ, 2 – ыстық судың келтеқұбыры, 3 – суық судың келтеқұбыры, 4 – ағызу вентилі, 5 – сақтандырғыш клапан, 6 – канализацияға дренаж, 7 – жеткізгіш, 8 – ЭСЖ пайдалану кезінде вентильді жабу, 9 – суық су магистралі, 10 – ыстық су магистралі, 11 – суық судың бекіту вентилі, 12 – ыстық судың бекіту вентилі, 13 – қорғаныс қақпағы, 14 – сақтандырғыш клапанның сыртқа шығаратын құбыры, 15 –сақтандырғыш клапанды ашуға арналған тұтқа, 16 –басқару панелі.

Қосқаннан кейін су жылытқыштан ауа ағынын қамтамасыз ету үшін ЭСЖ суық судың кранын (1-сур., 11 т.), араластырғыштағы ыстық судың кранын (1-сур., 12т.) ашыңыз. ЭСЖ толтыру кезінде араластырғыш кранынан үздіксіз су ағыны ағады. ЭСЖ араластырғыштың кранынан үздіксіз ағумен толтыру кезінде, суық су ағады. Араластырғыштағы ыстық су кранын жабыңыз.

ЭСЖ су құбырымен жабдықталмаған жерлерде қосу кезінде, ЭСЖ-ға суды сорғы станциясын пайдалана отырып, қосымша сыйымдылықтан, немесе ЭСЖ жоғарғы нүктесінен 5 метрден кем емес биіктікте орналасқан сыйымдылықтан беруге рұқсат етіледі.

Ескерту: пайдалану барысында ЭСЖ қызмет көрсетуді жеңілдету үшін ағызу вентилін (1-сур., 4т.) 1-суретке сәйкес орнату ұсынылады (ағызу келтеқұбырларымен жабдықталмаған үлгілер үшін (ЭСЖ жеткізу жиынтығына кірмейді)).

Егер су құбырындағы қысым 0,7 МПа жоғары болатын болса, онда ЭСЖ алдындағы кірісінде судың қысымын нормаға дейін төмендету үшін редукциялық клапанды орнату қажет (ЭСЖ жеткізу жиынтығына кірмейді).

8. ЭЛЕКТР ЖЕЛІСІНЕ ҚОСУ

НАЗАР АУДАРЫҢЫЗ! Электр қорегін қосар алдында, ЭСЖ сумен толтырылғанына көз жеткізіңіз.

ЭСЖ ашасы және ҚАҚ бар штаттық электрмен жабдықтау сымымен жабдықталған.

Розеткада жерге тұйықтау клеммасы болуы және ылғалдан қорғалған жерде орналастырылуы тиіс.

Розетка және оған қосылған электр сымы 2000Вт кем емес номиналды қуатқа есептелуі тиіс.

Ашаны розеткаға қыстырыңыз. ЭСЖ ҚАҚ-пен жабдықталған, ҚАҚ-да орналасқан батырманы басыңыз.

9. ПАЙДАЛАНУ

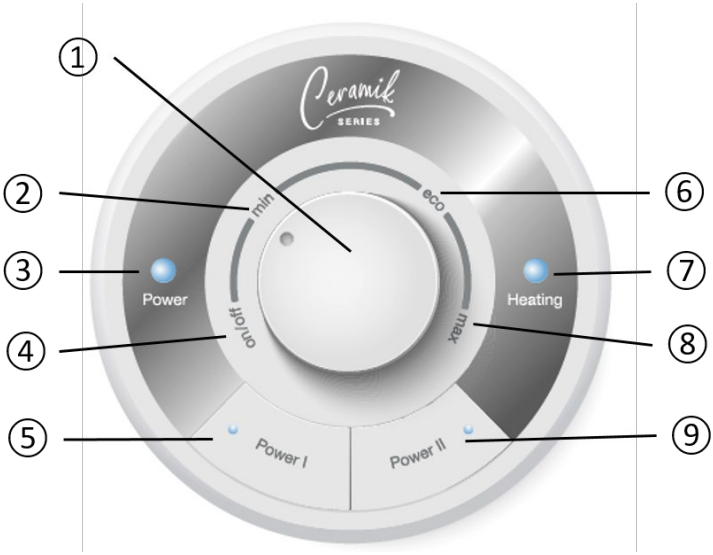

2-сурет. Басқару панелі

2-сурет: 1 –температура реттегіш, 2 – ең төменгі жылытуға сәйкес келесі аймақ, 3 – ЭСЖ желіге қосылуын көрсететін «Power» индикаторы, 4 – жылытуды қосуға/өшіруге сәйкес келетін аймақ, 5 – «Power I» түймешігі – ТЭЖ қосу/өшіру 1,3 кВт, 6 – ЭСЖ пайдаланудың неғұрлым үнемді режиміне сәйкес келетін аймақ,

7 – жылыту режімін көрсететін «Heating» 3-индикаторы, 8 – ең жоғарғы жылытуға сәйкес келетін аймақ, 9 – «Power II» түймешігі- ТЭЖ қосу/өшіру 0,7 кВт.

ЭСЖ қосу/өшіру басқаруды реттегішті бұрумен және ҚӨҚ қосу/өшіру түймешіктерін басумен жүзеге асырылады.

Егер ЭСЖ пайдалану кезінде ҚАҚ қосылса, оны жұмыс күйіне қайтару үшін ҚАҚ батырмасын басу керек. Егер бұл ретте ҚАҚ қайта іске қосылса, оның іске қосылу себептерін жою үшін сервистік қызмет маманын шақыру қажет.

Егер сіз қыс мезгілінде ЭСЖ қолданбасаңыз және су магистральдарының мен су жылытқыштың қатып қалу мүмкіндігі болса, ішкі резервуарға зақым келтірмеу үшін қуатты өшіріп, ЭСЖ-тан суды ағызған жөн

10. ТЕХНИКАЛЫҚ ҚЫЗМЕТ КӨРСЕТУ

ТҚК-ны мезгіл-мезгіл жүргізу және магний анодын уақтылы ауыстыру ЭСЖ-ның ұзақ мерзімді жұмысы үшін міндетті шарт болып табылады. Бұл талаптарды орындамау ЭСЖ кепілдік қызметінен шығаруға негіз болып табылады. Магний анодына техникалық қызмет көрсету және ауыстыру өндірушінің кепілдік міндеттемелеріне кірмейді.

ТҚК жүргізу кезінде магний анодының жай-күйі және ҚЭЖ қақтың болуы тексеріледі. Сонымен қатар, ЭСЖ түбінде жиналуы мүмкін тұнба жойылады.

Магний анодын жылына кемінде бір рет ауыстыру қажет. Егер суда химиялық қоспалардың көп мөлшері болса, онда магний анодын жиі ауыстыру керек. ҚЭЖ-та қақтың пайда болуы оның істен шығуына әкелуі мүмкін, бұл кепілдік жағдайы емес және оны ауыстыру өндіруші мен сатушының кепілдік міндеттемелеріне кірмейді. Егер ҚЭЖ-та қақ пайда болса, оны қақтан тазартатын құралдардың көмегімен немесе механикалық жолмен алып тастауға болады. Шөгінділерді ЭСЖ-тан алғанда, ішкі бактың қорғаныс жабынына зақым келтірмеу үшін шамадан тыс күш қолданбау керек және абразивті тазартқыштарды қолданбау керек.

Алғашқы техникалық қызмет көрсетудің маңыздылығы мынада: қақ пен тұнбаның пайда болу қарқындылығы, магний анодының шығыны бойынша келесі ТҚК өткізу мерзімдерін анықтауға болады, нәтижесінде ЭСЖ-ның қызмет ету мерзімін ұзартуға болады. Жоғарыда аталған талаптар орындалмаған жағдайда ЭСЖ-ның пайдалану мерзімі қысқарады, ЭСЖ-ның істен шығу ықтималдығы артады және кепілдік міндеттемелердің қолданылуы тоқтатылады.

НАЗАР АУДАРЫҢЫЗ! ҚЭЖ-да қақтың жиналуы оның зақымдалуына әкелуі мүмкін.

Ескерту: Қақтың пайда болуына байланысты ҚЭЖ зақымдануы кепілдік міндеттемелеріне жатпайды. Тұрақты техникалық қызмет көрсету өндіруші мен сатушының кепілдік міндеттемелеріне кірмейді.

ТҚК жүргізу үшін келесілерді орындау қажет:

- ЭСЖ қуатын өшіру;
- ыстық суды суытыңыз немесе оны қоспалағыш арқылы қолданып тастау;
- ЭСЖ-қа суық судың беруін тоқтату;
- қауіпсіздік клапанын бұрау немесе су ағызу шұрасын ашу;
- суық сумен жабдықтау келтеқұбырына немесе ағызу клапанына резеңке шлангты кигізу, оның екінші ұшын кәрізге бағыттау;
- қоспалағыштағы ыстық су кранын ашу және ЭСЖ суын шланг арқылы кәрізге ағызу;
- қорғаныс қақпағын алу, сымдарды ажырату, корпустан тірек фланецін бұрап алу;
- қажет болса, ҚЭЖ-ды қақтан тазалау және бактағы тұнбаны алып тастау;
- ЭСЖ-ны жинап, сумен толтырып, электр қуатына қосу

Дренаждық келтеқұбыры бар модельдерде ЭСЖ-ға суық судың беруін тоқтату, дренаждық құбырдағы бітеуішті бұрап, ыстық су кранын ашу жеткілікті. Су ағызылғаннан кейін бакты қосымша жуу үшін ЭСЖ-на біраз уақыт суық су беруді ашуға болады.

Мамандандырылған ұйымның күшімен ЭСЖ-қа техникалық қызмет көрсету кезінде сервистік кепілдікте тиісті белгі жасалуы тиіс.

KZ

12. ЫҚТИМАЛ АҚАУЛАР ЖӘНЕ ОЛАРДЫ ЖОЮ ӘДІСТЕРІ.

Ақау	Ықтимал себебі	Жою тәсілі
ЭСЖ-дан ыстық су арыны азайған. Суық судың арыны	Сақтандырғыш клапанның сыртқа шығару тесіктері ластанған	Клапанды шығарып алу және оны суда жуу керек
Жылыту уақыты көбейіп кеткен	ТЭЖ қақ тұрып қалған	Фланецті шығарып алу және ТЭЖ тазалау керек
	Электр желісіндегі кернеу төмендеген	Электр желісін пайдалану қызметіне хабарласу
Термоажырату түймешігі жиі іске қосылады	Орнатылған температура шекті температураға жақын	Термостаттың реттігішін температураны (-) азайту жағына қарай бұрау керек
	Термостаттың түтігіне қақ тұрып қалған	ЭСЖ-дан тірек фланецін шығарып алу және түтікті қақтан абайлап тазарту
ЭСЖ жұмыс істейді, бірақ суды жылытпайды	Шұра жабылмаған немесе істен шыққан (1-сур., 8 т.)	Шұраны жабу немесе ауыстыру керек (1-сур., 8 т.)
Электр желісіне қосылған ЭСЖ суды жылытпайды. Басқару панелінде индикация жоқ.	Термоажыратқыш іске қосылды немесе қосылған жоқ	Электр желісін пайдалану қызметіне хабарласу керек
	ҚӨҚ іске қосылады (бар болған жағдайда)	ҚӨҚ қайта қосу түймешігін басу керек. Кернеуді тексеру керек.
	Электр желісінде кернеу жоқ	Электр желісін пайдалану қызметіне хабарласу керек
	Желілік сымбау зақымданған.	Сервис орталығына хабарласу керек

Жоғарыда аталған ақаулар ЭСЖ ақаулары болып табылмайды және тұтынушымен өз бетімен немесе өз есебінен жойылады.

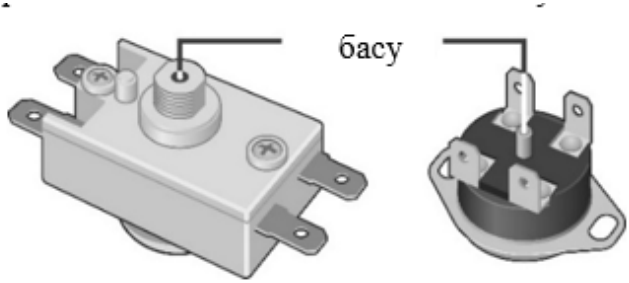

3-сурет. Термоажыратқыш түймешігінің ықтимал орналасу сұлбасы

13. ЭЛЕКТР СУ ЖЫЛЫТҚЫШТАРДЫ ТАСЫМАЛДАУ ЖӘНЕ САҚТАУ

Электр су жылытқыштарды тасымалдау және сақтау орамындағы манипуляциялық белгілерге сәйкес жүзеге асырылады:

– Жүкті ылғалдың әсерінен қорғау қажеттілігі

– Жүктің нәзіктілігі, абайлап қолдану шарты

– Жүкті сақтаудың ұсынылатын температуралық диапазоны: +5°С бастап +40°С дейін

– Жүктің тігінен дұрыс орналасуы;

14. КӘДЕГЕ ЖАРАТУ

ЭСЖ орнату, пайдалану, техникалық қызмет көрсету қағидаларын және пайдаланылатын су сапасының қолданыстағы стандарттарға сәйкестігін сақтай отырып, дайындаушы ЭСЖ-тың қызмет ету мерзімін 7 жыл белгілейді.

ЭСЖ-ты кәдеге жарату кезінде жергілікті экологиялық заңдар мен ұсыныстарды сақтау қажет.

Өндіруші алдын ала ескертусіз ЭСЖ-тың конструкциясы мен сипаттамаларына өзгерістер енгізу құқығын өзіне қалдырады.

KZ

15. ДАЙЫНДАУШЫНЫҢ КЕПІЛДІГІ

Дайындаушы су жылытқышқа кепілдік мерзімін 1 жыл белгілейді, соңымен қатар құрамдас бөліктер мен жинақтаушы бұйымдарға кепілдік мерзімі келесідей:

– құрамында су бар сыйымдылыққа (ішкі бакқа) - 5 жыл;
– басқа құрамдас бөліктерге (қыздыру элементі, қыздыру элементінің колбасы, термостат, индикаторлар, тығыздағыштар, температура индикаторы, ҚАҚ, қауіпсіздік клапаны)-1 жыл.

Кепілдік мерзімі ЭСЖ-ны сатқан күннен бастап есептеледі. Дүкеннің сату күні мен мөртабаны болмаған немесе түзетілген кезде кепілдік мерзімі ЭСЖ шығарылған күннен бастап есептеледі. ЭСЖ-тың шығарылған күні құрылғы корпусындағы сәйкестендіру тақтайшасында орналасқан бірегей сериялық нөмірде кодталған. ЭСЖ-тың сериялық нөмірі он үш саннан тұрады. Сериялық нөмірдің үшінші және төртінші сандары - шығарылған жылы, бесінші және алтыншы – шығарылған айы, жетінші және сегізінші – ЭСЖ-тың шығарылған күні. Кепілдік мерзімі кезеңіндегі шағымдар сатушы-фирманың белгілері және ЭСЖ-тың корпусында сәйкестендіру белгісі бар осы нұсқаулық болған кезде қабылданады.

Кепілдік тек ЭСЖ-ға қолданылады. Қауіпсіздік клапанының немесе ҚАҚ-пен қуат сымының дұрыс жұмыс істемеуі ЭСЖ-ны ауыстыруға себеп болмайды. Орнату және қосылу ережелерін сақтау үшін жауапкершілік сатып алушыға (өздігінен қосылған жағдайда) немесе қосылуды жүзеге асыратын монтаждау ұйымына жүктеледі.

ЭСЖ орнату және пайдалану кезінде тұтынушы кепілдік мерзімі ішінде құрылғының ақаусыз жұмысын қамтамасыз ететін талаптарды сақтауға міндетті:

– осы нұсқаулықта баяндалған қауіпсіздік шаралары мен орнату, қосу, пайдалану және қызмет көрсету ережелерін орындауға;
– сақтау, тасымалдау және монтаждау кезінде механикалық зақымдануды болдырмауға;
– ЭСЖ-да судың қатуын болдырмауға;
– ЭСЖ-да механикалық және химиялық қоспаларсыз суды жылыту үшін пайдалануға (5-тармақты қараңыз);
– ЭСЖ жеткізу жиынтығынан тұрақты жұмыс істейтін қауіпсіздік клапаны бар ЭСЖ пайдалану (5-тармақты қараңыз).
– ЭСЖ тек тұрмыстық мақсатта пайдалану.
– Ресей Федерациясы Үкіметінің 16.09.2020 жылғы № 1479 қаулысымен бекітілген Ресей Федерациясындағы өртке қарсы режим ережелерін сақтау. Бұл ережелерді бұзу адамның өмірі мен денсаулығына, сондай-ақ мүлікке зиян келтіруі мүмкін.
  22.07.2008 жылғы № 123-ФЗ «Өрт қауіпсіздігі талаптары туралы техникалық регламент» Федералдық заңының 82-бабының талаптарына

сәйкес өрт-жарылыстан қорғау құралдарынсыз электр жабдықтарын жанғыш ортада тұтану көзінің пайда болу қаупін болдырмауға бағытталған қосымша қорғау шаралары жоқ ғимараттар мен құрылыстардың жарылыс, жарылыс-өрт қауіпті және өрт қауіпті үй-жайларында пайдалануға жол берілмейді.

Дайындаушы тұтынушының осы нұсқаулықта баяндалған ЭСЖ орнату, пайдалану және техникалық қызмет көрсету қағидаларын бұзуы салдарынан туындаған кемшіліктер үшін, оның ішінде бұл кемшіліктер ЭСЖ пайдаланылатын желілердің (электр және сумен жабдықтау) жол берілмейтін параметрлері салдарынан және үшінші тұлғалардың араласуы салдарынан туындаған жағдайларда жауапты болмайды. ЭСЖ сыртқы түріне өндірушінің кепілдігі қолданылмайды.

Кепілдік мерзімі шегінде құрамдас бөліктер мен компоненттерді жөндеу, ауыстыру тұтастай алғанда ЭСЖ кепілдік мерзімін ұзартпайды. Ауыстырылған немесе жөнделген компоненттерге кепілдік беру мерзімі бір айды құрайды.

16. ДАЙЫНДАУШЫ ТУРАЛЫ АҚПАРАТ

Д Дайындаушы: Thermex heating technology (Jiangmen) Co., Ltd

Дайындаушының мекенжайы: Number 51, Jianshedonglu, Taoyuan Town, Heshan City, Guangdong Province, P.R.C. ҚХР жасалған

Барлық модельдер міндетті сертификаттаудан өтті және Кеден одағының техникалық регламентінің талаптарына КО ТР 004/2011, КО ТР 020/2011 және ЕАЭО ТР 037/2016 сәйкес келеді

Ресей Федерациясындағы сапа талаптарын қабылдайтын сауда ұйымының атауы және орналасқан жері:

«Торговый дом ТЕРМЕКС» ЖШҚ 187002, Ресей, Ленинградская облысы, Тосно қ., Московское шоссе, 44 үй, 1 кеңсе, тел.: 8 (800) 333-00-23

Ресей Федерациясына импорттаушы:

«Торговый дом ТЕРМЕКС» ЖШҚ 187002, Ресей, Ленинградская облысы, Тосно қ., Московское шоссе, 44 үй, 1 кеңсе, тел.: 8 (800) 333-00-23

Ресей Федерациясындағы кепілдік және сервистік қолдау қызметі:

тел.: 8 (800) 333-00-23 (дүйсенбі-жұма 09:00-ден 20: 00-ге дейін; сенбі, жексенбі 10:00-ден 18: 00-ге дейін Мәскеу уақыты бойынша; Ресей бойынша қоңырау шалу тегін), e-mail: service@thermex.ru

Бас сервистік орталық (ЭВН орнату және қосу, кепілдік және кепілдіктен кейінгі жөндеу): Ресей, 196105, Санкт-Петербург қ., Благодатная көшесі, 63 үй, тел.: 8 (800) 333-00-23

Ресейдің басқа қалалары мен аймақтарындағы уәкілетті қызмет көрсету орталықтарының телефондары мен мекен жайларын www.thermex.ru сайтынан табуға немесе сатушы компания көрсеткен қызмет көрсету орталығына хабарласуға болады.

Беларусь Республикасында сапа талаптарын қабылдайтын сауда ұйымының атауы және орналасқан жері:

«АКВАТЕРМЕКС» ЖШҚ, 220029, Минск қ., Куйбышева көшесі, 22 үй, п. 6, п. 202Б, тел.: +375 17 3-800-200, +375 44 5-800-202, minsk@thermex.by, www.thermex.by

БР кепілдік және сервистік қолдау қызметі: +375 17 3-800-200

Қазақстан Республикасында сапа талаптарын қабылдайтын сауда ұйымының атауы және орналасқан жері:

«Термекс Сары-Арка» ЖШС, тел.: 8 (7212) 51-28-89

Грузияда сапа талаптарын қабылдайтын сауда ұйымының атауы және орналасқан жері:
«Термекс Джи» ЖШҚ, тел.: +995 595273822

17. САТУ ТУРАЛЫ БЕЛГІ

KZ

Үлгі _____ Сериялық № _____

Сату күні «_____» _____ 20 _____ ж.

Сатушы-фирма: _____

Сатушы-фирманың өкілінің

қолтаңбасы_____

Сатушы-
фирманың мөрі

Бұйым жиынтықталған, бұйымның сыртқы түріне наразылығым жоқ. Қажетті белгілерімен пайдалану бойынша нұсқаулықты алдым, пайдалану ережелерімен және кепілдік шарттарымен таныстым және келісемін.

Сатып алушының қолтаңбасы: _____

ГАРАНТИЙНЫЙ ТАЛОН 1 / КЕПІЛДІК ТАЛОНЫ 1

Модель / Үлгі		Печать фирмы продавца / Сатушы фирманың мөрі
Серийный номер / Сериялық нөмірі		
Дата продажи / Сату күні		
Фирма продавец / Сатушы фирма		

Заполняется фирмой продавцом / Сатушы фирмамен толтырылады

ГАРАНТИЙНЫЙ ТАЛОН 2 / КЕПІЛДІК ТАЛОНЫ 2

Модель / Үлгі		Печать фирмы продавца / Сатушы фирманың мөрі
Серийный номер / Сериялық нөмірі		
Дата продажи / Сату күні		
Фирма продавец / Сатушы фирма		

Заполняется фирмой продавцом / Сатушы фирмамен толтырылады

ГАРАНТИЙНЫЙ ТАЛОН 3 / КЕПІЛДІК ТАЛОНЫ 3

Модель / Үлгі		Печать фирмы продавца / Сатушы фирманың мөрі
Серийный номер / Сериялық нөмірі		
Дата продажи / Сату күні		
Фирма продавец / Сатушы фирма		

Заполняется фирмой продавцом / Сатушы фирмамен толтырылады

ГАРАНТИЙНЫЙ ТАЛОН 4 / КЕПІЛДІК ТАЛОНЫ 4

Модель / Үлгі		Печать фирмы продавца / Сатушы фирманың мөрі
Серийный номер / Сериялық нөмірі		
Дата продажи / Сату күні		
Фирма продавец / Сатушы фирма		

Заполняется фирмой продавцом / Сатушы фирмамен толтырылады

Дата приема / Қабылдау күні		Печать фирмы продавца / Сатушы фирманың мөрі
Дата выдачи / Берілген күні		
Дефект / Ақау		
Выполненная работа / Орындалған жұмыс		
Мастер (Ф.И.О) / Мастер (Т.А.Ә.)		

Заполняется сервисным центром/ Сервис орталығымен толтырылады

Дата приема / Қабылдау күні		Печать фирмы продавца / Сатушы фирманың мөрі
Дата выдачи / Берілген күні		
Дефект / Ақау		
Выполненная работа / Орындалған жұмыс		
Мастер (Ф.И.О) / Мастер (Т.А.Ә.)		

Заполняется сервисным центром/ Сервис орталығымен толтырылады

Дата приема / Қабылдау күні		Печать фирмы продавца / Сатушы фирманың мөрі
Дата выдачи / Берілген күні		
Дефект / Ақау		
Выполненная работа / Орындалған жұмыс		
Мастер (Ф.И.О) / Мастер (Т.А.Ә.)		

Заполняется сервисным центром/ Сервис орталығымен толтырылады

Дата приема / Қабылдау күні		Печать фирмы продавца / Сатушы фирманың мөрі
Дата выдачи / Берілген күні		
Дефект / Ақау		
Выполненная работа / Орындалған жұмыс		
Мастер (Ф.И.О) / Мастер (Т.А.Ә.)		

Заполняется сервисным центром/ Сервис орталығымен толтырылады

ТЕХНОЛОГИИ УМНОГО ДОМА

Wi-Fi Motion – новая экосистема вашего дома

Использование подключения Wi-Fi — обязательное требование современной концепции умного дома. Thermex объединяет оборудование, способное взаимодействовать друг с другом и с пользователем. Умный дом — новый шаг в будущее, реализованный вместе с качественным, надежным и современным оборудованием Thermex.

Технология беспроводной связи Wi-Fi Motion

Технология Wi-Fi Motion обеспечивает стабильную многопользовательскую беспроводную связь с устройствами Thermex. С помощью Wi-Fi можно управлять техникой в квартире, офисе, загородном коттедже или на предприятии из любой точки земного шара.

thermex.ru