Библиотека СОК

thermex

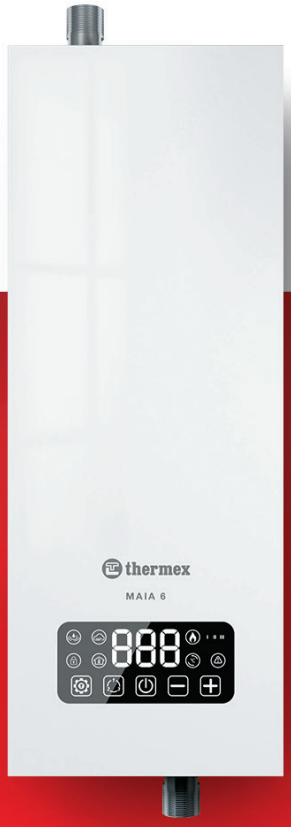

Серия

Maia

RU

ПАСПОРТ
И РУКОВОДСТВО ПО ЭКСПЛУАТАЦИИ

Электрический котел

Модели	Thermex Maia 6

Накопительные водонагреватели

Комбинированные (косвенные) водонагреватели

Проточные водонагреватели

Газовые колонки

Электрические котлы

Электрические обогреватели

Инфракрасные обогреватели

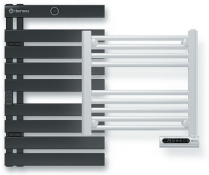

Полотенцесушители

Очистители воздуха

Увлажнители воздуха

Мобильные кондиционеры

Сплит системы

Насосные станции

Комплектующие

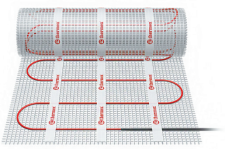

Теплые полы

ПЕРЕД ПЕРВЫМ ИСПОЛЬЗОВАНИЕМ ЭЛЕКТРИЧЕСКОГО КОТЛА ВНИМАТЕЛЬНО ПРОЧИТАЙТЕ НАСТОЯЩЕЕ РУКОВОДСТВО ПО ЭКСПЛУАТАЦИИ

УВАЖАЕМЫЙ ПОКУПАТЕЛЬ!

Поздравляем вас с приобретением электрического котла Thermex.

Настоящее Руководство распространяется на электрические котлы THERMEX модели Maia 6 (далее по тексту котел, прибор, устройство, оборудование). Полное наименование приобретенного вами прибора указано в идентификационной табличке на корпусе прибора, а также на коробке.

1. НАЗНАЧЕНИЕ

Электрический котел Thermex предназначен для нагрева теплоносителя в целях обеспечения отопления бытовых объектов.

2. КОМПЛЕКТ ПОСТАВКИ

Котел электрический	- 1 шт.
Руководство по эксплуатации	- 1 шт.
Упаковка	- 1 шт.
Монтажный набор	- 1 шт.
Кабель для подключения термостата	- 3 метра
Датчик воздуха	- 1 шт.

2.1ДОПОЛНИТЕЛЬНАЯ КОМПЛЕКТАЦИЯ

QR-код на покупку	Наименование
	Термостат проводной комнатный THERMEX Axioma Wi-Fi 511 952

3. УКАЗАНИЕ МЕР БЕЗОПАСНОСТИ

Чтобы обеспечить безопасность работы оборудования, исключить получение травм и предотвратить порчу имущества, соблюдайте нижеуказанные меры безопасности.

Электропроводка, предохранительные и коммутационные устройства должны соответствовать мощности подключаемого прибора. Подключайте прибор только к электрической сети с параметрами, указанными на маркировочной табличке на корпусе прибора.

Перед установкой прибора проверьте электрическую сеть и убедитесь, что в ней присутствует заземляющий контур. При отсутствии заземляющего контура эксплуатация прибора запрещена.

ЗАПРЕЩАЕТСЯ:

- Держать вблизи прибора легко воспламеняемые материалы
- Оставлять прибор рядом с горящими предметами
- Размещать прибор в помещениях с повышенной влажностью
- Использовать прибор детям и лицам с ограниченной дееспособностью
- Использовать прибор в каких-либо других целях, кроме прямого назначения, в том числе, для нагрева воды в бытовых целях.
- Размещать горючее (топливо) и прочие легковоспламеняющиеся материалы в помещении, где установлен данный пробор. Пластмассу, газеты, одежду и другие легко воспламеняющиеся материалы запрещено размещать на приборе.
- Использовать коррозионное моющее средство при очистке прибора.
- Устанавливать прибор в ванной комнате, на открытом воздухе и в любом другом месте, где он может намокнуть. Устройство не должно устанавливаться вблизи электромагнитной печи, микроволновой печи и другого прибора с электромагнитным излучением.
- Запускать прибор при замерзании труб в отопительной системе.
- Запрещается устанавливать прибор в системах отопления, где может быть прекращение протока теплоносителя.

При отказе устройства рекомендуется ознакомится со списком неисправностей в таблицах 3 и 4, связаться с авторизованным сервисным центром. Производитель и поставщик не несут ответственности за аварию, вызванную неправильной эксплуатацией прибора.

Внимание!

- Пользователи должны соблюдать правила эксплуатации, указанные в данном Руководстве.
- Установка и подключение оборудования должно производиться специалистами квалифицированного сервисного центра. После завершения установки и первого запуска оборудования необходимо заполнить отметку об установке в данном Руководстве с обязательным штампом печати организации производившей монтаж оборудования.
- Установка, подключение и техническое обслуживание прибора должно производиться квалифицированным персоналом монтажной организации. Неправильная установка или эксплуатация может причинить вред живым существам или нанести материальный ущерб.
- Не допускается превышение давления в котле сверх указанной в технические характеристики величины. (См. таблицу 1)
- Если оборудование не будет использоваться в течение длительного времени, пожалуйста, отключите электропитание и слейте теплоноситель из оборудования и трубопровода.
- Автономная система отопления должна содержать:
    1. Котел;
    2. Вентиль слива и дренажа;
    3. Мембранный расширительный бак закрытого типа (экспанзомат);
    4. Циркуляционный насос, соответствующий объему теплоносителя;
    5. Предохранительный клапан на давление до 0,6 Мпа (6 кг/см³);
    6. Автоматический воздухотводчик.
- Система отопления с естественной циркуляцией должна содержать:
    1. Котел;
    2. Кран удаления воздуха;
    3. Расширительный бак открытого типа;
    4. Трубопроводы с правильными уклонами.
- Для улучшения циркуляции воды в системе отопления уклон патрубка подачи и обратки должен составлять не менее 10 мм на 1 м.
- Для лучшей циркуляции воды при использовании котла рекомендуется установить в систему циркуляционный насос.
- Электрический котел устанавливается в строгом соответствии с инструкциями и соответствующими правилами из данного Руководства.
- Электрический котел необходимо использовать в системах как с принудительной, так и с естественной циркуляцией нагреваемого теплоносителя. При этом давление в системе должно быть не ниже 0.05 Мпа.
- Применяемый теплоноситель должен находится в пределах от 0,2 до -0,2 по индексу Ланжелье или в пределах от 5,8 до 6,5 по индексу Риз-

нера. Повреждение теплообменника из-за образования накипи не попадает под действия гарантийных обязательств. Если жесткость воды не отвечает требуемым параметрам, вода должна быть обработана. Кроме воды может применяться незамерзающий теплоноситель на основе пропиленгликоля или этиленгликоля в автономных системах отопления. При использовании такого теплоносителя необходимо выполнять требования по его применению в системах отопления. В системах отопления с естественной циркуляцией запрещено использовать теплоноситель на основе этиленгликоля.

- Установка косого сетчатого фильтра на линии возврата теплоносителя обязательна.
- При ремонте и техническом обслуживании оборудования необходимо использовать оригинальные запасные части и комплектующие, чтобы сохранить безопасность и функциональность котла. Производитель не несет ответственность за некачественные комплектующие, которые были предоставлены неавторизованными производителями, а также ущерб, вызванный работой неоригинальных запчастей и комплектующих.
- Помещение, в котором установлен данный электрический котел, должно иметь надежное и эффективное заземление, а также должно иметь соединение с расположенным снаружи устройством защитного отключения (УЗО), подходящим для данного оборудования. Площадь поперечного сечения кабеля, подключенного к котлу, должна соответствовать требованиям таблицы с параметрами изделия.
- При наличии признаков ухудшения качества заземления (при наличии потенциала на металлических частях системы отопления), появлении искр, вибрации котла или трубопровода, а также других отклонений от нормальной работы необходимо немедленно отключить оборудование от электрической сети, слить теплоноситель при возникновении угрозы замерзания и обратиться в сертифицированный сервисный центр.

4. ОСНОВНЫЕ ТЕХНИЧЕСКИЕ ХАРАКТЕРИСТИКИ

Таблица 1

Модель	Maia 6		
Артикул	511 503		
Напряжение	230 В ~ / 400 В ~		
Частота	50 Гц		
Максимальная мощность	6000 Вт		
Мощность	2 кВт	4 кВт	6 кВт

Ном. ток нагрузки при однофазном подключении (220 В ~)	9,1 А	18,2 А	27,3 А
Рекомендуемое сечение медного кабеля при однофазном подключении (220 В ~)	≥ 4 мм^2	≥6 мм^2	≥ 10 мм^2
Ном. ток нагрузки при трехфазном подключении (380 В ~)	3,1 А	6,1 А	9,1 А
Рекомендуемое сечение медного кабеля при трехфазном подключении (380 В ~)	≥ 2.5 мм^2		
Тип теплоносителя	Вода (от 0,2 до -0,2 по индексу Ланжелье или в пределах от 5,8 до 6,5 по индексу Ризнера)/Дистиллированная вода/ Сертифицированная незамерзающая жидкость на основе этилен или пропиленгликоля, при необходимости разбавленная подготовленной водой		
Минимальное давление	0.05 МПа		
Рабочее давление	0.05 - 0.3 МПа		
Максимальное давление	0.3 МПа		
Диапазон температуры в контуре отопления	20 — 80 °С (30°С по умолчанию)		
Диапазон температуры в режиме воздух	10 — 40 °С (25°С по умолчанию)		
Размеры аппарата	577x190x132 мм		
Вес брутто	~4.7 кг (+/-8%)		
Размеры коробки	605x235x190 мм		
Площадь отопления	до 60 м^2		
Подсоединение отопления	G3/4		
Класс пылевлагозащиты	IPX1		
Класс электрозащиты	I		

5. КОНСТРУКЦИЯ ИЗДЕЛИЯ

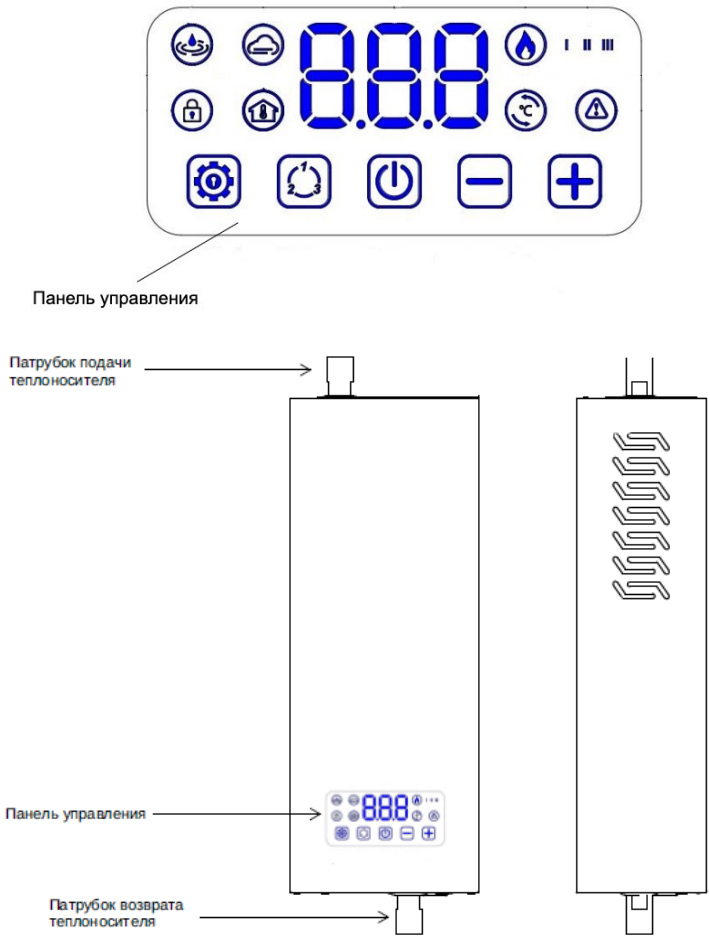

Рис. 1. Конструкция изделия

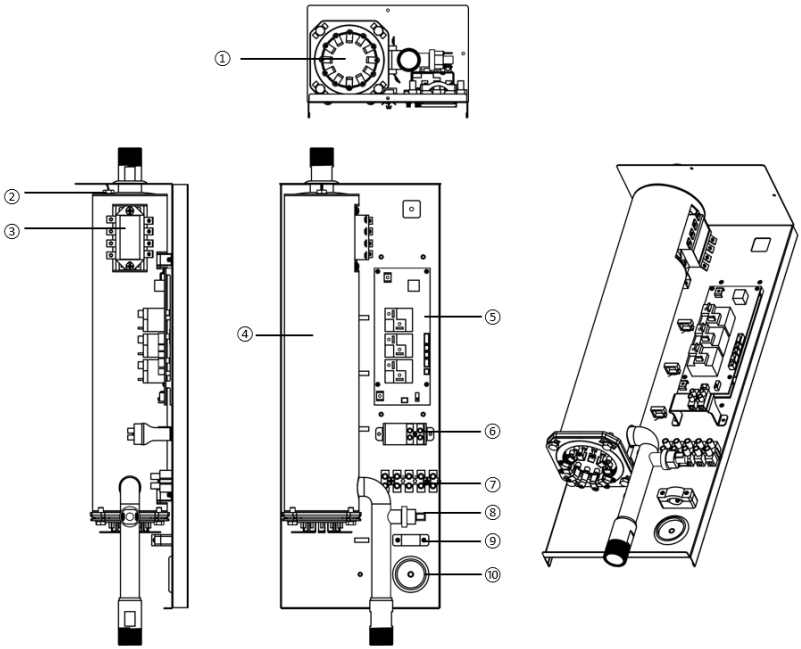

Рис. 2. Схема внутреннего устройства изделия

1. ТЭНы
2. Датчик температуры
3. Термопредохранитель 105°С
4. Теплообменник
5. Плата управления
6. Колодка для подключения насоса
7. Клеммная колодка
8. Датчик давления
9. Держатель проводов
10. Отверстие для сетевого подключения

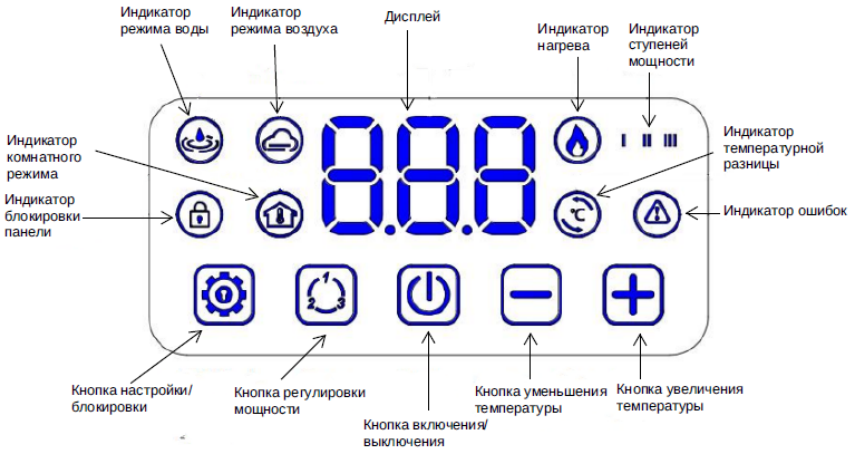

Рис. 3. Панель управления

Кнопка настройки/блокировки – используется для переключения между режимами и значениями параметров. При длительном удержании (5 сек) включается «защита от детей», блокирует или разблокирует панель управления.

Кнопка регулировки мощности – используется для выбора работы фаз L1, L2, L3, а также установки мощности.

Индикатор ошибок – загорается при возникновении неисправностей.

Индикатор блокировки панели – загорается при включении защиты от детей.

Индикатор комнатного режима – загорается при подключении внешнего проводного термостата.

Индикатор режима воды – режим работы по температуре теплоносителя

Индикатор режима воздуха – режим работы по температуре воздуха.

Индикатор нагрева – горит во время нагрева теплоносителя

Индикаторы регулировки мощности – используется для выбора работы фаз L1, L2, L3, а также установки мощности.

6. ЭКСПЛУАТАЦИЯ ИЗДЕЛИЯ

6.1 Включение прибора

После установки оборудования, подключения к системе отопления и к электросети, электрический котел издаст звук, а кнопка включения/выключения загорится красным. Нажмите на кнопку включения/выключения на панели управления (Рис. 3).

Индикатор переключит свет с красного на белый и котел перейдет в режим ожидания дальнейших настроек.

Если прибор включается, а затем отключается на короткое время, необходимо проверить работу электросети и обеспечить нормальное электропитание котла, чтобы разблокировать прибор. При первом включении прибора нагревательный элемент начинает работать с задержкой в 20 секунд.

Если существует вероятность замерзания котла, необходимо обеспечить стабильное электропитание прибора, чтобы поддерживать работу защиты от замерзания.

Если планируется отключение электрического котла на длительное время, необходимо отключить прибор от источника питания, а также слить теплоноситель из прибора и системы отопления. Запуск прибора при замерзании системы отопления запрещается!

6.2 Выбор мощности

Чтобы выбрать мощность и фазу работы котла, необходимо нажать и удерживать кнопку регулировки мощности

Световые индикаторы I II III показывают выбранную фазу работы котла и текущую мощность прибора. Подробности см. в таблице 2.

Таблица 2

Световой индикатор	Фаза	Мощность	Примечание
I	L1, N1	2 кВт	Без ротации фаз
II	L2, N2	2 кВт	Без ротации фаз
III	L3, N3	2 кВт	Без ротации фаз
I, II	L1/2, N1/2	4 кВт	Без ротации фаз
I, III	L1/3, N1/3	4 кВт	Без ротации фаз
II, III	L2/3, N2/3	4 кВт	Без ротации фаз
I, II, III	L1/2/3, N1/2/3	6 кВт	Без ротации фаз

6.3 Управление режимами обогрева: режим воды, режим воздуха

В электрическом котле предусмотрено два режима работы – по температуре теплоносителя (режим вода) и по температуре воздуха (режим воздух)

6.3.1 Работа в режиме воды

В режиме воды горит индикатор

Температура по умолчанию установлена на уровне 30 °С. Диапазон установки температуры в данном режиме составляет от 20 °С до 80 °С.

Для понижения температуры теплоносителя нажмите кнопку уменьшения на панели управления (Рис.3). Одно нажатие понижает температуру на 1°С. При длительном нажатии производит ускоренное изменение параметра.

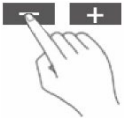

Для повышения температуры теплоносителя нажмите кнопку увеличения на панели управления. Одно нажатие повышает температуру на 1°С. При длительном нажатии производит ускоренное изменение параметра.

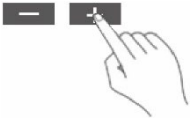

После того как вы выберете нужную температуру. Подождите 3 секунды. Экран дважды мигнет, сигнализируя о том, что настройка сохранена, и вернется в обычный режим.

Важно! На дисплее всегда будет показываться текущая температура теплоносителя.

6.3.2 Работа в режиме воздух

Переключение режима:

Для перехода в режим нагрева по температуре воздуха нажмите кнопку настроек 2 раза. При этом загорится индикатор , а индикатор погаснет.

Параметры настройки:

- Температура по умолчанию: 25 °С.
- Диапазон регулировки: от 10 °С до 40 °С.

Регулировка:

Изменение температуры производится так же, как и в режиме воды — кнопками «+» и «-». После выбора значения подождите 3 секунды для автоматического сохранения.

Отображение на дисплее:

В этом режиме дисплей попеременно показывает два значения:

1. Текущую температуру воздуха (по датчику).

2. Текущую температуру теплоносителя (воды).

Важно! Цикл переключения: каждые 20 секунд. Соответствующий индикатор или будет подсказывать, какое значение отображается в данный момент.

Примечание: При неисправности датчика воздуха (ошибка E2) работа котла в режиме воздух недоступна. Нагрев прекращается, но режим работы по температуре теплоносителя доступен.

Важно! Логика работы нагрева

Алгоритм работы электрического котла основан на принципе «двойного контроля». Процесс нагрева завершается, как только будет выполнено любое из условий: по температуре воды или по температуре воздуха. Таким образом, работа котла приостанавливается по тому параметру, который был достигнут первым, независимо от состояния второго. Это необходимо для защиты системы от перегрева и поддержания комфортного климата.

6.4 Настройка параметров: Температурная разница для возобновления нагрева

Данный показатель определяет количество градусов между заданной и фактической температурой теплоносителя, при которой включается повторный нагрев. По умолчанию значение данного параметра установлен на -5°C., диапазон регулировки от -5°C. до -15°C., с шагом регулировки 5°C. Как только разница температур достигнет установленного значения, нагрев возобновится и будет продолжаться до достижения заданной температуры.

Чтобы изменить параметр температурной разницы для возобновления нагрева нужно нажать 3 раза кнопку настроек и после на дисплее отобразиться следующий индикатор . Регулировка происходит посредством нажатия кнопок увеличения или уменьшения температуры. Установка выбранного варианта происходи автоматически после 3 секунд, в этот промежуток экран мигнет 2 раза.

Важно! Нагрев по температурной разнице происходит, как и для режима воды, так и по режиму воздух, как показано в таблице ниже:

Таблица 3

Режим работы	-5°C	-10°C	-15°C
Режим воды	Ниже заданной температуры на 5 °C	Ниже заданной температуры на 10 °C	Ниже заданной температуры на 15 °C
Режим воздух	Ниже заданной температуры на 2 °C	Ниже заданной температуры на 4 °C	Ниже заданной температуры на 6 °C

Важно! Разница между номинальной и фактической температурной разницей для возобновления нагрева может составлять ±1°C**.**

После настройки температурной разницы электрический котел автоматически переключится обратно в режим вода.

6.5 Защита от детей

Данная функция блокирует панель управления, предотвращая случайное изменение настроек.

Порядок активации:

1. Нажмите и удерживайте кнопку Настройка/Блокировка в течении 5 секунд.
2. На дисплее загорится индикатор блокировки

Особенности работы в заблокированном режиме:

- Все функциональные кнопки на панели управления заблокированы

- Нажатие на любые кнопки будет сопровождаться звуковой сигналом, но настройки изменяться не будут.

Важно! Активация защиты от детей не прерывает работу котла. Он продолжает функционировать в соответствии с ранее заданными параметрами.

Для отключения блокировки повторно нажмите и удерживайте кнопку «Настройка/Блокировка» в течение 5 секунд до исчезновения индикатора.

6.6 Комнатный режим– «Тип проводного термостата»

К электрическому котлу можно подключить только беспотенциальный проводной комнатный термостат (Рис. 13,14).

После подключения проводного термостата к клемме № 8 (рис. 14) затем нажать и удерживать кнопку включения в течении 3-х секунд после загорится индикатор комнатного режима , свидетельствующий об успешном подключении к внешнему термостату.

На плате управления электрического котла расположен DIP-переключатель (см. Рис. 14)

При использовании проводного термостата, который работает по принципу NC (normal close), правый белый рычаг «2» должны быть в положении «NC».

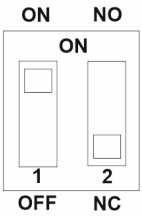

Важно! Положение правого белого рычага «2» в DIP – переключателе по умолчанию установлено в положение «NC».

При использовании проводного термостата, который работает по принципу NO (normal open), положение правого белого рычага «2» в положении «NO».

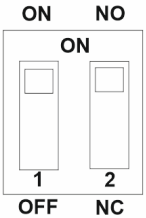

Важно! В режиме комнатной температуры функции внешнего термостата отличаются. Когда термостат, работающий по принципу NC отключен или не подключен, настенный котел продолжит работать в соответствии с температурой, установленной для воды, в то время как термостат, работающий по принципу NO в этом случае прекратит нагрев.

6.7 Режим Антифриз

В электрическом котле Thermex Maia 6 для работы с незамерзающей жидкостью в качестве теплоносителя предусмотрен режим «Антифриз».

На основной плате электрического котла расположен DIP-переключатель (см. Рис. 14). В зависимости от положения кнопок на переключателе можно активировать или дезактивировать режим «Антифриз».

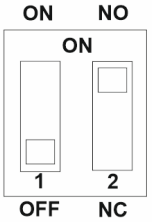

При выборе левого белого рычага «1» в положении «OFF», режим «Антифриз» неактивен. При данных настройках разрешено использовать любой теплоноситель из списка рекомендованных. При температуре ≤ 5°C котел автоматически начинает нагрев с использованием установленных настроек мощности нагрев прекращается при достижении температуры теплоносителя ≥ 30°C

Важно! У электрического котла по умолчанию параметр «1» рычага в положении «OFF»

Выбор левого белого рычага «1» DIP-переключателя в положении «ON», режим «Антифриз» активен.

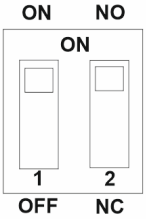

При фиксации температуры теплоносителя ≤ -15°C, котел начнет нагрев с использованием установленной мощности. При температуре ≥ -5°C нагрев прекращается.

Важно! Режим «Антифриз» разрешается активировать только в условиях использования незамерзающей жидкости на основе пропиленгликоля или этиленгликоля. Если в электрическом котле используется теплоноситель, который может замерзнуть при температуре ≤ 0 °C, то эксплуатация котла в режиме активного «Антифриз» запрещена.

Важно! При активации нагрева в режиме «Антифриз» на дисплее отображается заставка загрузки, а также загораются индикаторы нагрева и ступеней мощности.

7. УСТАНОВКА И ПОДКЛЮЧЕНИЕ

7.1 Правила безопасности при установке

Установка оборудования должна производиться только квалифицированными специалистами сервисных центров. После завершения установки в Руководстве необходимо заполнить отметку об установке.

Подключение прибора к системе водоснабжения производится только при помощи медных, металлопластиковых или пластиковых труб с внутренним диаметром не менее 20 мм, а также специальной гибкой сантехподводкой с соответствующим внутренним диаметром не менее 20 мм. Запрещается использовать гибкую сантехподводкой, бывшую ранее в употреблении.

7.2 Чистота системы отопления

Перед установкой нового котла систему отопления необходимо тщательно промыть. В старых системах отопления необходимо удалить осевший на дне радиаторов осадок, независимо от типа системы отопления. В новых системах отопления необходимо удалить консервационные материалы, применяемые большинством изготовителей радиаторов и труб. Перед котлом (т.е. на обратную линию системы отопления) рекомендуется установить шламоуловитель для системы отопления. Шламоуловитель необходимо устанавливать с косым фильтром, который должен иметь отсечные сервисные краны. Фильтр и отстойник необходимо регулярно проверять и чистить.

Важно:

- Запрещается подключать прибор к системе отопления, которая не предназначена для использования электрических котлов в качестве источника тепла.
- Прибор должен быть надежно закреплен на стене, которая отвечает требованиям по несущей способности и изготовлена из негорючего материала.
- Если стена, на которую крепится прибор, изготовлена из пустотелого кирпича, газобетона и пеноблоков, то перед установкой необходимо принять меры по укреплению стены, в противном случае установка запрещена.
- Запрещается размещать легковоспламеняющиеся и взрывчатые вещества вокруг прибора.
- Запрещается устанавливать прибор рядом с лестницами и безопасными выходами (в пределах 5 м).
- Не должно быть открытых электрических проводов, электрооборудования, газопроводов и других предметов выше места установки прибора.
- Перед проведением сверления необходимо убедиться, что в стене, на которой будет установлен прибор, нет скрытых проводов и труб.

- Перед установкой прибора трубопроводы, цилиндры, клапаны должны быть проверены на герметичность. Запрещено устанавливать прибор до устранения утечки.
- Перед установкой необходимо проверить источник питания. Запрещается устанавливать прибор, если обнаруживается, что нулевой провод и провода фаз соединены неверно, либо имеется утечка электрического тока или провод заземления не соответствует требованиям. Изделие не должно устанавливаться до тех пор, пока источник питания не будет проверен квалифицированным специалистом.
- Прибор должен быть установлен вертикально без наклона.
- Дренажные клапаны должны быть установлены в самом нижнем положении отопительной системы.
- Фильтр механической очистки косой (Y-образный) должен быть установлен на обратной линии системы отопления. Допускается использование только фильтров, изготовленных из металла, с диаметром не менее G3/4.
- Перед соединением котла с трубами системы отопления и радиаторами оборудование должно быть очищено от посторонних предметов из труб.
- Все трубы системы отопления должны быть надежно соединены, чтобы избежать смещения и протекания.
- Установка устройства защитного отключения (УЗО) соответствующей мощности обязательно!

7.3 Подключение к системе отопления

Ниже представлены четыре самые распространённые схемы подключения электрического котла в разные системы отопления.

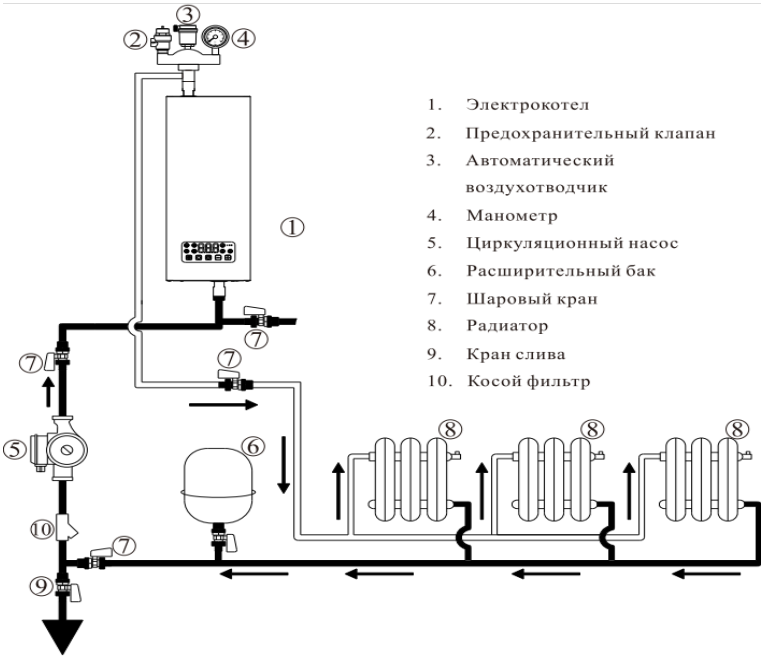

Рис. 4. Схема подключения в систему с радиаторным отоплением.

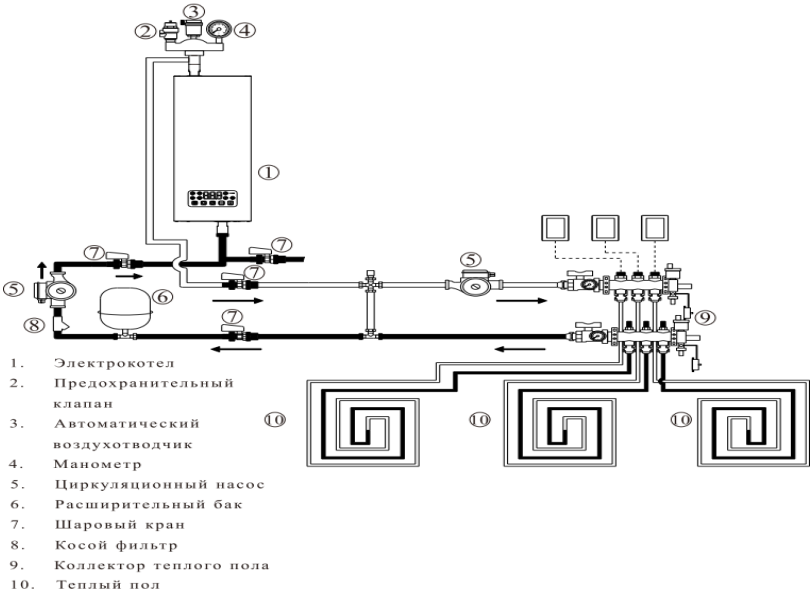

Рис. 5. Схема подключения в систему с теплыми полами.

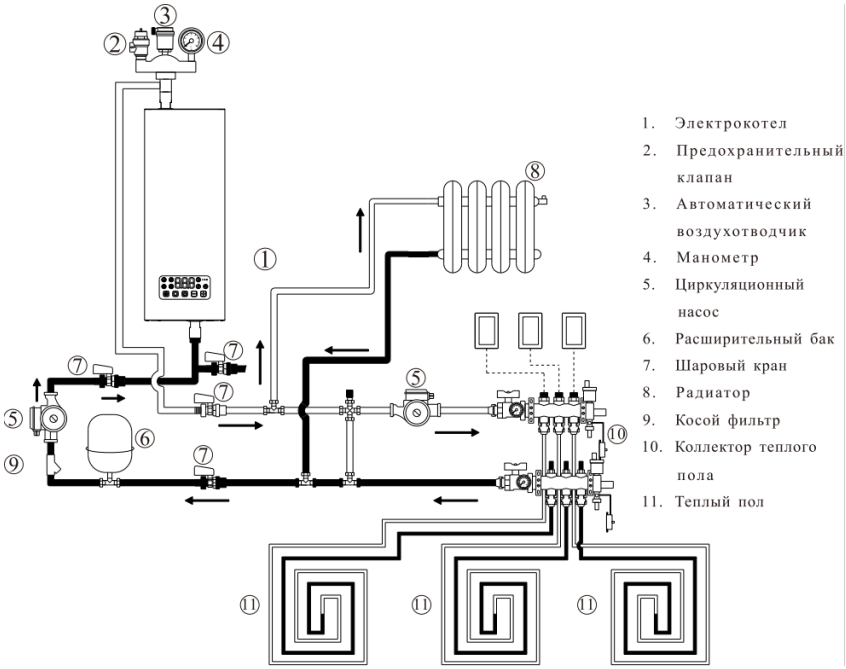

Рис. 6. Схема подключения в систему отопления радиаторы + теплый пол.

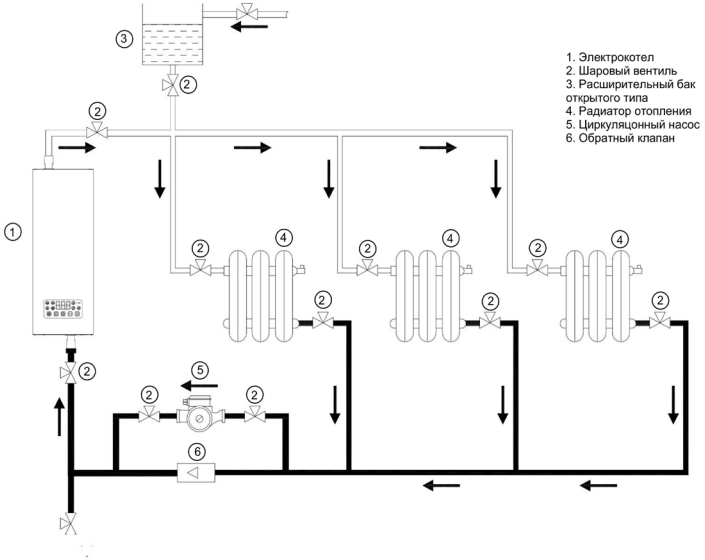

Рис. 7 Схема подключения в систему с естественной циркуляцией.

7.4 Установка прибора

7.4.1. Размещение прибора на стене (Рис.8)

Минимальное расстояние от электрического котла до стен/предметов составляет 200 мм по бокам, 450 мм сверху, 300 мм снизу и 500 мм спереди.

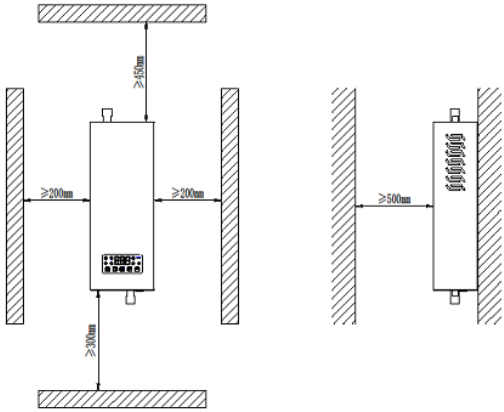

Рис. 8. Минимальные расстояния от электрического котла до поверхностей.

7.4.2. Установка прибора на стену (Рис. 9)

Прибор должен быть установлен в вертикальном положении без наклона. В соответствие с Рис. 8 просверлите установочные отверстия на стене, вставьте пластиковые дюбели в нижние установочные отверстия и закрутите саморезы.

Перед проведением сверления необходимо убедиться, что в стене, на которой будет установлен прибор, нет скрытых проводов и труб. Если стена из пу-

стотелого кирпича, перед установкой необходимо принять меры по укреплению стены, в противном случае установка запрещена.

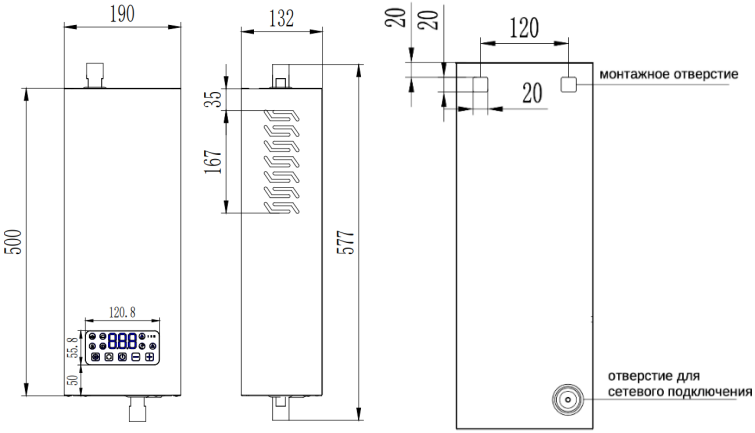

Рис. 9. Монтажные размеры

7.4.3. Подсоединение труб (Рис. 10)

На обратной линии системы отопления должен быть установлен косой фильтр механической очистки (Y-образный). После фильтра должен быть установлен шаровой кран.

Диаметр отопительной трубы должен быть не менее 20 мм. Трубы системы отопления, соединенные с прибором, должны быть снабжены шаровыми кранами, размеры которых должны соответствовать размеру труб.

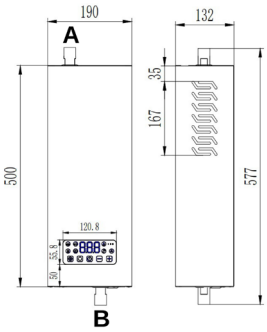

A. Подающая линия системы отопления, G3/4

B. Обратная линия системы отопления, G3/4

Рис. 10. Присоединительные размеры

7.4.4 Подключение к электросети

Внимание!

Перед установкой убедитесь, что параметры электрической сети соответствуют данным, указанным в Таблице 1 и в технической табличке на корпусе прибора. Фазный провод, нулевой провод, заземляющий провод должны соответствовать друг другу. Спецификации проводов должны соответствовать техническим параметрам и требованиям к установке данного продукта.

Внимание!

Убедитесь, что подача электропитания отключена в течение всего процесса подключения! Кабель питания должен быть подключен к отдельному защитному выключателю.

А) Снимите лицевую панель

Открутите 4 винта крепления лицевой панели:

- 3 винта в верхней части корпуса прибора
- 1 вин в нижней части корпуса (Рис. 11).

Соблюдая осторожность, демонтируйте лицевую панель. Аккуратно отделите соединительный провод между панелью управления на лицевой панели и главной платы управления.

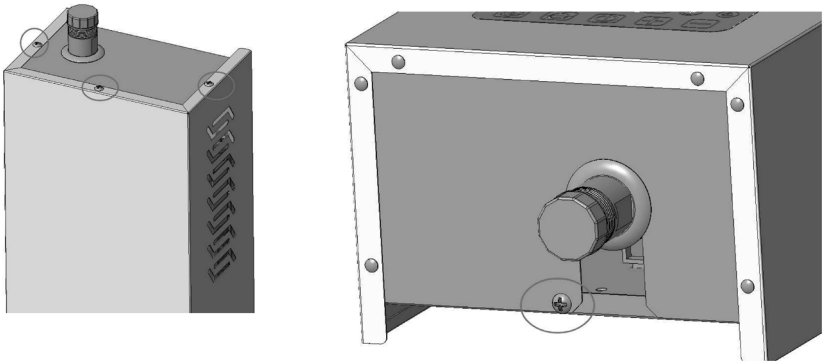

Рис. 11. Демонтаж лицевой панели

Б) Подведите электрический кабель (Рис. 11)

Протяните электрический кабель через отверстие на задней панели прибора (Рис.9)

В) Однофазное подключение электрического котла Thermex Maia 6

- Для однофазного подключения прибора приготовьте однофазный кабель 220V~ без вилки длиной не менее 20 см.
- Схема однофазного подключения сетевого кабеля к клеммной колодке указана в Рис. 12.
- Клеммы L1, L2, L3 должны быть замкнуты и клемма L1 подсоединена к фазе L сетевого кабеля.
- Подключение L-N-G.
- Минимальное сечение кабеля и номинальный ток нагрузки указаны в Таблице 1.
- Зафиксируйте сетевой кабель.

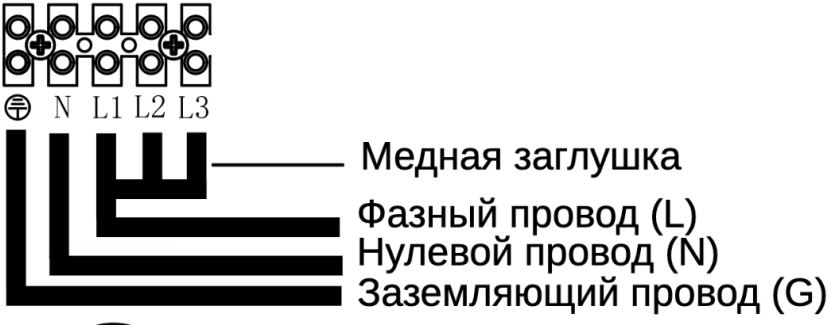

Рис 12. Однофазное подключение прибора

D) Трехфазное подключение электрического котла Thermex Maia 6

- Для трехфазного подключения прибора приготовьте трехфазный кабель 380V~ без вилки длиной не менее 20 см.
- Схема трехфазного подключения сетевого кабеля к клеммной колодке указана в Рис. 13.
- Клеммы L1, L2, L3 должны быть разомкнуты.
- Подключение L1-L2-L3-N-G.
- Минимальное сечение кабеля и номинальный ток нагрузки указаны в Таблице 1. Зафиксируйте сетевой кабель.

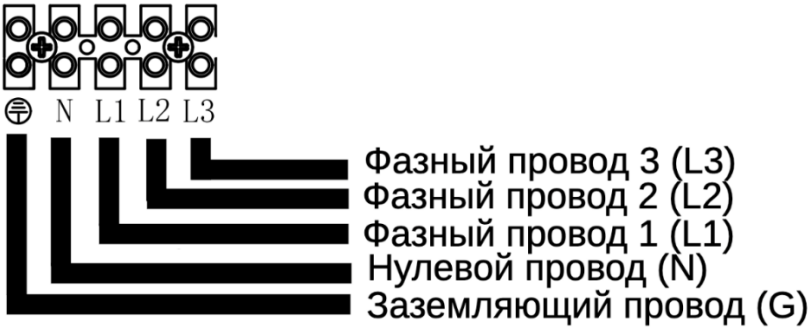

Рис 13. Трехфазное подключение прибора

Внимание! Каждый провод и клемма должны быть плотно затянуты!

7.4.5. Установка лицевой панели

Подключите соединительный провод между панелью управления на лицевой панели и главной платой управления. Установите лицевую панель, затянув 4 винта крепления. 3 винта в верхней части корпуса и 1 винт в нижних части корпуса.

8. ВВОД В ЭКСПЛУАТАЦИЮ

8.1 Проверочный список перед запуском:

- Убедитесь, что котел ровно и прочно закреплен на стене.
- Убедитесь, что параметры электрической сети соответствуют требованиям в Таблице 1 и в табличке на корпусе прибора.
- Проверьте все разъемы системы отопления на отсутствие протечек.
- Проверьте электрическую сеть на предмет возможной утечки тока.
- Убедитесь, что давление в системе отопления составляет от 0,05 МПа до 0,3 МПа (рабочее давление прибора).
- Проверьте чистоту отопительных труб.
- Убедитесь, что все запорные вентили на системе отопления открыты.

9. ЭЛЕКТРИЧЕСКАЯ СХЕМА

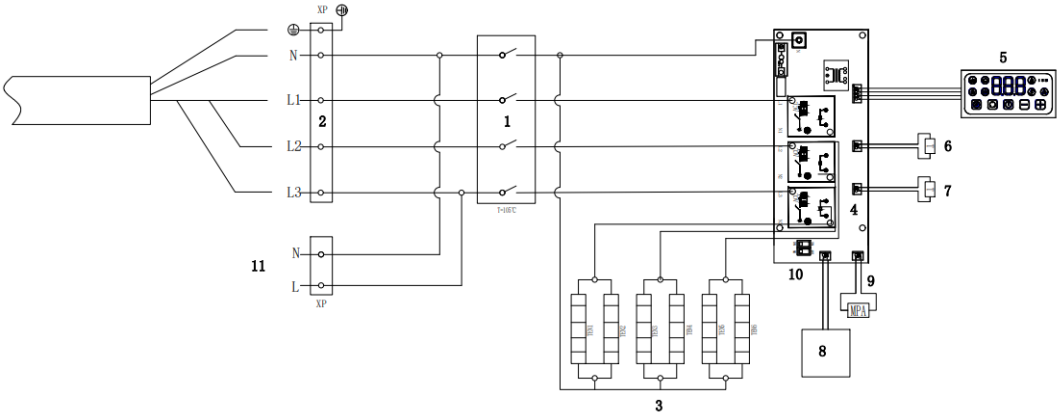

Рис. 14. Электрическая схема THERMEX Maia 6

Пояснение к Рис. 14

1) Термопредохранитель 105°C
2) Клеммная колодка
3) Нагревательный элемент
4) Плата управления
5) Панель управления
6) Датчик температуры воды
7) Датчик температуры воздуха
8) Проводной комнатный термостат
9) Датчик давления воды
10) DIP переключатель режима «Антифриз» и режима типа проводного термостата.
11) Циркуляционный насос

Важно: Электрический котел работает с проводным комнатным термостатом по принципу NC (сам провод (3 метра) и клемма подключения идет в комплекте с электрическим котлом).

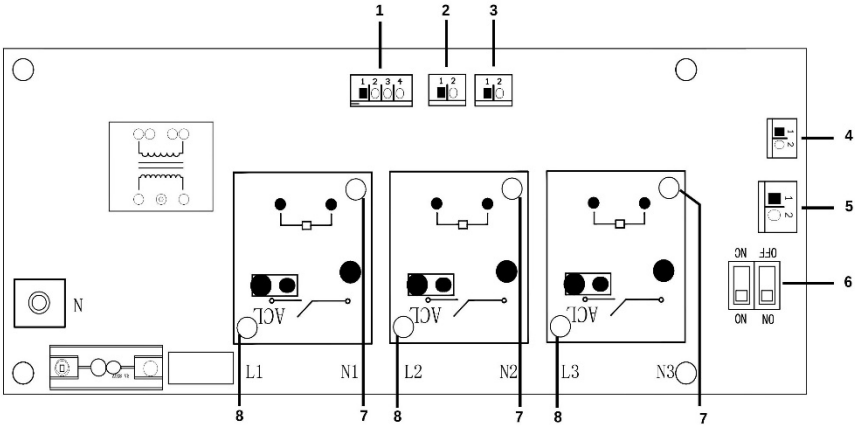

Рис. 15. Электрическая схема основной платы управления

Пояснение к Рис. 15

1. Подключение панели управления
2. Подключение датчика температуры воды
3. Подключение датчика температуры воздуха
4. Подключение датчика давления воды
5. Подключение проводного комнатного термостата
6. DIP переключатель режима «Антифриз» и типа проводного термостата
7. Подключение теплообменника
8. Подключение термопредохранителей

10. ТЕХНИЧЕСКОЕ ОБСЛУЖИВАНИЕ И УХОД

Ремонт и техническое обслуживание прибора в обязательном порядке должны выполняться специализированной организацией. В случае возникновения неисправностей не пытайтесь отремонтировать прибор самостоятельно. Пожалуйста, обратитесь за помощью в ближайший авторизованный сервисный центр.

Корпус прибора можно протирать слегка влажной тканью. Запрещается использование абразивных материалов или агрессивных химикатов.

10.1 Регулярное техническое обслуживание

Техническое обслуживание оборудование должно проводиться не реже раза в год, предпочтительно, перед началом отопительного сезона. Сервисное обслуживание производят сотрудники специализированной сервисной организации, это не входит в гарантийные обязательства.

10.2 Подпитка системы отопления

Подпитку системы отопления (но только в небольших количествах) можно производить посредством узла подпитки. При подпитке системы отопления необходимо соблюдать следующие требования:
- Давление теплоносителя в источнике подпитки должно быть обязательно выше давления в системе отопления,
- Подпитка в котел производится исключительно в охлажденном состоянии (температура теплоносителя в котле не должна превышать 30°С),
- Рекомендованное значение давления теплоносителя в котле в холодном состоянии (до 30 °С) должно находиться в диапазоне от 1 до 2 бар.
- Перед подпиткой необходимо проверить настройку расширительного бака и в случае необходимости скорректировать ее.

Изготовитель не несет никакой ответственности за ущерб, нанесенный вследствие неправильного обращения с узлом подпитки и несоблюдения перечисленных выше требований. Возникшие в результате этого неисправности предметом гарантии на котел не являются.

Порядок подпитки теплоносителя в котел:

• перед началом работ котел необходимо выключить посредством главного выключателя;

• убедитесь в том, что уровень давления теплоносителя на манометре находится ниже уровня 0,8 бар;

• приоткройте узел подпитки и следите за повышением давления на манометре на нижней крышке котла;

• заполните систему теплоносителем так, чтобы ее давление достигало 1 – 2 бар;

• после установки требуемого давления вручную закройте узел подпитки;

• тщательно удалите воздух из всех отопительных батарей (теплоноситель должен вытекать равномерно и не содержать пузырьков воздуха);

• убедитесь, что давление на манометре котла находится в пределах 1 – 2 бар. В случае необходимости добавьте теплоноситель в систему.

•включите котел и проверьте давление в системе с помощью манометра.

11. ПОИСК И УСТРАНЕНИЕ НЕИСПРАВНОСТЕЙ

Внимание!

При возникновении неисправности в работе необходимо отключить прибор от источника питания, а также слить теплоноситель из прибора и системы отопления, если существует угроза замерзания системы.

Таблица 3

Неисправность	Тип неисправности	Устранение неисправности
E1	Неисправность датчика температуры воды на выходе	Отсоедините и подключите заново датчик температуры; замените датчик температуры воды на выходе.
E2	Неисправность датчика температуры воздуха	Отсоедините и подключите заново датчик температуры; замените датчик температуры воздуха
E3	Неисправность защиты от перегрева, когда температура воды на выходе > 90°C.	Нагрев будет остановлен. Температура автоматически упадет до 65°C, прежде чем возобновится нагрев.
E4	внутреннее давление оборудования ниже 0.05Мра	Проверьте систему отопления на наличие утечки

В **Таблице 4** представлены другие возможные неисправности и способы их устранения.

Таблица 4

Неисправность	Возможная причина	Метод устранения
Утечка теплоносителя в соединении труб	Присоединение подводки теплоносителя недостаточно плотное	Уплотните подсоединение подводки теплоносителя
	Повреждение уплотнительного кольца в месте соединения	Проверьте уплотнительное кольцо на повреждения

Нет индикации на панели	Кабель подключение панели управления не подключен	Подключить кабель
	Неисправность панели управления	Замените панель управления
	Отсутствует напряжение электропитания	Проверить соединение с электросетью
	Сработал термопредохранитель 105С	Ручной взвод пластиковая кнопка по центру термопредохранителя
Нет нагрева теплоносителя	Неисправность нагревательного элемента	Замените нагревательный элемент
	Неисправность главной платы управления	Замените главную плату управления
	Неисправность температурного датчика	Замените температурный датчик
	Сработал термопредохранитель 105С	Ручной взвод пластиковая кнопка по центру термопредохранителя
Недостаточный нагрев, неудовлетворительная температура	Неисправность нагревательного элемента	Замените нагревательный элемент
	Неисправность главной платы управления	Замените главную плату управления
	Площадь обогрева, превышающая предел мощности	Обеспечьте дополнительный обогрев помещения или приобретите прибор большей мощности
Интенсивное снижение давления теплоносителя, частое пополнение теплоносителя	Утечка в системе отопления	Проверьте систему отопления на наличие утечки

Если вышеперечисленные процедуры не помогли устранить неисправность, обратитесь в авторизованный сервисный центр.

ВНИМАНИЕ: не разбирайте и не ремонтируйте прибор самостоятельно, чтобы избежать несчастных случаев.

12. ТРАНСПОРТИРОВКА И ХРАНЕНИЕ

Транспортировка и хранение электрических котлов осуществляется в соответствии с манипуляционными знаками на упаковке:

– Необходимость защиты груза от воздействия влаги;

– Хрупкость груза, условие осторожного обращения;

– Рекомендованный температурный диапазон хранения груза от +5°С до +20°С;

– Правильное вертикальное положение груза.

13. УТИЛИЗАЦИЯ

При соблюдении правил установки, эксплуатации, технического обслуживания электрического котла и соответствии качества используемой воды действующим стандартам изготовитель устанавливает срок службы прибора 5 лет.

При утилизации электрического котла необходимо соблюдать местные экологические законы и рекомендации.

Изготовитель оставляет за собой право на внесение изменений в комплектацию, конструкцию и характеристики оборудования без предварительного уведомления, без ухудшения рабочих характеристик продукции.

14. ГАРАНТИИ ИЗГОТОВИТЕЛЯ

Изготовитель устанавливает срок гарантии на электрический котел 2 года.

Срок гарантии исчисляется с даты продажи электрического котла. При отсутствии или исправлении даты продажи штампа магазина срок гарантии исчисляется от даты выпуска электрического котла, указанной на идентификационной табличке на корпусе прибора. Дата выпуска изделия закодирована в уникальном серийном номере на идентификационной табличке (стикере), расположенной в нижней части на корпусе изделия. Серийный номер изделия состоит из тринадцати цифр. Третья и четвертая цифры серийного номера – год выпуска, пятая и шестая – месяц выпуска, седьмая и восьмая – день выпуска. Пре-

тензии в период гарантийного срока принимаются при наличии данного Руководства с отметками фирмы-продавца, заполненной отметкой об установке и идентификационной таблички на корпусе электрического котла.

Гарантия распространяется только на электрический котел, используемый исключительно для нужд, не связанных с осуществлением коммерческой деятельности. Ответственность за соблюдение правил установки и подключения лежит на покупателе и на монтажной организации, осуществившей подключение.

При установке и эксплуатации электрического котла потребитель обязан соблюдать требования, обеспечивающие безотказную работу прибора в течение срока гарантии. При нарушении данных требований, гарантийные обязательства Производителя прекращаются:

- выполнять меры безопасности и правила установки, подключения, эксплуатации и обслуживания, изложенные в Руководстве по эксплуатации и установке;
- исключить механические повреждения от небрежного хранения, транспортировки и монтажа оборудования;
- исключить замерзание электрического котла: при возникновении угрозы замерзания оборудования слить теплоноситель из котла и системы отопления;
- использовать для подключения электрического котла кабель, сечение которого не меньше минимального рекомендованного изготовителем (указывается на стикере на корпусе и в данном Руководстве).

Изготовитель не несет ответственность за недостатки, возникшие вследствие нарушения потребителем правил установки, эксплуатации и технического обслуживания электрического котла, изложенных в прилагаемому к прибору Руководству по установке и эксплуатации, в т.ч. в случаях, когда эти недостатки возникли из-за недопустимых параметров сетей (электрической, теплоснабжения и водоснабжения), в которых эксплуатируется электрический котел, и вследствие вмешательства третьих лиц. На претензии по внешнему виду электрического котла гарантия изготовителя не распространяется.

Ремонт, замена составных частей и комплектующих в пределах срока гарантии не продлевают срок гарантии на электрический котел в целом. Установка, электрическое подключение и первое использование электрического котла должно быть произведено квалифицированным специалистом. После завершения установки необходимо заполнить отметку об установке в данном Руководстве.

15. СВЕДЕНИЯ ОБ ИЗГОТОВИТЕЛЕ

Изготовитель:
THERMEX heating Technology (Jiangmen) CO., Ltd
ТЕРМЕКС хитинг Технолоджи (Цзянмынь) Ко., Лимитед
51, Jianshedonglu, Taoyuan town, Heshan city, PRC
51, Цзяньшедунлу, Таоюань, г. Хэшань, КНР

Все модели прошли обязательную сертификацию и соответствуют требованиям Технического регламента Таможенного союза ТР ТС 004/2011, ТР ТС 020/2011.

Номер сертификата соответствия ЕАЭС RU C-CN.АБ53.В.08286/23. Срок действия с 25.10.2023 по 24.10.2028 включительно.

Наименование и местонахождение торгующей организации, принимающей претензии по качеству в Российской Федерации:

ООО «Торговый дом ТЕРМЕКС» 187002, Россия, Ленинградская область, г. Тосно, Московское шоссе, д. 44, оф. 1, тел.: 8 (800) 333-00-23

Импортер в Российскую Федерацию:
ООО «Торговый дом ТЕРМЕКС» 187002, Россия, Ленинградская область, г. Тосно, Московское шоссе, д. 44, оф. 1, тел.: 8 (800) 333-00-23

Служба гарантийной и сервисной поддержки в Российской Федерации:

тел.: 8 (800) 333-00-23 (понедельник — пятница с 09:00 до 20:00; суббота, воскресенье с 10:00 до 18:00 по московскому времени; звонок по России бесплатный), e-mail: service@thermex.ru

Головной сервисный центр (установка и подключение ЭВН, гарантийный и постгарантийный ремонт): Россия, 196105, г. Санкт-Петербург, ул. Благодатная, д. 63, тел.: 8 (800) 333-00-23

Телефоны и адреса авторизованных сервисных центров в других городах и регионах России можно узнать на сайте www.thermex.ru или обратиться в сервисный центр, указанный фирмой-продавцом.

Наименование и местонахождение импортера и торгующей организации, принимающей претензии по качеству в Республике Беларусь:

ООО «АКВАТЕРМЕКС», 220029, г. Минск, ул. Куйбышева, д. 22, к. 6, к. 202Б, тел.: +375 17 3-800-200, +375 44 739-23-55, minsk@thermex.by, www.thermex.by

Служба гарантийной и сервисной поддержки в РБ: +375 17 3-800-200

Наименование импортера и торгующей организации, принимающей претензии по качеству в Казахстане:

ТОО «Термекс Сары-Арка», тел.: 8 (7212) 51-28-89

Қазақстанға импорттаушы, Қазақстанда сатушы, сапасы бойынша наразылықты қабылдаушы ұйымның атауы:

«Термекс Сары-Арка» ЖШС, тел.: 8 (7212) 51-28-89

Наименование и местонахождение импортера и торгующей организации, принимающей претензии по качеству в Республике Молдова:

ICS "Thermex MLD" SRL, R.Moldova, MD-2023, Mun. Chisinau, str. Uzinelor 78, of. 403, tel.: +373 (22) 81-77-58

Сервис-центр в Молдове: “RE-SERVE” S.R.L., R.Moldova, MD-2001, Mun. Chisinau, bd. Gagarin 16, tel.: +373 (22) 54-54-74

Наименование импортера и торгующей организации, принимающей претензии по качеству в Грузии:

ООО «Термекс Джи», тел.: +995 595273822

ОТМЕТКА О ПРОДАЖЕ

Модель _____ Серийный № _____

Дата продажи «_____» _____ 20 ___ г.

Фирма-продавец:

_____

Подпись представителя

фирмы-продавца_____ М. П.

Изделие укомплектовано, к внешнему виду изделия претензий не имею. Руководство по эксплуатации с необходимыми отметками получил, с правилами эксплуатации и условиями гарантии ознакомлен и согласен.

Подпись покупателя: _____

ОТМЕТКА ОБ УСТАНОВКЕ

Электрический котел установлен, проверен и пущен в работу работником монтажной организации.

Юридический адрес:

_____

Фактический адрес:

_____

Телефон/факс:

_____

(Штамп с полным наименованием организации)

Работник _____

(подпись) (Ф.И.О.)

Об основных правилах пользования владелец прибора проинструктирован

“____” _____20__г. _____

(подпись владельца прибора)

thermex®

ГАРАНТИЙНЫЙ ТАЛОН 1

Модель		Печать фирмы продавца
Серийный номер		
Дата продажи		
Фирма продавец		

Заполняется фирмой продавцом

thermex®

ГАРАНТИЙНЫЙ ТАЛОН 2

Модель		Печать фирмы продавца
Серийный номер		
Дата продажи		
Фирма продавец		

Заполняется фирмой продавцом

thermex®

ГАРАНТИЙНЫЙ ТАЛОН 3

Модель		Печать фирмы продавца
Серийный номер		
Дата продажи		
Фирма продавец		

заполняется фирмой продавцом

thermex®

ГАРАНТИЙНЫЙ ТАЛОН 4

Модель		Печать фирмы продавца
Серийный номер		
Дата продажи		
Фирма продавец		

заполняется фирмой продавцом

Дата приема		Печать сервисного центра
Дата выдачи		
Дефект		
Выполненная работа		
Мастер (Ф.И.О)		

Заполняется сервисным центром

Дата приема		Печать сервисного центра
Дата выдачи		
Дефект		
Выполненная работа		
Мастер (Ф.И.О)		

Заполняется сервисным центром

Дата приема		Печать сервисного центра
Дата выдачи		
Дефект		
Выполненная работа		
Мастер (Ф.И.О)		

Заполняется сервисным центром

Дата приема		Печать сервисного центра
Дата выдачи		
Дефект		
Выполненная работа		
Мастер (Ф.И.О)		

Заполняется сервисным центром

ТЕХНОЛОГИИ УМНОГО ДОМА

Wi-Fi Motion – новая экосистема вашего дома

Использование подключения Wi-Fi — обязательное требование современной концепции умного дома. Thermex объединяет оборудование, способное взаимодействовать друг с другом и с пользователем. Умный дом — новый шаг в будущее, реализованный вместе с качественным, надежным и современным оборудованием Thermex.

Технология беспроводной связи Wi-Fi Motion

Технология Wi-Fi Motion обеспечивает стабильную многопользовательскую беспроводную связь с устройствами Thermex. С помощью Wi-Fi можно управлять техникой в квартире, офисе, загородном коттедже или на предприятии из любой точки земного шара.

thermex.ru