Библиотека СОК

Схема подключения конвекторов к термостату КТ-200 с трёхступенчатой регулировкой скорости вращения вентиляторов

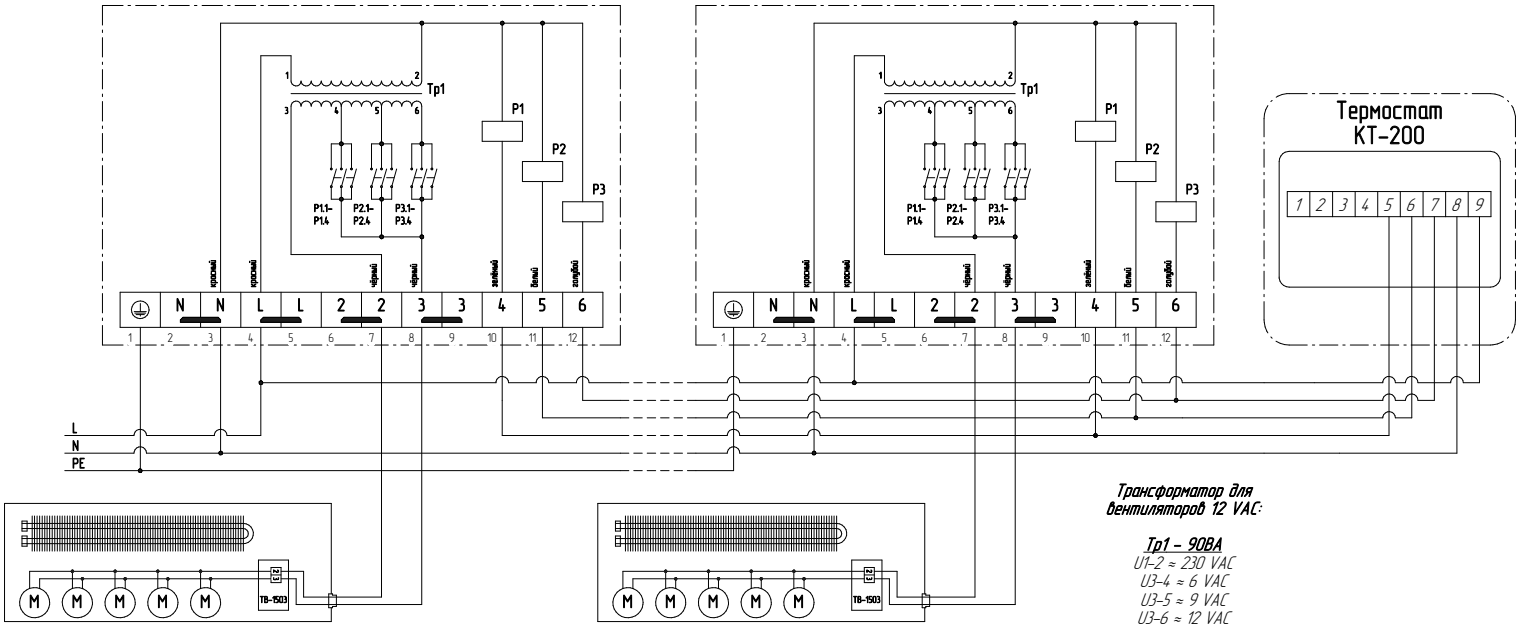

Трансформатор для вентиляторов 12 VAC:

Тр1 – 90ВА
U1-2 ≈ 230 VAC
U3-4 ≈ 6 VAC
U3-5 ≈ 9 VAC
U3-6 ≈ 12 VAC