STOUT

ТЕХНИЧЕСКИЙ ПАСПОРТ

НАСОС ПОВЕРХНОСТНЫЙ STOUT

Тип: SPJ-0001-000100

1. СВЕДЕНИЯ ОБ ИЗДЕЛИИ

1.1. НАИМЕНОВАНИЕ

Насос поверхностный STOUT, тип: SPJ-0001-000100.

1.2. ИЗГОТОВИТЕЛЬ

ARVEN s.r.l. via Artigiani n°10 25030 MACLODIO (Brescia) - ITALIA.
ПО ЗАКАЗУ ООО «ТЕРЕМ» для бренда STOUT (Организация, уполномоченная изготовителем на принятие и удовлетворение требований потребителей на территории РФ). Сайт: www.stout.ru

2. НАЗНАЧЕНИЕ ИЗДЕЛИЯ

Поверхностные самовсасывающие насосы STOUT используются для водоснабжения бытовых и малых систем орошения, моечных станций, повышения давления, а также в промышленных установках для перекачивания жидкостей не агрессивных к материалам насоса.

3. УСТРОЙСТВО И ТЕХНИЧЕСКИЕ ХАРАКТЕРИСТИКИ

3.1. УСТРОЙСТВО НАСОСОВ

Эскиз	Поз	Наименование	
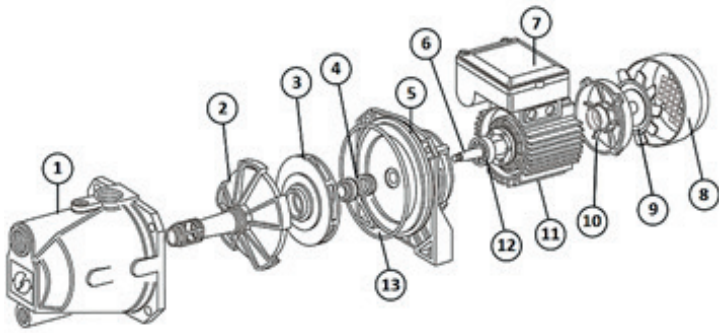	1	Корпус насоса	Чугун
	2	Трубка Вентури и диффузор	Норил
	3	Рабочее колесо	Латунь
	4	Скользящие уплотнения	Графит, керамика
	5	Фланец насоса	Чугун
	6	Вал	Нержавеющая сталь AISI416
	7	Клеммная коробка	Пластик
	8	Кожух крыльчатки	Нержавеющая сталь
	9	Крыльчатка	Норил
	10	Крышка эл. двигателя	Алюминий
	11	Корпус эл. двигателя	Алюминий
	12	Подшипник	Сталь
	13	Уплотнение	NBR

При включении насоса, жидкость, которая находится в гидравлической части насоса, под действием центробежной силы направляется от центра колеса к периферии, что приводит к созданию разряжения в центральной части рабочего колеса, при этом на периферии давление повышается, в результате этого жидкость из насоса поступает в напорный трубопровод.

Поверхностные самовсасывающие насосы STOUT оснащаются однофазными электродвигателями, которые оборудованы встроенным конденсатором, в обмотках статора установлена тепловая защита, отключающая электродвигатель при повышении температуры обмоток выше допустимого значения.

3.2. ТЕХНИЧЕСКИЕ ХАРАКТЕРИСТИКИ ПРОВОДНОЙ КОНТРОЛЬНОЙ ПАНЕЛИ

Наименование	Значение
	SPJ-0005-000120
Электропитание, В	220
Частота, Гц	50
Потребляемый ток, А	4,3
Конденсатор, мкФ/В	20/450
Максимальное рабочее давление, бар	10
Перекачиваемая жидкость	Вода
Глубина всасывания, м	7
Диапазон температур жидкости, °С	От 0 до +35
Степень защиты	IP 44
Резьба патрубков (UNI ISO 228/1)	1"
Диапазон допустимых температур окружающей среды, °С	От 0 до +40
Температура хранения, °С	От -10 до +40
Средний срок службы, лет	10

*Насосы разработаны, изготовлены и предназначены для перекачивания воды, свободной от взрывоопасных веществ и твердых частиц или волокон, плотностью 1 кг/дм^3 и кинематической вязкостью равной 1 мм^2/с, а также химически неагрессивных жидкостей.

3.3. ГРАФИКИ РАСХОДНО - НАПОРНЫХ ХАРАКТЕРИСТИК НАСОСОВ

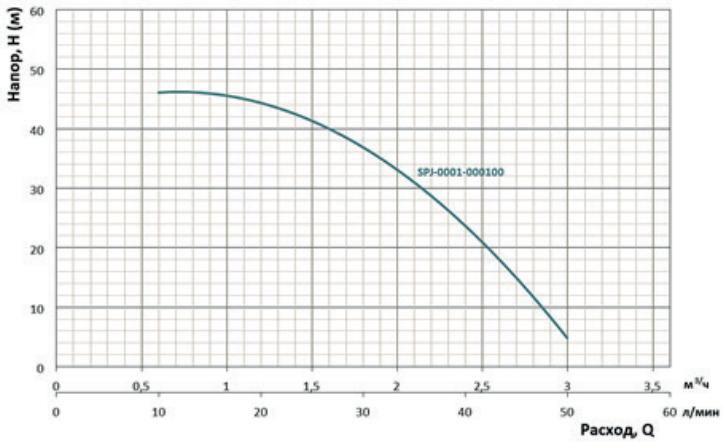

Артикул	Наименование				
Максимальная производительность, (Q М^3/с)	0,6	1,2	1,8	2,4	3
Максимальная производительность, q (Л/мин)	10	20	30	40	50
Максимальный напор, Н (М)	53,0	50,5	46,5	42,0	37,0

4. НОМЕНКЛАТУРА И ГАБАРИТНЫЕ РАЗМЕРЫ

4.1. НОМЕНКЛАТУРА

Артикул	Наименование	Мощность, кВт	Максимальный напор, М	Производительность макс., Л/Мин	Материал рабочего колеса
SPJ-0001-000100	Насос поверхностный	0,75	47,5	50	Латунь

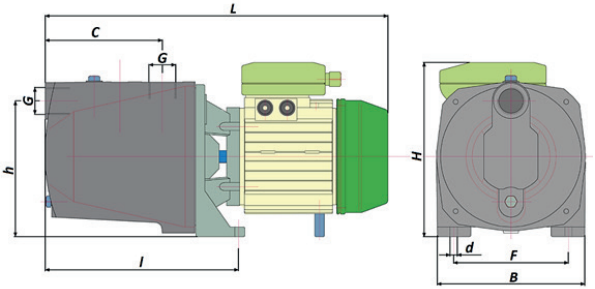

4.2. ГАБАРИТНЫЕ РАЗМЕРЫ

Артикул	Наименование	Мощность, кВт	Максимальный напор, м	Максимальная производитель-ность, л/мин	Материал рабочего колеса
SPJ-0001-000100	Насос поверхностный	0,75	47,5	50	Латунь

5. РЕКОМЕНДАЦИИ ПО МОНТАЖУ И ЭКСПЛУАТАЦИИ

5.1. ОБЩИЕ ПОЛОЖЕНИЯ

Монтаж насосов STOUT и их электрические подключения рекомендовано производить квалифицированными специалистами, обладающими соответствующими техническими знаниями и навыками.

Насосы не требуют специального технического обслуживания, при этом для того, чтобы гарантировать длительный срок службы и корректную работу оборудования, необходимо придерживаться параметров, изложенных в данном паспорте.

Во избежание ошибок и несчастных случаев, убедитесь, что все лица, использующие устройство, внимательно ознакомились с условиями его работы и функциями обеспечения безопасности.

Насосы не могут использоваться не по назначению. Оборудование не предназначено для использования детьми, а также лицами с ограниченными физическими и умственными способностями или не имеющими опыта и знаний, если только они не находятся под контролем лиц, ответственных за их безопасность. Дети должны находиться под присмотром, чтобы они не играли с прибором.

Внимание! Насосы нельзя использовать в прудах, бассейнах при наличии там людей, а также для перекачки углеводородов (бензина, дизельного топлива, горючих масел, растворителей и т. д.) в соответствии с действующими правилами техники безопасности.

Для предотвращения несчастных случаев необходимо соблюдать действующие предписания в строгом соответствии с «Правилами технической эксплуатации электроустановок потребителей» и «Правилами техники безопасности при эксплуатации электроустановок потребителей» (ПТЭ и ПТБ).

При неисполнении правил безопасности и нарушении правил эксплуатации возможен отказ в возмещении ущерба и гарантии. Производитель также не несет ответственности за ущерб, причиненный по неосторожности.

5.2. МОНТАЖ

Достать насос из упаковки и проверить его целостность, проверить соответствие рабочих характеристик, указанных на табличке насоса параметрам системы, в которую он будет установлен. Если насос не соответствует вашему заказу или оборудование повреждено, немедленно свяжитесь с поставщиком, указав характер дефектов.

Внимание! Не устанавливайте и не используйте насос, если у вас есть сомнения в его безопасности.

Установку насосов следует производить в вентилируемом и защищенном от атмосферных воздействий помещении с максимальной температурой окружающей среды от 0°С до 40 °С. Место установки насоса должно быть организовано таким образом, чтобы обеспечить: удобство электрических подключений, пространство для обеспечения полноценной вентиляции двигателя, возможность контроля вращения вала, удобство заполнения и опорожнения насоса с возможностью сбора сливаемой жидкости. Во избежание вибраций насосы должны устанавливаться и фиксироваться на плоских и твердых поверхностях в строго горизонтальном положении вала ротора, опорными ножками вниз.

Вкрутите трубы в соответствующие отверстия насоса без чрезмерного усилия, чтобы не повредить их. Желательно использовать трубы с внутренним диаметром не менее диаметра нагнетательного патрубка, чтобы избежать снижения производительности насоса и возможных засорений. При монтаже всасывающего трубопровода следует исключить возможность образования перегибов, воздушных карманов и любых других факторов, ограничивающих поступление воды. На конце трубы должен быть установлен собратным клапан, оборудованный фильтром. При условии, если высота всасывающего трубопровода превышает 4 метра или горизонтальный участок превышает 10 метров, для его организации необходимо использовать трубы большего диаметра. Чтобы

исключить образования завихрений всасывающая труба должна быть погружена в перекачиваемую жидкость не менее, чем на 0,5 метра.

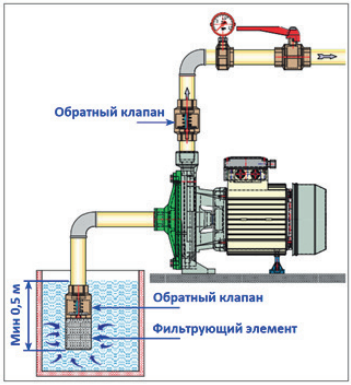

Диаметр напорной трубы также влияет на скорость потока и давление в точках водоразбора. Для установок с продолжительной длиной нагнетательного трубопровода потери могут быть уменьшены за счет применения труб большего диаметра. Чтобы исключить опорожнение напорной трубы, сразу после насоса рекомендуется установить обратный клапан. Это необходимо не только для проведения технического обслуживания, но и для предотвращения гидравлического удара, который может возникнуть при внезапной остановке насоса. Это особенно актуально в случаях, когда высота водяного столба превышает 20 метров. При монтаже труб следует контролировать, чтобы уплотнительные материалы или соединительные детали не уменьшали полезное проходное сечение трубы. Чтобы исключить нагрузку и передачу напряжения на насос следует предусмотреть фиксацию труб хомутами с анкерным креплением.

5.3. ЭЛЕКТРИЧЕСКИЕ ПОДКЛЮЧЕНИЯ

Подключение насоса к электрическим сетям должно выполняться в строгом соответствии с «Правилами технической эксплуатации электроустановок потребителей» и «Правилами техники безопасности при эксплуатации электроустановок потребителей» (ПТЭ и ПТБ). Работы должен производить квалифицированный электрик, имеющий все необходимое оборудование, и обладающий соответствующими техническими знаниями и навыками. Перед подключением следует убедиться, что напряжение сети соответствует номинальной мощности двигателя, а также в наличии эффективной цепи заземления.

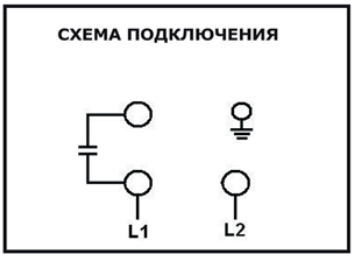

Внимание! Перед началом любых работ с оборудованием убедитесь, что электропитание отключено и не может произойти его случайное включение.

Двигатели насосов оснащены встроенной тепловой защитой и могут подключаться напрямую к сети. Выполните подключение в соответствии со схемой, приведенной под крышкой или на табличке клеммной коробки. Заземляющий провод должен быть длиннее фазных проводов и должен подключаться первым при сборке и последним отсоединяться при демонтаже. Для подключения насоса рекомендуется выделить привилегированную линию электропитания, которую следует оснастить защитой от утечки тока на землю (УЗО) с током отключения менее 30 мА. Установите в панели управления подходящий автоматический выключатель двигателя с характеристикой, соответствующей номинальному току. При нестабильном напряжении электросети требуется установка стабилизатора напряжения. Используйте гибкий силовой кабель типа H07 RN-F с соответствующим поперечным сечением. При любом повреждении электрического кабеля требуется его замена, а не ремонт.

5.4. ЗАПУСК НАСОСА

Внимание! Насос не должен работать без перекачиваемой жидкости, т.к. это приводит к повреждению деталей насоса.

Запуск и остановка насоса могут быть осуществлены:

- Вручную - подключением кабеля к сети;
- Автоматически – с помощью реле давления, либо специальных электронных устройств, позволяющих производить управление насосами.

Перед первым запуском следует убедиться, что насос заполнен, а вал вращается свободно. Если вал неподвижен, разблокируйте его с помощью отвертки, для этого на валу со стороны вентилятора предусмотрен специальный паз. Если насос не запускается, возможно, он пустой, его следует заполнить рабочей жидкостью, эта операция осуществляется через заливной колпачок, размещенный в верхней части корпуса насоса. Запустите установку и при работающем насосе, медленно откройте запорный клапан на линии нагнетания. Это обеспечит удаление воздуха и увеличение давления во время пуска.

5.5. ЭКСПЛУТАЦИОННЫЕ ОГРАНИЧЕНИЯ

Не допускается:

- вмешательство в конструкцию и модификация компонентов насоса;
- работа насоса без расхода воды («на закрытый кран»);
- перекачивание воды с длинноволоконными включениями (волосы, предметы гигиены и т. п.);
- работа насоса во время нахождения в воде людей и животных;

- использование насоса для перекачивания горючих, химически активных жидкостей, а также воды, содержащей абразивные вещества и прочие твердые предметы, которые приводят к интенсивному износу рабочих органов, снижению производительности и напора насоса;
- перекачивание вязких жидкостей, в т.ч. фекальных масс;
- перенос, поднятие насоса за кабель.

5.6. ОБСЛУЖИВАНИЕ

Внимание! Перед любой проверкой или техническим обслуживанием оборудования убедитесь, что электропитание отключено и не может произойти его случайное включение.

Насосы не требуют специального технического обслуживания. Основные действия по уходу сводятся к содержанию изделия в чистоте и его регулярному осмотру. Нарушение работоспособности электродвигателя по причине значительного механического износа элементов гидравлической части насоса, а также замена изношенных элементов в сервисном центре, авторизованным заводом-изготовителем, не является гарантийным видом работ. Разборку и осмотр насоса должен производить квалифицированный специалист, имеющий все необходимое оборудование, и обладающий соответствующими техническими знаниями и навыками. При этом можно воспользоваться услугами любых других специалистов, однако, при этом продавец, уполномоченная изготовителем организация, импортер, завод-изготовитель не несут ответственности за действия, приведшие к поломке оборудования и ущерб причиненный покупателю. В любом случае, все ремонтные и профилактические мероприятия необходимо проводить только после отключения насоса от электросети, и убедившись, что он не может внезапно начать работать.

При разборке насоса необходимо обращать пристальное внимание на острые предметы, которыми можно пораниться.

Если двигатель гудит, а вал не вращается необходимо убедиться, что вал не заклинен и рабочее колесо имеют свободное вращение. Для этого необходимо выполнить следующие действия: полностью отключить насос от электрической сети, разблокировать его с помощью отвертки, для этого на валу со стороны вентилятора предусмотрен специальный паз, если этого недостаточно, следует снять корпус насоса, отвернув крепежные винты и произвести его очистку, удалив все загрязнения, затем установить элементы насоса в обратном порядке.

Внимание! Любое несанкционированное вмешательство в конструкцию насоса, освобождает производителя от ответственности и гарантийных обязательств. Все запчасти, используемые при ремонте насосного оборудования STOUT, должны быть оригинальными и одобрены производителем, чтобы обеспечить максимальную безопасность оборудования, на которые они могут быть установлены.

Внимание! Для межсезонного хранения насоса, при условии воздействия на него отрицательных температур, необходимо полностью слить воду не только из насоса, но и из всасывающей и напорной магистралей.

5.7. НЕИСПРАВНОСТИ И СПОСОБЫ УСТРАНЕНИЯ

Неисправность	Возможные причины	Способ устранения
Двигатель не запускается и не издает шумов	Отсутствие напряжения в сети	Убедитесь, что двигатель находится под напряжением и что напряжение соответствует паспортным данным и табличке на корпусе насоса/обратитесь в сервисный центр
	Перегорели предохранители в системе подачи питания	Заменить предохранители. Если новые предохранители снова перегорают, необходимо проверить электрооборудование
	Сработал автомат защитного отключения тока или напряжения	Включить автомат защитного отключения тока и проверить электрооборудование
Насос не подает воду	Воздух из корпуса насоса не полностью удален	Отключить насос от сети, выкрутить пробку из заливного отверстия. Обеспечить выход воздуха. Вновь залить воду, установить пробку и включить насос
	Попадание воздуха во всасывающую магистраль.	Проверить герметичность соединений и отсутствие колен и обратных углов на всасывающей магистрали
	Уровень жидкости слишком низкий	Убедитесь, что напорная труба полностью погружена в воду
	Рабочее колесо не вращается	Отключите насос от сети и поверните вал вручную/обратитесь в сервисный центр
Тепловая защита останавливает насос	Напряжение питания не соответствует требуемому (напряжение или слишком высокое, или слишком низкое)	Отключить питание, устранить причину перегрева, дождаться охлаждения насоса, при необходимости залить воду и вновь включить насос.
	Температура перекачиваемой жидкости слишком высока	Снизьте температуру жидкости. Подождите пока насос не остынет (около 20 минут), снова запустите насос
	Насос механически заблокирован.	Отключите насос от сети и поверните вал вручную/обратитесь в сервисный центр

6. УСЛОВИЯ ХРАНЕНИЯ И ТРАНСПОРТИРОВКИ

Насосы STOUT должны храниться в упаковке предприятия-изготовителя согласно условиям хранения по ГОСТ 15150-69.

Насосы STOUT транспортируют любым видом транспорта в соответствии с правилами перевозки грузов и техническими условиями погрузки и крепления грузов, действующими на данном виде транспорта.

Насосы STOUT при транспортировании следует оберегать от ударов и механических нагрузок, а их поверхность от нанесения царапин. Запрещается транспортировать и поднимать оборудование за кабель питания. Упакованные насосы в транспортных средствах должны быть надежно закреплены для обеспечения устойчивого положения и предотвращения перемещения при транспортировке, а также защищены от прямого воздействия атмосферных осадков и солнечных лучей.

7. УТИЛИЗАЦИЯ

Утилизация изделия производится в соответствии с установленным на предприятии порядком (переплавка, захоронение, перепродажа), составленным в соответствии с Законами РФ №96-ФЗ "Об охране атмосферного воздуха", №89-ФЗ "Об отходах производства и потребления", №52-ФЗ "О санитарно-эпидемиологическом благополучии населения", а также другими российскими и региональными нормами, актами, правилами, распоряжениями и пр., принятыми во исполнение указанных законов.

Забота об окружающей среде является для нас первоочередным делом. Этот символ на изделии или упаковке указывает на то, что изделие не следует рассматривать как обычные бытовые отходы, а вместо этого следует сдать в соответствующий пункт сбора для переработки электрических и электронных приборов. Обеспечив правильную утилизацию этого изделия, вы поможете предотвратить потенциальные негативные последствия для окружающей среды и здоровья, которые, в противном случае могли бы быть вызваны его ненадлежащей утилизацией. Сортируя отходы для последующей переработки, мы помогаем защитить окружающую среду. Обязанностью пользователя является передача использованного оборудования в специальный пункт сбора для утилизации отходов электрического и электронного оборудования. Для получения более подробной информации об утилизации этого продукта вы можете обратиться в муниципальное управление, местную службу утилизации отходов или в магазин, где вы его приобрели.

8. ПРИЕМКА И ИСПЫТАНИЯ

Продукция, указанная в данном паспорте, изготовлена, испытана и принята в соответствии с действующей технической документацией фирмы-изготовителя.

9. СЕРТИФИКАЦИЯ

Декларация о соответствии ЕС

Фирма ARVEN s.r.l. - via Artigiani, n°10 - 25030 MA- CLODIO (BS) - ITALY, под свою исключительную ответственность заявляет, что производимые нами насосы, соответствуют следующим стандартам:

-Директива по электромагнитной совместимости 2014/30/EU и последующие поправки.
-Директива по низкому напряжению 2014/35/EU и последующие поправки.
-Директива по машинному оборудованию 2006/42/CE и последующие поправки.
-Директива ROHS 2011/65/EU для ограничения использования некоторых опасных веществ в электрическом и электронном оборудовании.
-Директива WEEE 2012/19/EU и последующие поправки.

Marcello Grazioli
Technical & Quality Dept.
ARVEN s.r.l.

ДЕКЛАРАЦИЯ О СООТВЕТСТВИИ ВЫДАНА 23 НОЯБРЯ 2016 ГОДА

10. ГАРАНТИЙНЫЕ ОБЯЗАТЕЛЬСТВА

Изготовитель гарантирует соответствие насосов STOUT требованиям безопасности, при условии соблюдения потребителем правил, установленных настоящим Техническим паспортом.

Срок службы насосов STOUT при условии соблюдения потребителем правил, установленных настоящим Техническим паспортом и проведении необходимых сервисных работ составляет 10 лет со дня передачи продукции потребителю.

Гарантийный срок составляет 24 месяца с даты продажи товара, но не может выходить за пределы срока службы товара.

Гарантия распространяется на все дефекты, возникшие по вине завода-изготовителя.

Гарантия не распространяется на дефекты, возникшие в случаях:

- нарушения паспортных режимов хранения, монтажа, испытания, эксплуатации или обслуживания изделия;
- ненадлежащей транспортировки и погрузочно-разгрузочных работ;
- наличия следов воздействия веществ, агрессивных к материалам изделия;
- наличия повреждений, вызванных пожаром, стихией, форс-мажорными обстоятельствами;
- повреждений, вызванных действиями потребителя;
- наличия следов постороннего вмешательства в конструкцию изделия.

Претензии к качеству товара могут быть предъявлены в течение гарантийного срока.

Неисправные изделия, вышедшие из строя в связи с производственным браком, в течение гарантийного срока ремонтируются или заменяются на новые бесплатно. Затраты, связанные с демонтажем и транспортировкой неисправного изделия в период гарантийного срока, Покупателю не возмещаются. В случае необоснованности претензии затраты на диагностику и экспертизу изделия оплачиваются Покупателем.

При предъявлении претензий к качеству товара, покупатель представляет следующие документы:

1. Заявление в произвольной форме, в котором указываются:
   - название организации или Ф.И.О. покупателя;
   - адрес покупателя и контактный телефон;
   - название и адрес организации, производившей монтаж;
   - адрес установки изделия;
   - краткое описание дефекта.
2. Документ, подтверждающий покупку изделия (накладная, кассовый чек, квитанция);
3. Фотографии неисправного изделия (в том числе с места установки);
4. Акт гидравлического испытания системы, в которой монтировалось изделие (в случае проведения гидравлического испытания);
5. Копия гарантийного талона со всеми заполненными графами.

В случае отсутствия в комплектации к продукции технического паспорта изделия, содержащего гарантийный талон, для получения гарантии необходимо распечатать с сайта www.stout.ru технический паспорт изделия вместе с гарантийным талоном. Продавец вносит в гарантийный талон сведения о приобретенном товаре, прикрепляет чек, накладную или квитанцию об оплате, скрепляет печатью или штампом. Покупатель ставит подпись об ознакомлении с условиями гарантии, правилами установки и эксплуатации.

Изготовитель оставляет за собой право вносить в конструкцию насосов STOUT изменения, не ухудшающие качество изделий.

11. ГАРАНТИЙНЫЙ ТАЛОН

к накладной № _____ от «___» _____ г.

Наименование товара:

№	Артикул	Количество	Примечание

Гарантийный срок 24 месяца с даты продажи.
Претензии по качеству товара принимаются по адресу:
117418, Российская Федерация, Москва, Нахимовский пр-т, 47, офис 1522;
тел: +7 (495) 775-20-20, факс: 775-20-25, E-mail: info@stout.ru

С условиями гарантии, правилами установки и эксплуатации ознакомлен:

Покупатель: _____
(подпись)

Продавец: _____
(подпись)

Штамп или печать
торгующей организации