Библиотека СОК

ROMMER

КОНТРОЛИРУЕМОЕ КАЧЕСТВО

Технический паспорт

КОМПЛЕКТ ДЫМОХОДА СТАНДАРТ 60/100
L900мм

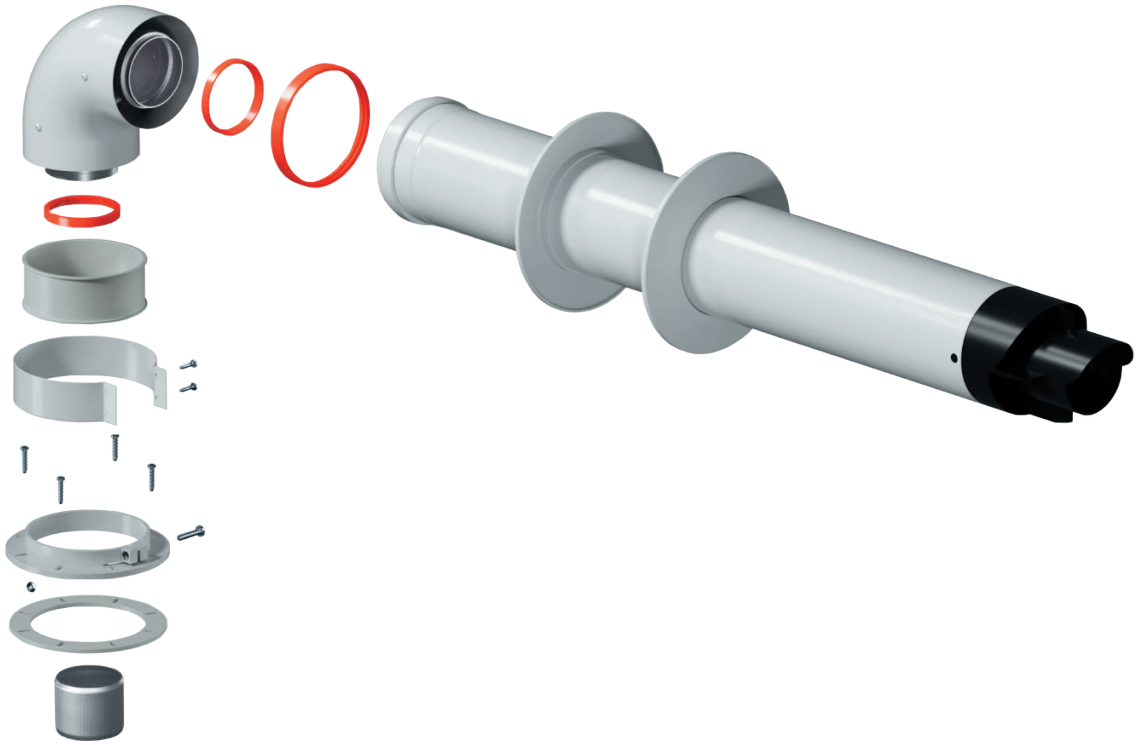

2026

Благодарим Вас за то, что Вы отдали предпочтение нашей продукции.

При покупке просим проверить:

- соответствие типу газового оборудования, к которому присоединяется система дымоудаления;
- целостность упаковки;
- отсутствие механических повреждений;
- комплектность.

1. НАИМЕНОВАНИЕ

Комплект дымохода СТАНДАРТ 60/100 L900мм.

2. НАЗНАЧЕНИЕ

Коаксиальный дымоход предназначен для подачи воздуха в газовый котел и удаления продуктов сгорания из него.

3. КОНСТРУКЦИЯ ГОРИЗОНТАЛЬНОГО ЭЛЕМЕНТА

Основные элементы:

1. Уплотнение силиконовое D100 - 1 шт.

2. Пружина распорная стальная - 1 шт.

3. Наружный корпус стальной D100 - 1 шт.

4. Внутренний корпус алюминиевый D60 - 1 ш

5. Наконечник* D60/100 - 1 шт.

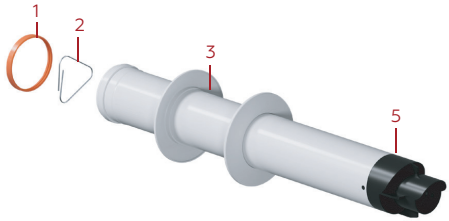

4. ТЕХНИЧЕСКИЕ ХАРАКТЕРИСТИКИ

- Диаметр внутренней трубы: **60 мм**
- Диаметр наружной трубы: **100 мм**
- Материалы: **Алюминий / Сталь / Силикон / Полимеры**
- Рабочая среда: **воздух, продукты сгорания газа**
- Температура рабочей среды: **от -35°C до +140°C**

5. ГАБАРИТЫ

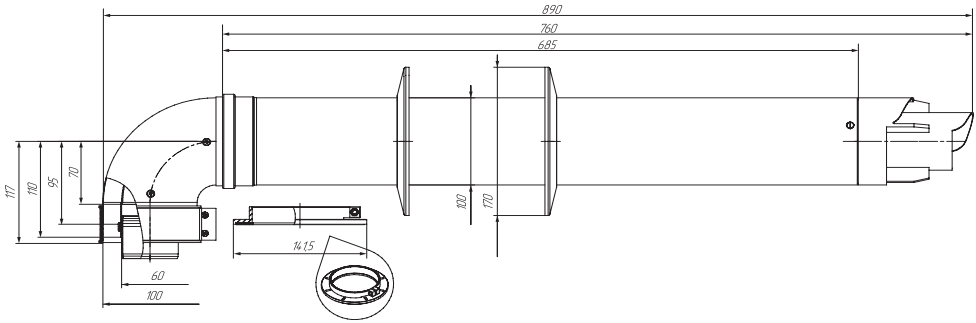

* Технические характеристики и внешний вид могут изменятся без уведомления

6. ХАРАКТЕРИСТИКА

Модель	Характеристика	Значение
L900	Общая длина, мм	890±10
	Длина гризонтального участка (от отвода до конца патрубка DN60), мм	760±10
	Рабочая длина (от отвода до воздухозабора DN100), мм	685±5

7. КОНСТРУКЦИЯ СТАРТОВОГО ЭЛЕМЕНТА (ОТВОД D60)

Основные элементы:
1. Наружный корпус. Отвод D100 - 1 шт.
2. Внутренний корпус. Отвод D60- 1 шт.
3. Винт притупленный - 4 шт.
4. Уплотнение силиконовое - 2 шт.
5. Накладка декоративная D100 – 2 шт.

Комплектующие:
6. Хомут (комплект)
7. Фланец (комплект)
8. Втулка D60

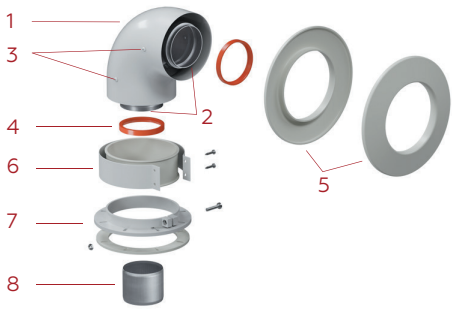

8. СОВМЕСТИМОСТЬ ДЫМОХОДОВ С ПРОИЗВОДИТЕЛЯМИ КОТЛОВ

Dn 60/100 Традиционная система ROMMER	1	2	3	4	5	6	7	8
RCA-6010-250900 Комплект дымохода СТАНДАРТ УНИВЕРСАЛЬНЫЙ 60/100 - 900мм (кроме Immergas и Navien Deluxe 75/100)	x	x	x	x	x	x	x	x
RCA-6010-210900 Комплект дымохода СТАНДАРТ 60/100 - 900мм хомут в комплекте + втулка D60 L-50 (Baxi (кроме ECO Nova/Classic), Ariston, Vaillant, Viessmann, Kiturami, Mizudo, Beretta, Oasis, Wolf, Haier, Tiberis, DeDietrich, Arderia)	x	x	x	x	x	x		x
RCA-6010-240900 Комплект дымохода СТАНДАРТ 60/100 - 900мм (Bosch, Buderus, Navien S/C/E, Baxi ECO Nova/Classic, Baltur, Fondital) в комплекте фланец	x	x	x	x	x		x	
RCA-6010-260900 Комплект дымохода СТАНДАРТ 60/100 - 900мм (IMMERGAS)	x	x	x	x	x		x*	x*

*Специальный фланец и фтулка-адаптер Immergas

9. МОНТАЖ И ОБСЛУЖИВАНИЕ

Внимание! Монтаж системы дымоудаления рекомендуется производить только квалифицированным авторизированным сервисным и монтажным специалистам.

При монтаже необходимо в первую очередь руководствоваться инструкцией к отопительному прибору, для функционирования которого используется данная система дымоудаления.

10. НЕОБХОДИМЫЕ УСЛОВИЯ МОНТАЖА

• При проходе дымохода по фасаду дома требуется соблюдать расстояние между землей и трубой не менее, чем в 2 м.

• Расстояние от трубы до дверей, вентиляционных выходов и окон по горизонтали и вертикали должно быть не менее 0,6 м.

• Нельзя выводить канал дымохода в другое помещение или искусственное сооружение — подвал, подъезд, гараж, арку.

Трубу коаксиального дымохода можно выводить только на улицу!

• Необходимо обеспечить свободное пространство перед коаксиальной трубой — не менее 1,5 м (не должно быть внешних препятствий в виде заборов, стен, столбов и т.д.).

• При размещении канала под окном расстояние от его нижнего края до магистрали должно быть от 1 м.

• Если в системе дымоотведения не используется конденсатоотводчик, то коаксиальная труба монтируется с уклоном к земле (в пределах 3°).

• В конструкции оптимально использовать не более 2-х коаксиальных колен.

• Не менее 20 см должно быть между газовыми трубами и элементами дымохода.

• Максимальная длина дымохода не должна превышать 5 м, данный параметр может быть иным в зависимости от требований изготовителя отопительного оборудования.

• Каждое промежуточное колено 90° уменьшает максимально допустимую длину дымохода на 1 м, колено 45° — на 0,5 м.

Два колена 90°, непосредственно одно за другим, уменьшают максимальную длину на 4 м. Первое колено 90° (колено подключения) не учитывается при подсчёте максимальной длины.

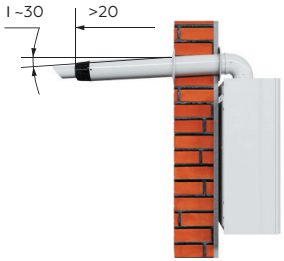

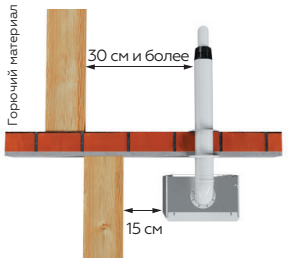

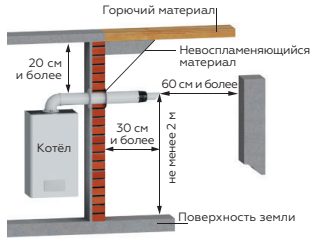

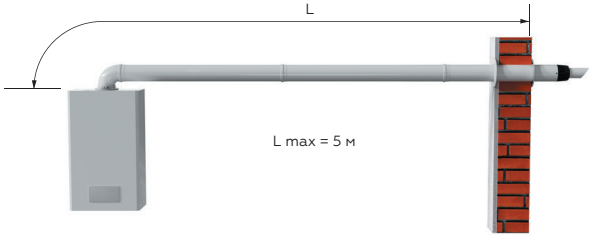

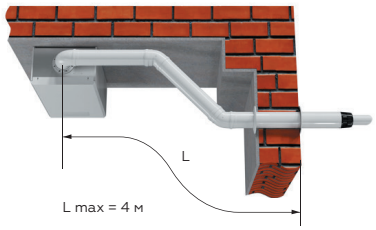

11. СХЕМЫ ПРИСОЕДИНЕНИЯ

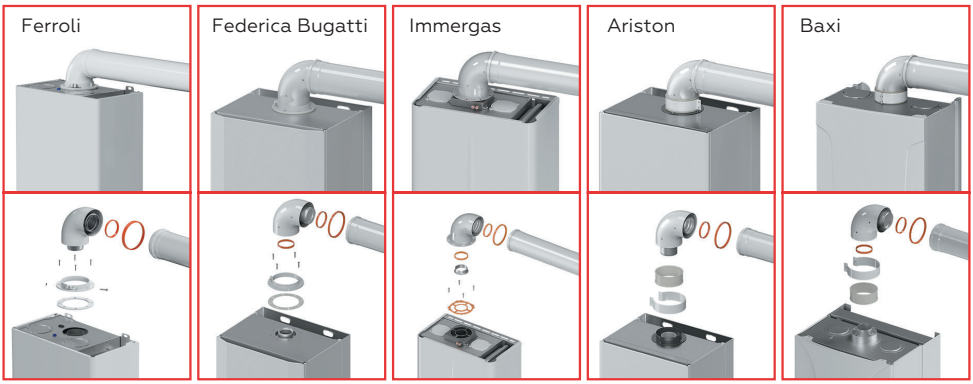

12. УСЛОВИЯ ХРАНЕНИЯ И ТРАНСПОРТИРОВКИ

Изделие должно храниться в закрытом помещении исключающим возможность попадания на них атмосферных осадков. Изделие необходимо перевозить в заводской упаковке крытым транспортом любого вида, согласно правилам перевозки, действующими на данном виде транспорта с соблюдением мер по предотвращению ударов и других механических воздействий на изделия.

13. УКАЗАНИЕ МЕР БЕЗОПАСНОСТИ

• Установка системы дымоудаления должна осуществляться с соблюдением мер техники безопасности и с использованием средств индивидуальной защиты.

• При монтаже системы дымоудаления необходимо проверить герметичность соединения внутренней трубы для отвода отработанных газов (Ø60), при отсутствии герметичного подключения необходимо прекратить эксплуатацию и заменить уплотнительный материал.

• Запрещается монтаж/ремонт/обслуживание коаксиальной системы при работающем отопительном приборе.

• При любом подозрении на неправильную работу изделия необходимо прекратить его использование, отключить обогревательный прибор.

• Устройство дымоотводов от каждого теплогенератора через наружные стены (в том числе через окна, под балконами и лоджиями) в жилых многоквартирных зданиях не допускается. Дымовые каналы (трубы) не допускается прокладывать через жилые помещения. Пределы огнестойкости конструкций дымовых каналов (труб) должны быть не менее установленных СП 7.13130. (Источник СП 60.13330.2012).

• Техническое обслуживание и ремонт теплогенератора, газопровода, дымохода и воздуховода для забора наружного воздуха должны осуществляться специализированными организациями, имеющими свою аварийно-диспетчерскую службу. СНиП 41-01-2003.

14. СЕРТИФИКАЦИЯ

Соответствие продукции требованиям ГОСТ 53321-2009 подтверждено следующими сертификатами:

1. Добровольный сертификат соответствия РОСС RU.32396.04НТЦ0.ОС02.02656 согласно ТУ 25.11.23–001– 42003024 –2020 «Элементы дымо-воздуховодных систем».

2. Сертификат соответствия требованиям пожарной безопасности согласно ГОСТ 53321-2009 по системе добровольной сертификации «безопасность и качество» № ССБК.RU.ПБ32.Н000013.

3. Сертификат соответствия EN 14989-2-2013 (Беларусь) до 21.06.2026.

Внимание! Приступать к установке и эксплуатации элементов системы дымоудаления только после внимательного ознакомления с инструкцией по эксплуатации.

Данная продукция изготовлена с соблюдением всех норм и стандартов.

Все комплектующие сертифицированы на территории РФ и стран ЕС.

Применяется для газовых котлов с закрытой камерой сгорания и принудительным удалением продуктов горения как зарубежного, так и отечественного производства.

15. ГАРАНТИЙНЫЕ ОБЯЗАТЕЛЬСТВА

Производитель гарантирует безотказную работу при соблюдении потребителями правил эксплуатации, технического обслуживания и хранения, установленных настоящим паспортом.

При покупке товара покупатель должен проверить внешним осмотром отсутствие повреждений и его комплектность.

При обнаружении недостатков потребитель имеет право обратиться к продавцу с письменным требованием о замене или возврате изделия. При этом к заявлению должны быть приложены оригиналы следующих документов:

- кассовый чек на приобретённое изделие;
- паспорт изделия;
- акт, подтверждающий наличие недостатков с описанием.

Претензии по качеству принимаются производителем.

Гарантийный срок 5 лет с момента продажи.

Срок службы не менее 10 (десяти) лет.

Производитель не несет ответственность в случаях:

- несоблюдения потребителем правил эксплуатации;
- несоблюдения потребителем, торгующей или транспортной организацией правил транспортировки и хранения изделия;
- наличия на изделии механических повреждений;
- использования изделия не по назначению.

16. ГАРАНТИЙНЫЙ ТАЛОН

Гарантийный талон

к накладной № _____ от «___» _____ г.

Наименование товара: Комплект дымохода СТАНДАРТ

№	Артикул	Примечание

Гарантийный срок 5 лет с момента продажи.
Срок эксплуатации комплекта дымохода - 10 лет.
Организация, уполномоченная изготовителем на принятие и удовлетворение требований потребителей на территории РФ: ООО «ТЕРЕМ», место нахождения: 117418, г. Москва, проспект Нахимовский, дом 47, эт.15, пом. I, ком. 25
тел: +7 (495) 775-20-20, факс: 775-20-25.
E-mail: info@rommer.ru

При предъявлении претензий к качеству товара, покупатель предоставляет следующие документы:
1. Заявление в произвольной форме, в котором указываются:
   - название организации или Ф.И.О. покупателя;
   - фактический адрес покупателя и контактный телефон;
   - название и адрес организации, производившей монтаж;
   - адрес установки изделия;
   - краткое описание дефекта.
2. Документ, подтверждающий покупку изделия (накладная, квитанция);
3. Фотографии неисправного изделия;
4. Акт гидравлического испытания системы, в которой монтировалось изделие;
5. Копия гарантийного талона со всеми заполненными графами.

С условиями гарантии, правилами установки и эксплуатации ознакомлен:

Покупатель _____ Продавец _____
(подпись) (подпись)

Дата продажи «_____»_____20_____г.

Штамп или печать
торгующей организации

Гарантийный талон действителен только в оригинале!
Более подробную информацию о комплекте дымохода стандарт можно найти на сайте: www.rommer.ru.
Технические характеристики и внешний вид могут изменятся без уведомления.

ПО ЗАКАЗУ ООО «ТЕРЕМ» для бренда ROMMER
(Организация, уполномоченная изготовителем на принятие и удовлетворение требований потребителей на территории РФ).

ROMMER

КОНТРОЛИРУЕМОЕ КАЧЕСТВО

117418, Российская Федерация, Москва,
Нахимовский пр-т, 47, офис 1522.
Тел.: +7 (495) 775-20-20, факс: 775-20-25
E-mail: info@rommer.ru
www.rommer.ru