Библиотека СОК

ROMMER

КОНТРОЛИРУЕМОЕ КАЧЕСТВО

Технический паспорт

КОЛЛЕКТОР РАСПРЕДЕЛИТЕЛЬНЫЙ С ЗАПОРНЫМИ КЛАПАНАМИ 135°

Тип: RMB-0011(12)(13)(14)(15)(16)

2026

КОЛЛЕКТОР РАСПРЕДЕЛИТЕЛЬНЫЙ С ЗАПОРНЫМИ КЛАПАНАМИ 135°

Тип: RMB-0011(12)(13)(14)(15)(16)

1. СВЕДЕНИЯ ОБ ИЗДЕЛИИ

1. 1. НАИМЕНОВАНИЕ

Коллекторы распределительные с запорными клапанами 135° для систем водоснабжения ROMMER, тип: RMB-0011(12)(13)(14)(15)(16).

1.2. ИЗГОТОВИТЕЛЬ

Zhejiang Huibo Valve Technology Co., ltd BINGANG INDUSTRIAL ZONE, SHAMEN TOWN, YUHUAN, TAIZHOU, ZHEJIANG, CHINA

ПО ЗАКАЗУ ООО «ТЕРЕМ» для бренда ROMMER (Организация, уполномоченная изготовителем на принятие и удовлетворение требований потребителей на территории РФ). Сайт: www. rommer.ru

2. НАЗНАЧЕНИЕ ИЗДЕЛИЯ

Коллекторы распределительные с запорными клапанами для систем водоснабжения – предназначены для распределения потока транспортируемой среды по потребителям путем перекрытия клапанов на отводах. Коллекторы могут использоваться на трубопроводах систем холодного и горячего водоснабжения, а также для транспортировки жидкости, не агрессивной к материалам элементов коллекторных систем. Распределительные коллекторы могут иметь два, три или четыре отвода с наружной резьбой 1/2" или 3/4". Распределительные коллекторы с запорными клапанами соединяются по принципу модульности, для герметизации соединения резьба на корпусе коллекторов оснащена уплотнением EPDM, вследствие чего, применение других уплотнительных материалов не требуется. Основная задача распределительного коллектора для системы водоснабжения это – подведение равномерного водного потока к каждой точке в жилом помещении, исключение перепадов давления и температур при одновременном пользовании несколькими сантехническими приборами. **Внимание!** Коллектор не предназначен для регулирования расхода подаваемой воды в точки водоразбора.

3. УСТРОЙСТВО И ТЕХНИЧЕСКИЕ ХАРАКТЕРИСТИКИ

3.1. УСТРОЙСТВО КОЛЛЕКТОРОВ

ЭСКИЗ	№ПОЗ.	НАИМЕНОВАНИЕ	МАТЕРИАЛ
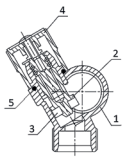	1	Корпус коллектора	Латунь CW 617 N, никелированная
	2	Шток	Латунь CW 614 N
	3	Уплотнение штока	NBR
	4	Рукоятка	Пластик ABS черный
	5	Уплотнение O-ring	EPDM

3.2. ТЕХНИЧЕСКИЕ ХАРАКТЕРИСТИКИ КОЛЛЕКТОРОВ

НАИМЕНОВАНИЕ ПАРАМЕТРА	ЗНАЧЕНИЕ ПАРАМЕТРА
Максимальное рабочее давление Рраб, бар	10
Максимальная температура среды Тмакс, °С	120
Тип резьбы	UNI ISO 228/1
Пропускная способность отводов, Kvs, м³/ч	2,1
Максимальный перепад давления на клапане, бар	1
Средний срок службы, лет	10
Температура транспортировки и хранения, °С	От -50 до +50

4. НОМЕНКЛАТУРА И ГАБАРИТНЫЕ РАЗМЕРЫ

4.1. НОМЕНКЛАТУРА

ЭСКИЗ	АРТИКУЛ	РЕЗЬБА КОРПУСА	ДИАМЕТР ОТВОДОВ	КОЛИЧЕСТВО ОТВОДОВ, ШТ.
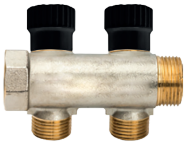	RMB-0011-341202	3/4"	1/2" (Конус)	2
	RMB-0011-341203			3
	RMB-0011-341204			4
	RMB-0012-011202	1"		2
	RMB-0012-011203			3
	RMB-0012-011204			4
	RMB-0013-343402	3/4"	3/4" (Евроконус)	2
	RMB-0013-343403			3
	RMB-0013-343404			4
	RMB-0014-013402	1"		2
	RMB-0014-013403			3
	RMB-0014-013404			4
	RMB-0015-341202	3/4"	1/2" (Под плоское уплотнение)	2
	RMB-0015-341203			3
	RMB-0015-341204			4
	RMB-0016-011202	1"		2
	RMB-0016-011203			3
	RMB-0016-011204			4

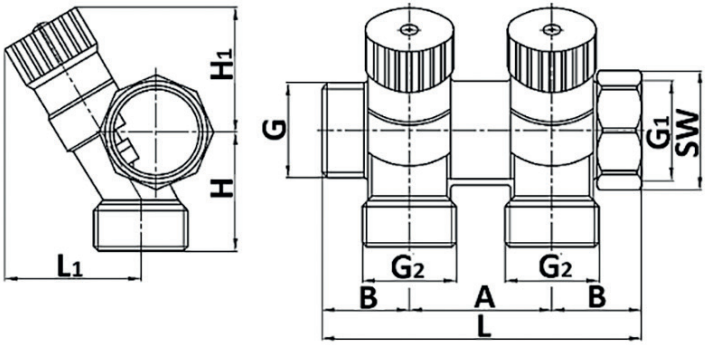

АРТИКУЛ	РАЗМЕРЫ, ММ							РЕЗЬБА, ДЮЙМЫ			МАССА, КГ
	L	L1	A	B	H	H1	SW	G	G1	G2	
RMB-0011-341202	89	36	40	24,5	31	33	31	3/4"	3/4"	1/2"	0,309
RMB-0012-011202	89	38	40	24,5	33	36	37	1"	1"	1/2"	0,335
RMB-0013-343402	89	36	40	24,5	31	33	31	3/4"	3/4"	3/4" (ek)	0,310
RMB-0014-013402	89	36	40	24,5	31	33	31	1"	1"	3/4" (ek)	0,309
RMB-0015-341202	89	36	40	24,5	31	33	31	3/4"	3/4"	1/2"*	0,310
RMB-0016-011202	89	38	40	24,5	33	36	37	1"	1"	1/2"*	0,330

* под плоское уплотнение

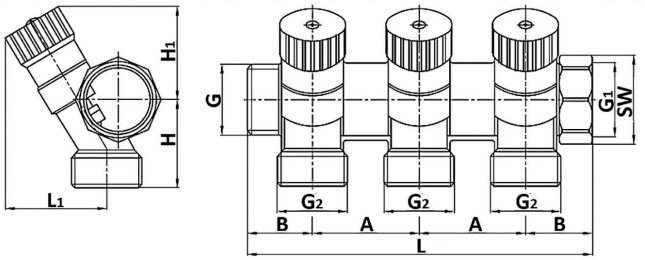

АРТИКУЛ	РАЗМЕРЫ, ММ							РЕЗЬБА, ДЮЙМЫ			МАССА, КГ
	L	L1	A	B	H	H1	SW	G	G1	G2	
RMB-0011-341203	129	36	40	24,5	36	33	31	3/4"	3/4"	1/2"	0,430
RMB-0012-011203	129	38	40	24,5	38	36	37	1"	1"	1/2"	0,437
RMB-0013-343403	129	36	40	24,5	36	33	31	3/4"	3/4"	3/4" (ek)	0,430
RMB-0014-013403	129	38	40	24,5	38	36	37	1"	1"	3/4" (ek)	0,490
RMB-0015-341203	129	36	40	24,5	36	33	31	3/4"	3/4"	1/2"*	0,460
RMB-0016-011203	129	38	40	24,5	38	36	37	1"	1"	1/2"*	0,480

* под плоское уплотнение

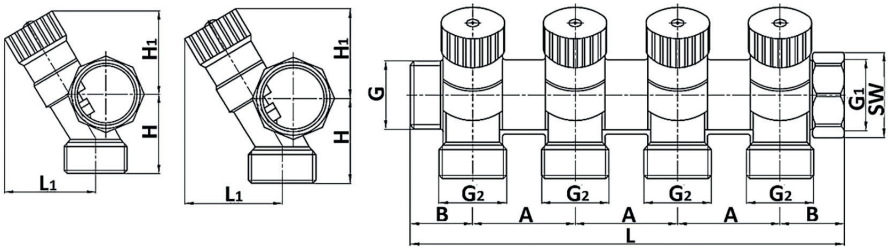

АРТИКУЛ	РАЗМЕРЫ, ММ							РЕЗЬБА, ДЮЙМЫ			МАССА, КГ
	L	L1	A	B	H	H1	SW	G	G1	G2	
RMB-0011-341204	169	36	40	24,5	36	33	31	3/4"	3/4"	1/2"	0,562
RMB-0012-011204	169	38	40	24,5	38	36	37	1"	1"	1/2"	0,636
RMB-0013-343404	169	36	40	24,5	36	33	31	3/4"	3/4"	3/4" (ek)	0,562
RMB-0014-013404	169	38	40	24,5	38	36	37	1"	1"	3/4" (ek)	0,640
RMB-0015-341204	169	36	40	24,5	36	33	31	3/4"	3/4"	1/2"*	0,600
RMB-0016-011204	169	38	40	24,5	38	36	37	1"	1"	1/2"*	0,620

* под плоское уплотнение

5. РЕКОМЕНДАЦИИ ПО МОНТАЖУ И ЭКСПЛУАТАЦИИ

Монтаж коллекторов в трубопроводной системе должен выполняться квалифицированными специалистами.

Распределительные коллекторы ROMMER должны эксплуатироваться при давлении и температуре, изложенных в настоящем паспорте.

Распределительные коллекторы ROMMER могут устанавливаться свободно на стене или размещаться в коллекторных шкафах (см. сайт: www.rommer.ru «Шкафы RCM для распределительных коллекторов»). Шкаф не только выполняет декоративную функцию, скрывая оборудование и трубы, но и защищает их от случайных механических повреждений.

При монтаже клапанов не допускается превышать крутящие моменты, указанные в таблице:

ХАРАКТЕРИСТИКА		РЕЗЬБА, ДЮЙМЫ	
		3/4"	1"
Предельный крутящий момент, Нм	Присоединительная резьба на корпусе	80	180
	Накидная гайка фитинга	50	80

В соответствии с ГОСТ 12.2.063 п. 3.10, трубопроводная арматура не должна испытывать нагрузок от трубопровода (изгиб, сжатие, растяжение, кручение, перекосы, вибрация, несоосность патрубков, неравномерность затяжки крепежа). При необходимости должны быть предусмотрены опоры или компенсаторы, снижающие нагрузку на арматуру от трубопровода.

Внимание! При монтаже и эксплуатации коллекторов, применение рычажных газовых ключей категорически запрещено.

Открывать и закрывать запорные элементы коллекторов следует плавным поворотом рукоятки вручную, без применения каких-либо инструментов.

После осуществления монтажа необходимо провести испытания на герметичность соединений с соблюдением правил (СП 73.13330.2016) «Внутренние санитарно-технические системы зданий» пункт 7.2 и пункт 7.3.

6. УСЛОВИЯ ХРАНЕНИЯ И ТРАНСПОРТИРОВКИ

Коллекторы ROMMER должны храниться в упаковке предприятия-изготовителя согласно условиям хранения по ГОСТ 15150-69.

Коллекторы ROMMER транспортируют любым видом транспорта в соответствии с правилами перевозки грузов и техническими условиями погрузки и крепления грузов, действующими на данном виде транспорта.

Коллекторы ROMMER при транспортировании следует оберегать от ударов и механических нагрузок, а их поверхность от нанесения царапин.

7. УТИЛИЗАЦИЯ

Утилизация изделия производится в соответствии с установленным на предприятии порядком (переплавка, захоронение, перепродажа), составленным в соответствии с Законами РФ №96-ФЗ "Об охране атмосферного воздуха", №89-ФЗ "Об отходах производства и потребления", №52-ФЗ "О санитарно-эпидемиологическом благополучии населения", а также другими российскими и региональными нормами, актами, правилами, распоряжениями и пр., принятыми во исполнение указанных законов.

8. ПРИЕМКА И ИСПЫТАНИЯ

Продукция, указанная в данном паспорте, изготовлена, испытана и принята в соответствии с действующей технической документацией фирмы-изготовителя.

9. ГАРАНТИЙНЫЕ ОБЯЗАТЕЛЬСТВА

Изготовитель гарантирует соответствие распределительных коллекторов ROMMER требованиям безопасности, при условии соблюдения потребителем правил, установленных

настоящим Техническим паспортом.

Срок службы распределительных коллекторов ROMMER при условии соблюдения потребителем правил, установленных настоящим Техническим паспортом и проведении необходимых сервисных работ составляет 10 лет со дня передачи продукции потребителю.

Гарантийный срок составляет 24 месяца с даты продажи товара, но не может выходить за пределы срока службы товара.

Гарантия распространяется на все дефекты, возникшие по вине завода-изготовителя.

Гарантия не распространяется на дефекты, возникшие в случаях:

- нарушения паспортных режимов хранения, монтажа, испытания, эксплуатации или обслуживания изделия;
- ненадлежащей транспортировки и погрузочно-разгрузочных работ;
- наличия следов воздействия веществ, агрессивных к материалам изделия;
- наличия повреждений, вызванных пожаром, стихией, форс-мажорными обстоятельствами;
- повреждений, вызванных действиями потребителя;
- наличия следов постороннего вмешательства в конструкцию изделия.

Претензии к качеству товара могут быть предъявлены в течение гарантийного срока.

Неисправные изделия, вышедшие из строя в связи с производственным браком, в течение гарантийного срока ремонтируются или заменяются на новые бесплатно. Затраты, связанные с демонтажем и транспортировкой неисправного изделия в период гарантийного срока, Покупателю не возмещаются. В случае необоснованности претензии затраты на диагностику и экспертизу изделия оплачиваются Покупателем.

При предъявлении претензий к качеству товара, покупатель представляет следующие документы:

1. Заявление в произвольной форме, в котором указываются:
   - название организации или Ф.И.О. покупателя;
   - адрес покупателя и контактный телефон;
   - название и адрес организации, производившей монтаж;
   - адрес установки изделия;
   - краткое описание дефекта.
2. Документ, подтверждающий покупку изделия (накладная, кассовый чек, квитанция);
3. Фотографии неисправного изделия (в том числе с места установки);
4. Акт гидравлического испытания системы, в которой монтировалось изделие (в случае проведения гидравлического испытания);
5. Копия гарантийного талона со всеми заполненными графами.

В случае отсутствия в комплектации к продукции технического паспорта изделия, содержащего гарантийный талон, для получения гарантии необходимо распечатать с сайта www. rommer.ru технический паспорт изделия вместе с гарантийным талоном. Продавец вносит в гарантийный талон сведения о приобретенном товаре, прикрепляет чек, накладную или квитанцию об оплате, скрепляет печатью или штампом. Покупатель ставит подпись об ознакомлении с условиями гарантии, правилами установки и эксплуатации.

Изготовитель оставляет за собой право вносить в конструкцию распределительных коллекторов ROMMER изменения, не ухудшающие качество изделий.

10. ГАРАНТИЙНЫЙ ТАЛОН

Гарантийный талон

к накладной № _____ от «___» _____ г.

Наименование товара: коллекторы распределительные с запорными клапанами 135° для систем водоснабжения

№	Артикул	Количество	Примечание

Гарантийный срок на коллекторы распределительные с запорными клапанами 135° для систем водоснабжения 24 месяца, от даты продажи конечному потребителю.
Организация, уполномоченная изготовителем на принятие и удовлетворение требований потребителей на территории РФ: ООО «ТЕРЕМ», место нахождения: 123100, РФ, г. Москва, муниципальный округ Пресненский вн. тер. г., 2-я Звенигородская ул., д. 12, стр. 1.
тел: +7 (495) 775-20-20, факс: 775-20-25.
E-mail: info@rommer.ru

При предъявлении претензий к качеству товара, покупатель предоставляет следующие документы:
1. Заявление в произвольной форме, в котором указываются:
   - название организации или Ф.И.О. покупателя;
   - фактический адрес покупателя и контактный телефон;
   - название и адрес организации, производившей монтаж;
   - адрес установки изделия;
   - краткое описание дефекта.
2. Документ, подтверждающий покупку изделия (накладная, квитанция);
3. Фотографии неисправного изделия;
4. Акт гидравлического испытания системы, в которой монтировалось изделие;
5. Копия гарантийного талона со всеми заполненными графами.

С условиями гарантии, правилами установки и эксплуатации ознакомлен:

Покупатель _____ Продавец _____
(подпись) (подпись)

Дата продажи «_____»_____20_____г.

Штамп или печать
торгующей организации

Гарантийный талон действителен только в оригинале!
Более подробную информацию о коллекторах распределительных с запорными клапанами 135° для систем водоснабжения можно найти на сайте: www.rommer.ru.
Технические характеристики и внешний вид могут изменяться без уведомления.

ПО ЗАКАЗУ ООО «ТЕРЕМ» для бренда ROMMER
(Организация, уполномоченная изготовителем на принятие и удовлетворение требований потребителей на территории РФ).

ROMMER

КОНТРОЛИРУЕМОЕ КАЧЕСТВО

1123100, Российская Федерация, г. Москва,
муниципальный округ Пресненский вн. тер. г.,
2-я Звенигородская ул., д. 12, стр. 1.
Тел.: +7 (495) 775-20-20, факс: 775-20-25
E-mail: info@rommer.ru
www.rommer.ru