Библиотека СОК

ROMMER | Технический паспорт изделия | КОНТРОЛИРУЕМОЕ КАЧЕСТВО

КЛАПАН РАДИАТОРНЫЙ РУЧНОЙ РЕГУЛИРУЮЩИЙ

Тип: RVR-0001-100015(20)

Тип: RVR-0002-100015(20)

КЛАПАН РАДИАТОРНЫЙ РУЧНОЙ РЕГУЛИРУЮЩИЙ
RVR-0001(2)

1. СВЕДЕНИЯ ОБ ИЗДЕЛИИ

1.1. НАИМЕНОВАНИЕ

Клапан радиаторный ручной ROMMER, тип: RVR-0001(2).

1.2. ИЗГОТОВИТЕЛЬ

Zhejiang Huibo Valve Technology Co., ltd BINGANG INDUSTRIAL ZONE, SHAMEN TOWN, YUHUAN, TAIZHOU, ZHEJIANG, CHINA.

ПО ЗАКАЗУ ООО «ТЕРЕМ» для бренда ROMMER (Организация, уполномоченная изготовителем на принятие и удовлетворение требований потребителей на территории РФ).

Сайт: www.rommer.ru

2. НАЗНАЧЕНИЕ ИЗДЕЛИЯ

Ручные терморегулирующие клапаны типа RVR предназначены для установки на отопительные приборы систем водяного отопления. При техническом обосновании их применения допускается установка вместо автоматических терморегуляторов.

Клапаны предназначены для применения в двухтрубной системе водяного отопления (при дополнительной установке на радиаторе запорно-балансировочного клапана). В клапанах запирание штока - металл по металлу.

3. УСТРОЙСТВО И ТЕХНИЧЕСКИЕ ХАРАКТЕРИСТИКИ

3.1. УСТРОЙСТВО РУЧНЫХ РЕГУЛИРУЮЩИХ КЛАПАНОВ

Ручной терморегулирующий клапан типа RVR – вентильного типа, имеет традиционную конструкцию. Клапан имеет неподъемный шпиндель. Вращение рукоятки осуществляется через червячный механизм (без ее подъема). Золотник клапана выполнен по типу «металл по металлу» без применения эластичных материалов, что позволяет при проведении профилактических и ремонтных работ полностью отключить отопительный прибор от трубопроводной сети системы отопления. Герметичность штока обеспечивается двойным кольцевым уплотнением.

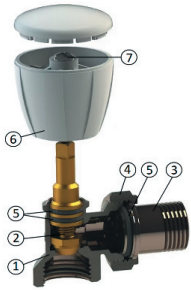

ПОЗ.	НАИМЕНОВАНИЕ	МАТЕРИАЛ
1	Корпус	Латунь CW617N (Ni)
2	Запорный механизм	Латунь CW617N
3	Штуцер	Латунь CW617N (Ni)
4	Накидная гайка	Латунь CW617N (Ni)
5	Уплотнение O-ring	EPDM
6	Рукоять	ABS
7	Винт	AISI 304

3.2. ТЕХНИЧЕСКИЕ ХАРАКТЕРИСТИКИ КЛАПАНОВ

НАИМЕНОВАНИЕ ПАРАМЕТРА		ЗНАЧЕНИЕ	
		½"	¾"
Номинальный диаметр DN, мм		15	20
Условная пропускная способность Kvs, м³/ч	Прямой	0,49	0,5
	Угловой	0,69	0,9
Максимальное рабочее давление PN, бар		10	
Рабочая среда		Вода, водный раствор гликолей (до 50 %)	
Диапазон температурырабочей среды без образования пара, °С		От -10 до +110	
Присоединительная резьба		UNI ISO 228/1	
Температура транспортировки и хранения, °С		От -20 до +50	
Средний срок службы, лет		10	
Гарантийный срок, месяцев		24	

4. НОМЕНКЛАТУРА И ГАБАРИТНЫЕ РАЗМЕРЫ

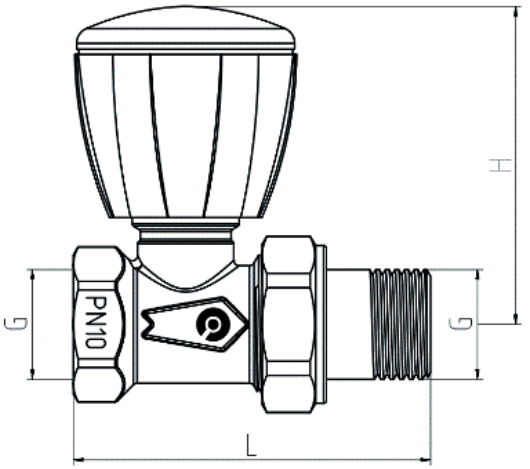

АРТИКУЛ	НАИМЕНОВАНИЕ	DN, ММ	G, ДЮЙМЫ	L, ММ	H, мм	МАССА, КГ
RVR-0001-100015	Клапан радиаторный ручной, прямой	15	½"	67	59,5	0,190
RVR-0001-100020	Клапан радиаторный ручной, прямой	20	¾"	77	68,5	0,255

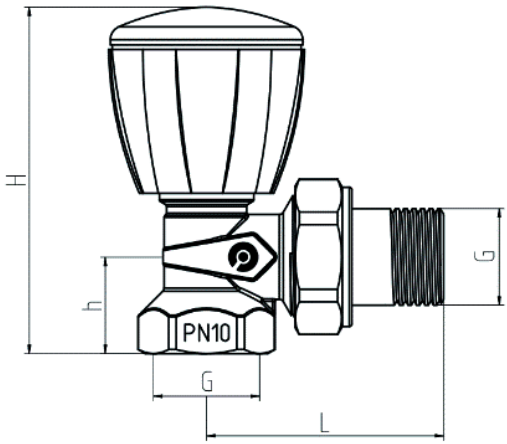

АРТИКУЛ	НАИМЕНОВАНИЕ	DN, ММ	G, ДЮЙМЫ	L, ММ	H, мм	h, мм	МАССА, КГ
RVR-0002-100015	Клапан радиаторный ручной, угловой	15	½"	50	73,5	20,5	0,180
RVR-0002-100020	Клапан радиаторный ручной, угловой	20	¾"	58	78,5	22	0,250

5. РЕКОМЕНДАЦИИ ПО МОНТАЖУ И ЭКСПЛУАТАЦИИ

Монтаж радиаторных клапанов в трубопроводной системе должен выполняться квалифицированными специалистами.

Монтаж радиаторных клапанов следует производить в соответствии с требованиями (СП 60.13330.2020, СП 31-106-2002, СП 73.13330).

Клапан рекомендуется устанавливать на входе в отопительный прибор.

При монтаже клапана первым к отопительному прибору присоединяется штуцер (американка). Монтаж штуцера производится с помощью специального ступенчатого шестигранного ключа.

При монтаже клапанов не допускается превышение крутящих моментов, указанных в таблице.

ХАРАКТЕРИСТИКА		РЕЗЬБА, ДЮЙМЫ	
		1/2"	3/4"
Предельный крутящий момент, Нм	Присоединительная резьба на корпусе	35	45
	Штуцер	25	28
	Накидная гайка	15	15

Внимание! При монтаже и эксплуатации радиаторных клапанов применение рычажных газовых ключей категорически запрещено.

Радиаторные клапаны ROMMER должны эксплуатироваться при давлении и температуре, изложенных в настоящем паспорте.

После осуществления монтажа, необходимо провести испытания на герметичность соединений с соблюдением правил (СП 73.13330) «Внутренние санитарно-технические системы зданий» пункт 7.3.

6. УСЛОВИЯ ХРАНЕНИЯ И ТРАНСПОРТИРОВКИ

Радиаторные клапаны ROMMER должны храниться в упаковке предприятия-изготовителя согласно условиям хранения по ГОСТ 15150-69.

Радиаторные клапаны ROMMER транспортируют любым видом транспорта в соответствии с правилами перевозки грузов и техническими условиями погрузки и крепления грузов, действующими на данном виде транспорта.

Радиаторные клапаны ROMMER при транспортировании следует оберегать от ударов и механических нагрузок, а их поверхность - от нанесения царапин.

Радиаторные клапаны ROMMER хранят в условиях, исключающих вероятность их механических повреждений, в отапливаемых или неотапливаемых складских помещениях (не ближе одного метра от отопительных приборов), или под навесами.

7. УТИЛИЗАЦИЯ

Утилизация изделия производится в соответствии с установленным на предприятии порядком (переплавка, захоронение, перепродажа), составленным в соответствии с Законами РФ №96-ФЗ "Об охране атмосферного воздуха", №89-ФЗ "Об отходах производства и потребления", №52-ФЗ "О санитарно-эпидемиологическом благополучии населения", а также другими российскими и региональными нормами, актами, правилами, распоряжениями и пр., принятыми во исполнение указанных законов.

8. ПРИЕМКА И ИСПЫТАНИЯ

Продукция, указанная в данном паспорте, изготовлена, испытана и принята в соответствии с действующей технической документацией фирмы-изготовителя.

9. ГАРАНТИЙНЫЕ ОБЯЗАТЕЛЬСТВА

Изготовитель гарантирует соответствие радиаторных клапанов ROMMER требованиям безопасности, при условии соблюдения потребителем правил, установленных настоящим Техническим паспортом.

Срок службы радиаторных клапанов ROMMER при условии соблюдения потребителем правил, установленных настоящим Техническим паспортом, и проведении необходимых сервисных работ составляет 10 лет со дня передачи продукции потребителю.

Гарантийный срок составляет 24 месяца с даты продажи товара, но не может выходить за пределы срока службы товара.

Гарантия распространяется на все дефекты, возникшие по вине завода-изготовителя.

Гарантия не распространяется на дефекты, возникшие в случаях:

-нарушения паспортных режимов хранения, монтажа, испытания, эксплуатации или обслуживания изделия;

-ненадлежащей транспортировки и погрузочно-разгрузочных работ;

-наличия следов воздействия веществ, агрессивных к материалам изделия;

-наличия повреждений, вызванных пожаром, стихией, форс-мажорными обстоятельствами;

-повреждений, вызванных действиями потребителя;

-наличия следов постороннего вмешательства в конструкцию изделия.

Претензии к качеству товара могут быть предъявлены в течение гарантийного срока.

Неисправные изделия, вышедшие из строя в связи с производственным браком, в течение гарантийного срока ремонтируются или заменяются на новые бесплатно. Затраты, связанные с демонтажем и транспортировкой неисправного изделия в период гарантийного срока, Покупателю не возмещаются. В случае необоснованности претензии затраты на диагностику и экспертизу изделия оплачиваются Покупателем.

При предъявлении претензий к качеству товара покупатель предоставляет следующие документы:

1. Заявление в произвольной форме, в котором указываются:

-название организации или Ф.И.О. покупателя;

-адрес покупателя и контактный телефон;

-название и адрес организации, производившей монтаж;

-адрес установки изделия;

-краткое описание дефекта.

2. Документ, подтверждающий покупку изделия (накладная, кассовый чек, квитанция);

3. Фотографии неисправного изделия (в том числе с места установки);

4. Акт гидравлического испытания системы, в которой монтировалось изделие (в случае проведения гидравлического испытания);

5. Копия гарантийного талона со всеми заполненными графами.

В случае отсутствия в комплектации к продукции технического паспорта изделия, содержащего гарантийный талон, для получения гарантии необходимо распечатать с сайта www.rommer.ru технический паспорт изделия вместе с гарантийным талоном. Продавец вносит в гарантийный талон сведения о приобретенном товаре, прикрепляет чек, накладную или квитанцию об оплате, скрепляет печатью или штампом. Покупатель ставит подпись об ознакомлении с условиями гарантии, правилами установки и эксплуатации.

Изготовитель оставляет за собой право вносить в конструкцию радиаторных клапанов ROMMER изменения, не ухудшающие качество изделий.

10. ГАРАНТИЙНЫЙ ТАЛОН

Гарантийный талон

к накладной № _____ от «___» _____ г.

Наименование товара: Клапан радиаторный ручной регулирующий ROMMER

№	Артикул	Примечание

Гарантийный срок на клапан 24 месяца, от даты продажи конечному потребителю.
Организация, уполномоченная изготовителем на принятие и удовлетворение требований потребителей на территории РФ: ООО «ТЕРЕМ», место нахождения: 117418, г. Москва, проспект Нахимовский, дом 47, эт.15, пом. I, ком. 25
тел: +7 (495) 775-20-20, факс: 775-20-25.
E-mail: info@rommer.ru

При предъявлении претензий к качеству товара, покупатель предоставляет следующие документы:
1. Заявление в произвольной форме, в котором указываются:
- название организации или Ф.И.О. покупателя;
- фактический адрес покупателя и контактный телефон;
- название и адрес организации, производившей монтаж;
- адрес установки изделия;
- краткое описание дефекта.
2. Документ, подтверждающий покупку изделия (накладная, квитанция);
3. Фотографии неисправного изделия;
4. Акт гидравлического испытания системы, в которой монтировалось изделие;
5. Копия гарантийного талона со всеми заполненными графами.

С условиями гарантии, правилами установки и эксплуатации ознакомлен:

Покупатель _____ Продавец _____
(подпись) (подпись)

Дата продажи «_____»_____20_____г.

Штамп или печать
торгующей организации

Гарантийный талон действителен только в оригинале!
Более подробную информацию о клапанах ROMMER можно найти на сайте: www.rommer.ru.
Технические характеристики и внешний вид могут изменятся без уведомления.

ЗАВОД - ПРОИЗВОДИТЕЛЬ: Zhejiang Huibo Valve Technology Co., ltd BINGANG INDUSTRIAL ZONE, SHAMEN TOWN, YUHUAN, TAIZHOU, ZHEJIANG, CHINA.

ПО ЗАКАЗУ ООО «ТЕРЕМ» для бренда ROMMER
(Организация, уполномоченная изготовителем на принятие и удовлетворение требований потребителей на территории РФ).

ROMMER

КОНТРОЛИРУЕМОЕ КАЧЕСТВО

117418, Российская Федерация, Москва,
Нахимовский пр-т, 47, офис 1522.
Тел.: +7 (495) 775-20-20, факс: 775-20-25
E-mail: info@rommer.ru
www.rommer.ru