Библиотека СОК

ROMMER

КОНТРОЛИРУЕМОЕ КАЧЕСТВО

Технический паспорт

# СЕПАРАТОР ШЛАМА

## Тип: RFW-0081

2025

# СЕПАРАТОР ШЛАМА
RFW-0081

## 1. СВЕДЕНИЯ ОБ ИЗДЕЛИИ

### 1.1. НАИМЕНОВАНИЕ

Сепаратор шлама. Тип: RFW-0081.

### 1.2. ИЗГОТОВИТЕЛЬ

Hangzhou Doz Import & Export Co., Ltd.

**ПО ЗАКАЗУ** ООО «ТЕРЕМ» для бренда ROMMER (Организация, уполномоченная изготовителем на принятие и удовлетворение требований потребителей на территории РФ). Сайт: www.rommer.ru

## 2. НАЗНАЧЕНИЕ ИЗДЕЛИЯ

Сепаратор шлама предназначен для очистки рабочей среды перед насосами, трубопроводной, водоразборной арматурой, теплообменниками и другим оборудованием от нерастворимых механических примесей.

В сепараторе реализована функция очистки с помощью сетчатого фильтра, а также магнитного улавливателя частиц с магнитными свойствами. Корпус сепаратора изготовлен из прочного композита, безопасен и надежен, подходит для систем отопления и охлаждения.

## 3. УСТРОЙСТВО И ТЕХНИЧЕСКИЕ ХАРАКТЕРИСТИКИ

### 3.1. УСТРОЙСТВО

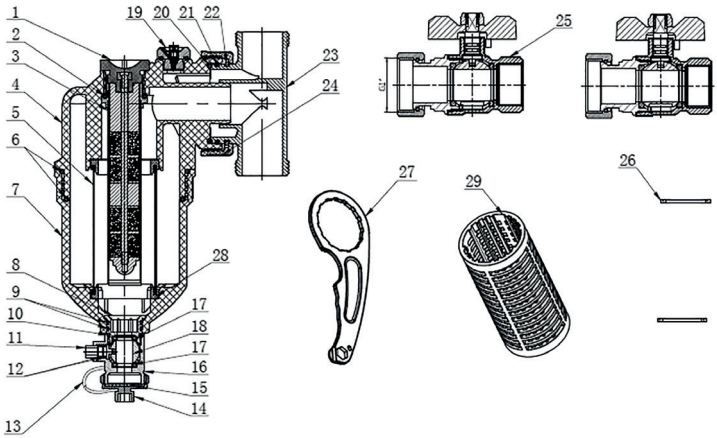


Рис 1. Устройство магнитного сепаратора

| № | НАИМЕНОВАНИЕ | КОЛИЧЕСТВО | МАТЕРИАЛ | РАЗМЕР |
|---|---|---|---|---|
| 1 | Набор магнитных стержней | 1 | Неодимовый магнит NdFeB | Ø 18 |
| 2 | O-Ring уплотнение | 1 | EPDM | Ø 20x1,5 |
| 3 | Гильза | 1 | Нержавеющая сталь 304 | M23x1,5 |
| 4 | Верхняя часть пластикового фильтра | 1 | Нейлон с армированием из стекловолокна PA66+GF30% | Ø 77x3 – 58x3 |
| 5 | Фильтрующий экран из нержавеющей стали алмазной формы | 1 | Нержавеющая сталь 304 | |

| | | | | |
|---|---|---|---|---|
| 6 | O-Ring уплотнение | 2 | EPDM | Ø 68 x Ø 3 |
| 7 | Нижняя часть пластикового фильтра | 1 | Нейлон с армированием из стекловолокна PA66+GF30% | Ø 77x3 |
| 8 | Штуцер для очистки | 1 | ЛС 58-3 | M20x1,5 |
| 9 | O-Ring уплотнение | 2 | EPDM | Ø 18x2 |
| 10 | O-Ring уплотнение | 1 | EPDM | Ø 17x2 |
| 11 | Шток клапана | 1 | ЛС 58-3 | M3 |
| 12 | O-Ring уплотнение | 2 | EPDM | Ø 5x Ø 1,5 |
| 13 | Держатель пробки | 1 | Эластомер | |
| 14 | Пробка | 1 | ЛС 58-3 | G 3/4 |
| 15 | Прокладка | 1 | EPDM | Ø 24,8x1,8 |
| 16 | Сливной клапан | 1 | ЛС 58-3 | G 3/4 |
| 17 | O-Ring уплотнение | 2 | EPDM | Ø 9 x Ø 3 |
| 18 | Шаровой затвор | 1 | ЛС 58-3 | Ø 18 x Ø 10 x 3 |
| 19 | Ручной воздухоотводчик | 1 | ЛС 58-3 | G 1/4 |
| 20 | O-Ring уплотнение | 1 | EPDM | Ø 44 x Ø 3 |
| 21 | O-Ring уплотнение | 1 | EPDM | Ø 43 x Ø 2,5 |
| 22 | Стопорное кольцо | 1 | Пружинная сталь | Ø 45 x квадр. 2,5 |
| 23 | Присоединительный тройник | 1 | ЛС 58-3 | |
| 24 | Накидная гайка | 1 | Нейлон с армированием из стекловолокна PA66+GF30% | Ø 58x3 |
| 25 | Шаровый кран, ручка «бабочка» | 2 | ЛС 58-3 | |
| 26 | Резиновое уплотнение | 2 | EPDM | Ø 30 x Ø 20 x 2 |
| 27 | Многофункциональный ключ | 1 | Нейлон с армированием из стекловолокна PA66+GF30% | |
| 28 | Центровочное кольцо | 2 | Технический термопласт POM | |
| 29 | Пластиковый фильтрующий элемент | 1 | Технический термопласт POM | Ø 41,8 x Ø 84,5 |

### 3.2. ТЕХНИЧЕСКИЕ ХАРАКТЕРИСТИКИ

| АРТИКУЛ | RFW-0081-000820 | RFW-0081-000825 | RFW-0081-000832 |
|---|---|---|---|
| НАИМЕНОВАНИЕ ПАРАМЕТРА | ЗНАЧЕНИЕ | | |
| Резьба соединительная ISO228-1, дюйм | ¾" | 1" | 1 1/4" |
| Номинальное рабочее давление PN, бар | 3 | | |
| Максимально допустимое давление Pmax, бар | 10 | | |
| Пропускная способность чистого сепаратора, KVs, м³/ч | 8,1 | 8,1 | 8,1 |
| Рабочая среда | Вода, растворы гликолей до 50% | | |
| Максимальная рабочая температура воды, °C | 100 | | |
| Магнитная сила, Гаусс (Гс) | 12000 | | |
| Размер фильтрующей ячейки, мкм | 800, 300 | | |
| Объем камеры улавливания шлама, мл | 530 | | |

## 4. НОМЕНКЛАТУРА И ГАБАРИТНЫЕ РАЗМЕРЫ

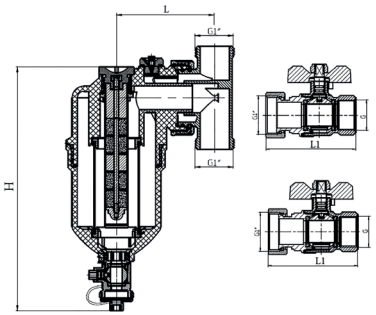


| АРТИКУЛ | G 1, ДЮЙМЫ | G, ДЮЙМЫ | H, ММ | L, ММ | L1, мм |
|---|---|---|---|---|---|
| RFW-0081-000820 | 1" | 3/4" | 207 | 83.5 | 76.5 |
| RFW-0081-000825 | 1" | 1" | 207 | 83.5 | 86.5 |
| RFW-0081-000832 | 1" | 1 1/4" | 207 | 83.5 | 83 |

Рис. 2. Габаритные размеры

## 5. РЕКОМЕНДАЦИИ ПО МОНТАЖУ И ЭКСПЛУАТАЦИИ

### 5.1. МОНТАЖ

Устанавливать устройство должен только компетентный специалист.

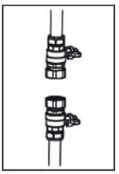
Рис. 3

1. Найдите подходящее место для установки сепаратора, чтобы обеспечить доступ к нему и его обслуживанию. Рекомендуется использовать обратный трубопровод.

2. Отключите систему отопления, дождитесь охлаждения рабочей среды до температуры ниже 40°С и сбросьте давление.

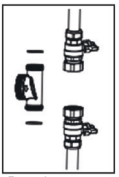
Рис. 4

3. Установите запорные шаровые краны, входящие в комплект поставки, на входной и выходной патрубки. (Рис. 3)

4. Установите тройник, учитывая направление потока теплоносителя, оно должно совпадать со стрелкой на корпусе тройника. Присоедините краны к тройнику и полностью затяните накидные гайки, предварительно установив в накидные гайки плоские уплотнения. (Рис. 4)

Рис. 5

5. Присоедините корпус сепаратора к тройнику и вручную затяните накидную гайку на тройнике (не перетягивайте). Корпус сепаратора должен быть установлен вертикально. Слив дренажного крана должен быть направлен вниз. (Рис. 5)

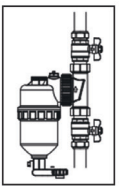
Рис. 6

6. Заполните корпус фильтра рабочей средой, открыв запорные краны. При необходимости удалите воздух с помощью ручного воздухоотводчика, расположенного в верхней части устройства. (Рис. 6)

7. Запустите систему в работу.

### 5.2. ТЕХНИЧЕСКОЕ ОБСЛУЖИВАНИЕ

Для поддержания оптимальной эффективности сепаратора рекомендуется проводить

его периодическую очистку.

Порядок проведения очистки:

1. Подготовьте подходящую емкость для слива воды.
2. Остановите систему и отключите сепаратор с помощью шаровых кранов.
3. Открутите рифленую накладку в верхней части сепаратора и извлеките магнитный стержень.

**Осторожно:** Стержень представляет собой очень мощный магнит с силой 12 000 Гаусс. Держите его подальше от персонала, имеющего кардиостимулятор, любые чувствительные электронные устройства, носители информации или магнитные банковские карты.

4. Слейте воду из камеры сепаратора в ёмкость, открыв сливной кран. Сливной кран открывается-закрывается шестигранным ключом, расположенным на внешней стороне заглушки, идущей в комплекте.
5. С помощью многофункционального ключа (или разводного ключа подходящего размера) открутите нижнюю часть корпуса сепаратора. Промойте корпус и пластиковый сетчатый фильтр, используя горячую воду с мылом, и затем ополосните чистой водой.
6. Установите в обратной последовательности все детали сепаратора. Убедитесь, что сливной кран закрыт.
7. Удалите через воздухоотводчик сепаратора воздух, скопившийся в корпусе.
8. Запустите систему в работу.

## 6. УСЛОВИЯ ХРАНЕНИЯ И ТРАНСПОРТИРОВКИ

Изделие должно храниться в упаковке предприятия-изготовителя согласно условиям хранения по ГОСТ 15150-69.

Изделие транспортируют любым видом транспорта в соответствии с правилами перевозки грузов и техническими условиями погрузки и крепления грузов, действующими на данном виде транспорта.

Изделие следует оберегать от ударов и механических нагрузок при транспортировке, а его поверхность от нанесения царапин.

Изделие хранят в условиях, исключающих вероятность механических повреждений, в отапливаемых или не отапливаемых складских помещениях (не ближе одного метра от отопительных приборов), или под навесами.

## 7. УТИЛИЗАЦИЯ

Утилизация изделия производится в соответствии с установленным на предприятии порядком (переплавка, захоронение, перепродажа), составленным в соответствии с Законами РФ №96-ФЗ "Об охране атмосферного воздуха", №89-ФЗ "Об отходах производства и потребления", №52-ФЗ "О санитарно-эпидемиологическом благополучии населения", а также другими российскими и региональными нормами, актами, правилами, распоряжениями и пр., принятыми во исполнение указанных законов.

## 8. ПРИЕМКА И ИСПЫТАНИЯ

Продукция, указанная в данном паспорте, изготовлена, испытана и принята в соответствии с действующей технической документацией фирмы-изготовителя.

## 9. ГАРАНТИЙНЫЕ ОБЯЗАТЕЛЬСТВА

Изготовитель гарантирует соответствие изделия требованиям безопасности, при условии соблюдения потребителем правил, установленных настоящим Техническим паспортом.

Срок службы изделия при условии соблюдения потребителем правил, установленных настоящим Техническим паспортом и проведении необходимых сервисных работ составляет 10 лет со дня передачи продукции потребителю.

Гарантийный срок составляет 24 месяца с даты продажи товара, но не может выходить за пределы срока службы товара.

Гарантия распространяется на все дефекты, возникшие по вине завода-изготовителя.

Гарантия не распространяется на дефекты, возникшие в случаях:

- нарушения паспортных режимов хранения, монтажа, испытания, эксплуатации или обслуживания изделия;
- ненадлежащей транспортировки и погрузочно-разгрузочных работ;
- наличия следов воздействия веществ, агрессивных к материалам изделия;
- наличия повреждений, вызванных пожаром, стихией, форс-мажорными обстоятельствами;
- повреждений, вызванных действиями потребителя;
- наличия следов постороннего вмешательства в конструкцию изделия.

Претензии к качеству товара могут быть предъявлены в течение гарантийного срока.

Неисправные изделия, вышедшие из строя в связи с производственным браком, в течение гарантийного срока ремонтируются или заменяются на новые бесплатно. Затраты, связанные с демонтажем и транспортировкой неисправного изделия в период гарантийного срока, Покупателю не возмещаются. В случае необоснованности претензии затраты на диагностику и экспертизу изделия оплачиваются Покупателем.

При предъявлении претензий к качеству товара, покупатель представляет следующие документы:

1. Заявление в произвольной форме, в котором указываются:
- название организации или Ф.И.О. покупателя;
- адрес покупателя и контактный телефон;
- название и адрес организации, производившей монтаж;
- адрес установки изделия;
- краткое описание дефекта.

2. Документ, подтверждающий покупку изделия (накладная, кассовый чек, квитанция);

3. Фотографии неисправного изделия (в том числе с места установки);

4. Акт гидравлического испытания системы, в которой монтировалось изделие (в случае проведения гидравлического испытания);

5. Копия гарантийного талона со всеми заполненными графами.

В случае отсутствия в комплектации к продукции технического паспорта изделия, содержащего гарантийный талон, для получения гарантии необходимо распечатать с сайта www.Rommer.ru технический паспорт изделия вместе с гарантийным талоном. Продавец вносит в гарантийный талон сведения о приобретенном товаре, прикрепляет чек, накладную или квитанцию об оплате, скрепляет печатью или штампом. Покупатель ставит подпись об ознакомлении с условиями гарантии, правилами установки и эксплуатации.

Изготовитель оставляет за собой право вносить в конструкцию изменения, не ухудшающие качество изделий.

## 10. ГАРАНТИЙНЫЙ ТАЛОН

**Гарантийный талон**

к накладной № _____ от «___» _____ г.

Наименование товара: Магнитный сепаратор шлама поворотный ROMMER

| № | Артикул | Примечание |
|---|---|---|
| | | |
| | | |
| | | |
| | | |
| | | |

Гарантийный срок на клапан 24 месяца, от даты продажи конечному потребителю.

Организация, уполномоченная изготовителем на принятие и удовлетворение требований потребителей на территории РФ: ООО «ТЕРЕМ», место нахождения: 117418, г. Москва, проспект Нахимовский, дом 47, эт.15, пом. I, ком. 25

тел: +7 (495) 775-20-20, факс: 775-20-25.

E-mail: info@rommer.ru

При предъявлении претензий к качеству товара, покупатель предоставляет следующие документы:

1. Заявление в произвольной форме, в котором указываются:
   - название организации или Ф.И.О. покупателя;
   - фактический адрес покупателя и контактный телефон;
   - название и адрес организации, производившей монтаж;
   - адрес установки изделия;
   - краткое описание дефекта.
2. Документ, подтверждающий покупку изделия;
3. Фотографии неисправного изделия;
4. Акт гидравлического испытания системы, в которой монтировалось изделие (при наличии);
5. Копия гарантийного талона со всеми заполненными графами.

**С условиями гарантии, правилами установки и эксплуатации ознакомлен:**

Покупатель _____ Продавец _____

(подпись) (подпись)

Дата продажи «_____»_____20_____г.

Штамп или печать
торгующей организации

**Гарантийный талон действителен только в оригинале!**
Более подробную информацию о магнитных сепараторах шлама поворотного ROMMER можно найти на сайте: www.rommer.ru.
Технические характеристики и внешний вид могут изменяться без уведомления.

**ЗАВОД - ПРОИЗВОДИТЕЛЬ**: Hangzhou Doz Import & Export Co., Ltd.

**ПО ЗАКАЗУ** ООО «ТЕРЕМ» для бренда ROMMER (Организация, уполномоченная изготовителем на принятие и удовлетворение требований потребителей на территории РФ).

ROMMER

КОНТРОЛИРУЕМОЕ КАЧЕСТВО

117418, Российская Федерация, Москва,
Нахимовский пр-т, 47, офис 1522.
Тел.: +7 (495) 775-20-20, факс: 775-20-25
E-mail: info@rommer.ru
**www.rommer.ru**