Библиотека СОК

ROMMER

КОНТРОЛИРУЕМОЕ КАЧЕСТВО

Технический паспорт

# БЫСТРОРАЗЪЁМНОЕ СОЕДИНЕНИЕ С ОТСЕЧНЫМИ КЛАПАНАМИ RVS-0007-002020

2026

## 1. НАИМЕНОВАНИЕ

Быстроразъёмное соединение с отсечными клапанами RVS-0007-002020

## 2. ИЗГОТОВИТЕЛЬ

Производитель: Yuhuan Zhongliang Fluid Intelligent Control Co., Ltd.
Add: 122 Qiutao West Road Qinggang, Yuhuan City, Zhejiang 317606 China

ПО ЗАКАЗУ ООО «ТЕРЕМ» для бренда ROMMER (Организация, уполномоченная изготовителем на принятие и удовлетворение требований потребителей на территории РФ). Сайт: www.rommer.ru

## 3. НАЗНАЧЕНИЕ ИЗДЕЛИЯ

Быстроразъёмное соединение RVS-0007 предназначено подключения мембранных расширительных баков объёмом до 25 литров к системам отопления и водоснабжения. Устройство обеспечивает удобный сервис бака без необходимости слива теплоносителя и остановки всей системы. Таким образом бак можно легко отсоединить для сервисного обслуживания, а затем установить обратно всего за несколько минут.

Устройство совместимо с мебранными баками, оборудованными присоединительным фланцем с резьбой 3/4".

## 4. УСТРОЙСТВО И ТЕХНИЧЕСКИЕ ХАРАКТЕРИСТИКИ

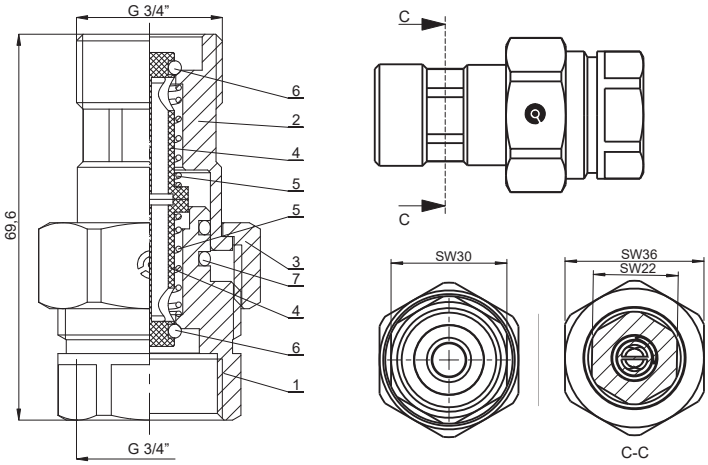


*Рис. 1. Внутреннее устройство и габаритные размеры*

| № | Наименование | Материал |
|---|---|---|
| 1 | Корпус (нижняя часть) | Латунь Hpb57-3 |
| 2 | Корпус (верхняя часть) | Латунь Hpb57-3 |
| 3 | Гайка накидная | Латунь Hpb57-3 |
| 4 | Шток-затвор | POM |
| 5 | Пружины | Сталь SUS304 |
| 6 | Уплотнение O-Ring затвора клапана | EPDM |
| 7 | Уплотнение O-Ring корпуса | EPDM |

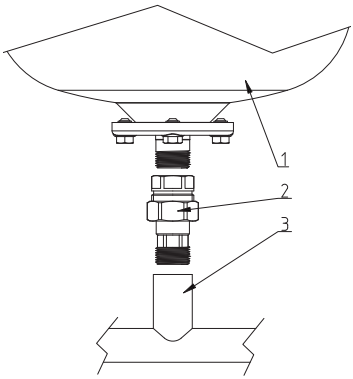


| № | Наименование |
|---|---|
| 1 | Мембранный бак |
| 2 | Быстроразъемное соединение RVS-0007 |
| 3 | Внешняя труба, гидравлическая система |

*Рис. 2. Гидравлическая схема*

Принцип действия.

При разъединении верхней и нижней части корпуса устройства отсечные клапаны, установленные внутри, закрывают проточную часть, что позволяет одновременно перекрыть потоки из гидравлической системы и бака. Долговечная работа устройства с водой или незамерзающим теплоносителем обеспечивается только при отсутствии механических загрязнений, поэтому рекомендуется установка фильтра в системе.

**Таблица №1. Технические характеристики**

| Характеристики | RVS-0007-002020 |
|---|---|
| Размер соединительной наружной резьбы ниппеля, дюймы | G 3/4" |
| Размер соединительной внутренней резьбы корпуса, дюймы | G 3/4" |
| Диапазон температуры рабочей среды без образования пара, °C | -10 ÷ +110 |
| Рабочее давление PN, бар | 10 |
| Рабочая среда | Вода, водный раствор (гликоли 40%) |
| Температура хранения и транспортировки | -20 ÷ +40 |
| Влажность, % | 10 ÷ 90 |

## 5. РЕКОМЕНДАЦИИ ПО МОНТАЖУ И ЭКСПЛУАТАЦИИ

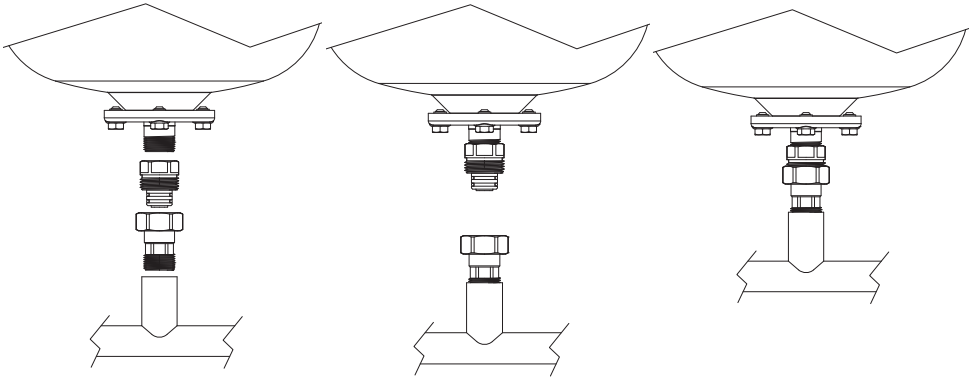

1. Накрутить нижнюю часть корпуса отсечного устройства на резьбовой патрубок фланца мембранного бака. Уплотнение по резьбе.
2. Вкрутить резьбовой штуцер верхней части корпуса в ответную внутреннюю резьбу со стороны гидравлической системы. Уплотнение по резьбе.

3. Соединить корпус верхней и нижней частей отсечного устройства между собой через накидную гайку. Уплотнение по O-ring (кольцевое).

## 6. УСЛОВИЯ ХРАНЕНИЯ И ТРАНСПОРТИРОВКИ

Изделие должно храниться в упаковке предприятия-изготовителя согласно условиям хранения по ГОСТ 15150-69. Изделие транспортируют любым видом транспорта в соответствии с правилами перевозки грузов и техническими условиями погрузки и крепления грузов, действующими на данном виде транспорта. При транспортировании следует оберегать от ударов и механических нагрузок, а их поверхность от нанесения царапин.

Изделия хранят в условиях, исключающих вероятность их механических повреждений, в отапливаемых или не отапливаемых складских помещениях (не ближе одного метра от отопительных приборов), или под навесами.

## 7. УТИЛИЗАЦИЯ

Утилизация изделия производится в соответствии с установленным на предприятии порядком (переплавка, захоронение, перепродажа), составленным в соответствии с Законами РФ №96-ФЗ "Об охране атмосферного воздуха", №89-ФЗ "Об отходах производства и потребления", №52-ФЗ "О санитарно-эпидемиологическом благополучии населения", а также другими российскими и региональными нормами, актами, правилами, распоряжениями и пр., принятыми во исполнение указанных законов.

## 8. ПРИЕМКА И ИСПЫТАНИЯ

Продукция, указанная в данном паспорте, изготовлена, испытана и принята в соответствии с действующей технической документацией фирмы-изготовителя.

## 9. ГАРАНТИЙНЫЕ ОБЯЗАТЕЛЬСТВА

Изготовитель гарантирует соответствие изделий требованиям безопасности, при условии соблюдения потребителем правил, установленных настоящим Техническим паспортом.

Срок службы быстроразъёмных соединений RVS-0007 при условии соблюдения потребителем правил, установленных настоящим Техническим паспортом и проведении необходимых сервисных работ составляет 10 лет со дня передачи продукции потребителю.

Гарантийный срок составляет 24 месяца с даты продажи товара, но не может выходить за пределы срока службы товара.

Гарантия распространяется на все дефекты, возникшие по вине завода-изготовителя. Гарантия не распространяется на дефекты, возникшие в случаях:

- нарушения паспортных режимов хранения, монтажа, испытания, эксплуатации или обслуживания изделия;
- ненадлежащей транспортировки и погрузочно-разгрузочных работ;
- наличия следов воздействия веществ, агрессивных к материалам изделия;
- наличия повреждений, вызванных пожаром, стихией, форс-мажорными обстоятельствами;
- повреждений, вызванных действиями потребителя;
- наличия следов постороннего вмешательства в конструкцию изделия.

Претензии к качеству товара могут быть предъявлены в течение гарантийного срока.

Неисправные изделия, вышедшие из строя в связи с производственным

браком, в течение гарантийного срока ремонтируются или заменяются на новые бесплатно. Затраты, связанные с демонтажем и транспортировкой неисправного изделия в период гарантийного срока, Покупателю не возмещаются. В случае необоснованности претензии затраты на диагностику и экспертизу изделия оплачиваются Покупателем.

В случае отсутствия в комплектации к продукции технического паспорта изделия, содержащего гарантийный талон, для получения гарантии необходимо распечатать с сайта www.rommer.ru технический паспорт изделия вместе с гарантийным талоном. Продавец вносит в гарантийный талон сведения о приобретенном товаре, прикрепляет чек, накладную или квитанцию об оплате, скрепляет печатью или штампом. Покупатель ставит подпись об ознакомлении с условиями гарантии, правилами установки и эксплуатации.

Изготовитель оставляет за собой право вносить в конструкцию изменения, не ухудшающие качество изделия.

## 10. ГАРАНТИЙНЫЙ ТАЛОН

**Гарантийный талон**

к накладной № _____ от «___» _____ г.

Наименование товара: Быстроразъёмное соединение с отсечным клапаном RVS-0007 для подключения мембранных баков

| № | Артикул | Примечание |
|---|---|---|
| | | |
| | | |
| | | |
| | | |
| | | |

Гарантийный срок 24 месяца с даты продажи.

Организация, уполномоченная изготовителем на принятие и удовлетворение требований потребителей на территории РФ: ООО «ТЕРЕМ», место нахождения: 123100, РФ, г. Москва, муниципальный округ Пресненский вн. тер. г., 2-я Звенигородская ул., д. 12, стр. 1.
тел: +7 (495) 775-20-20, факс: 775-20-25.

E-mail: info@rommer.ru

При предъявлении претензий к качеству товара, покупатель предоставляет следующие документы:

1. Заявление в произвольной форме, в котором указываются:
   - название организации или Ф.И.О. покупателя;
   - фактический адрес покупателя и контактный телефон;
   - название и адрес организации, производившей монтаж;
   - адрес установки изделия;
   - краткое описание дефекта.
2. Документ, подтверждающий покупку изделия (накладная, квитанция);
3. Фотографии неисправного изделия;
4. Акт гидравлического испытания системы, в которой монтировалось изделие;
5. Копия гарантийного талона со всеми заполненными графами.

**С условиями гарантии, правилами установки и эксплуатации ознакомлен:**

Покупатель _____ Продавец _____
(подпись) (подпись)

Дата продажи «_____»_____20_____г.

Штамп или печать
торгующей организации

**Гарантийный талон действителен только в оригинале!**
Более подробную информацию можно найти на сайте: www.rommer.ru.
Технические характеристики и внешний вид могут изменятся без уведомления.

**ЗАВОД - ПРОИЗВОДИТЕЛЬ:** Yuhuan Zhongliang Fluid Intelligent Control Co., Ltd. China.

**ПО ЗАКАЗУ** ООО «ТЕРЕМ» для бренда ROMMER
(Организация, уполномоченная изготовителем на принятие и удовлетворение требований потребителей на территории РФ).

ROMMER

КОНТРОЛИРУЕМОЕ КАЧЕСТВО

123100, Российская Федерация, г. Москва,
муниципальный округ Пресненский вн. тер. г.,
2-я Звенигородская ул., д. 12, стр. 1.
Тел.: +7 (495) 775-20-20, факс: 775-20-25
E-mail: info@rommer.ru
**www.rommer.ru**