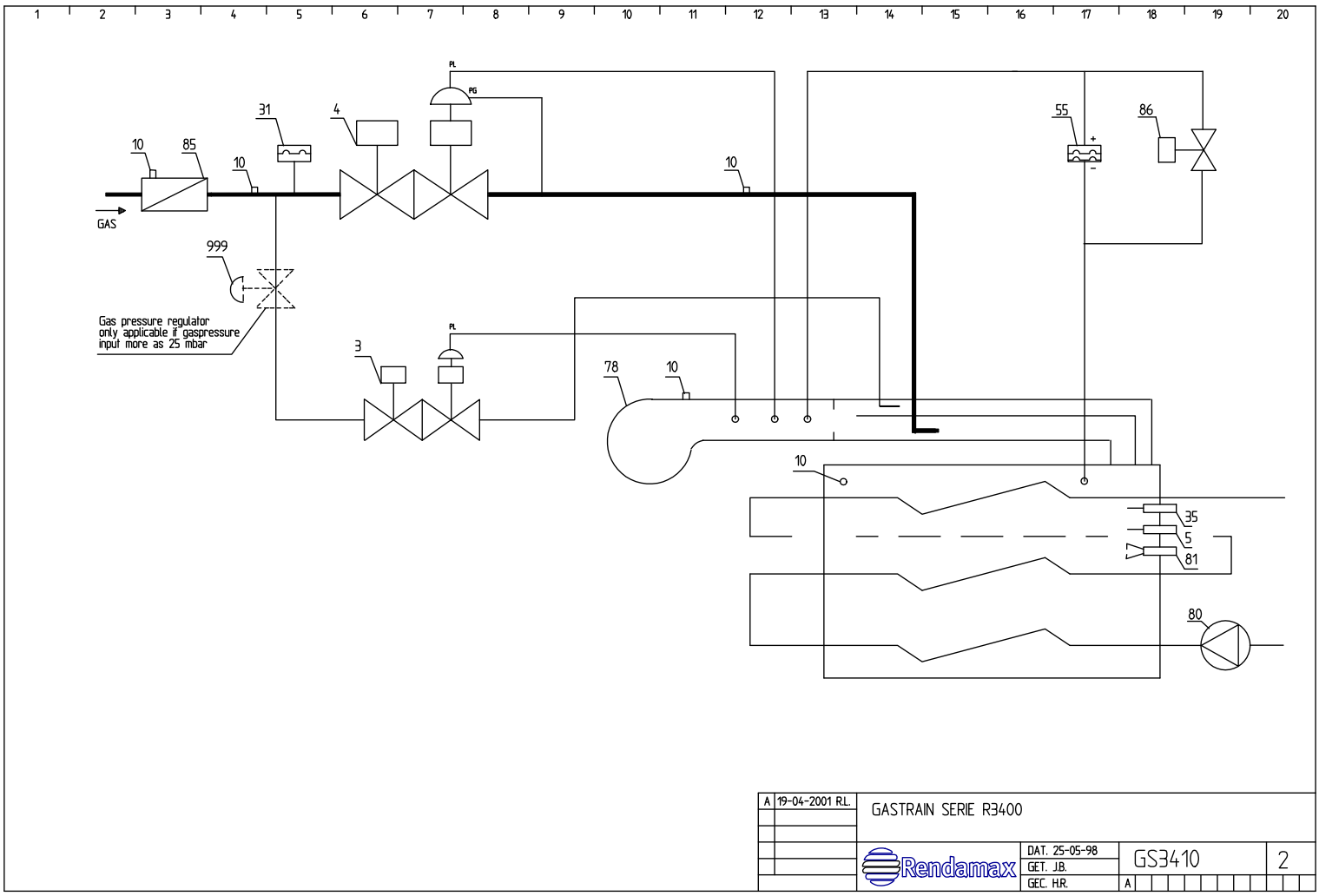

A	19-04-2001 R.L.	GASTRAIN SERIE R3400			
		Rendamax	DAT. 25-05-98 GET. J.B. GEC. H.R.	GS3410	2
				A	