23MTV19

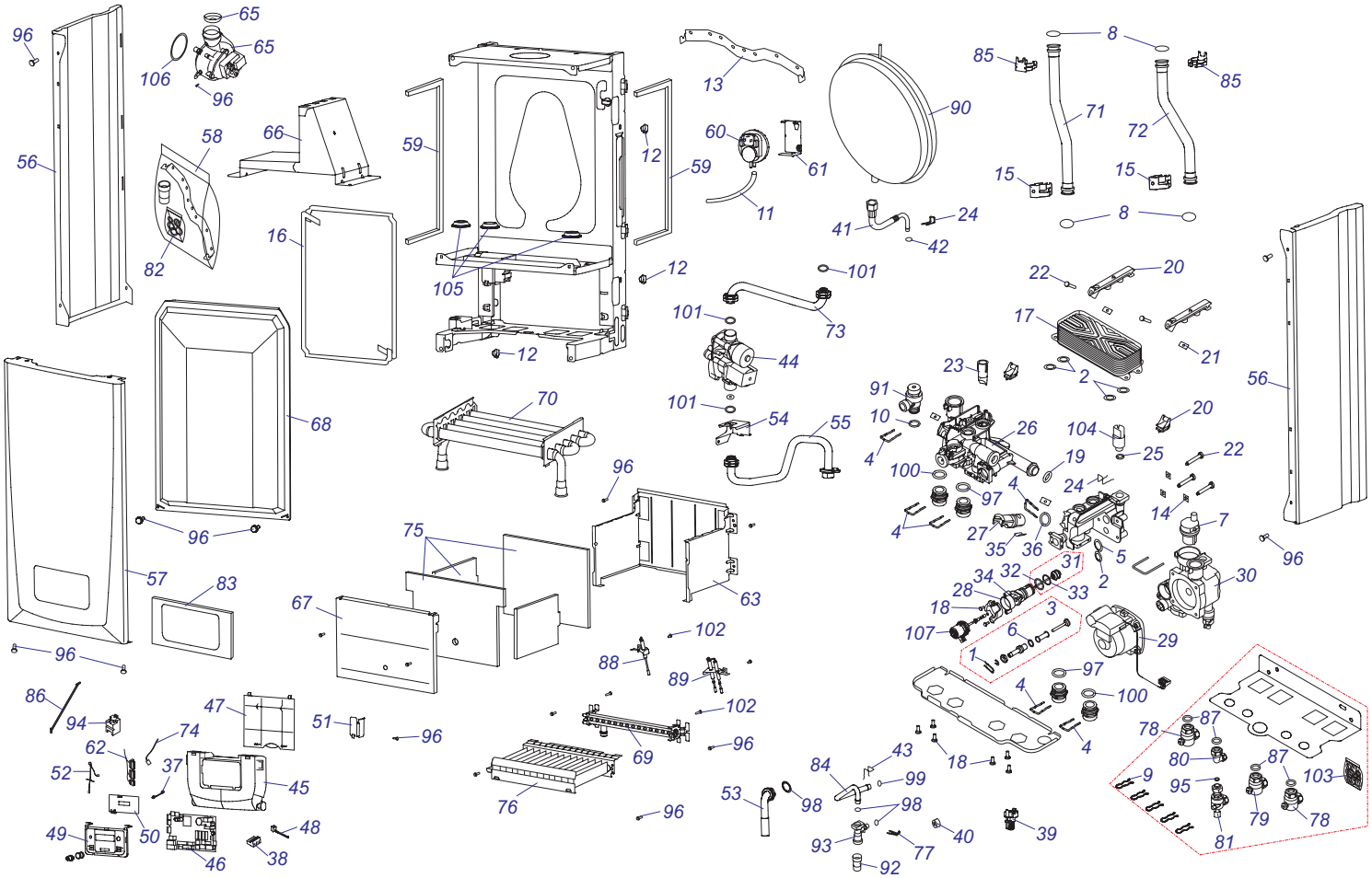
96
65
65
106
96
56
58
66
59
12
59
13
60
61
11
90
85
8
85
71
72
15
15
8
41
24
42
82
16
105
12
101
22
20
101
73
17
21
12
44
23
2
56
91
10
101
54
55
70
68
26
104
20
4
100
19
25
22
96
4
24
97
14
7
4
27
35
36
5
96
75
57
83
34
32
31
2
30
28
33
63
67
18
3
102
107
6
29
96
88
89
1
97
86
94
47
51
96
102
4
100
74
62
69
96
4
78
87
80
87
52
37
45
84
43
18
103
99
9
95
53
98
98
76
96
79
78
49
50
48
93
77
40
39
81
46
38
92

23MTV19

№	№ для заказа	Название	№	№ для заказа	Название	№	№ для заказа	Название
1	0020014164	Зажим (10)	37	0020097297	Жгут проводов	73	0020098011	Трубка газовая
2	0020014166	Прокладка 22,2	38	0020097304	Клеммная колодка	74	0020098012	Жгут проводов P2NC-F
3	0020014169	Регулировочный винт бай-пасса	39	0020097336	Сливной вентиль	75	0020098014	Изоляция
4	0020014176	Зажим D18/20	40	0020097954	Обратный клапан OF15	76	0020098015	Горелка
5	0020014182	Прокладка	41	0020097955	Шланг бронированный	77	2000801951	Зажим D10
6	0020014195	Прокладка (x10)	42	0020097956	Прокладка 2,4x9,6	78	0020098498	Отсечной кран (отопление)
7	0020018569	Воздухоотводчик	43	0020097957	Зажим Ø13.5	79	0020098499	Отсечной кран (ХВС)
8	0020020741	Прокладка	44	0020097959	Газовый клапан 12 mm "D"	80	0020098500	Фитинг (ГВС)
9	0020026410	Зажим	45	0020097961	Панель блока управления (передн.) 12,23,25KW	81	0020098501	Кран газовый
10	0020027470	Прокладка	46	0020097962	Плата управления	82	0020098502	Шайбы
11	0020033263	Шланг силиконовый к маностату	47	0020097963	Панель блока управления (задн.)	83	0020101506	Прокладка
12	0020034693	Зажим кабельный 057656	48	0020097978	Жгут проводов	84	0020101510	Шланг бронированный
13	0020036182	Крепежная планка	49	0020097979	Лицевая панель	85	0020101525	Датчик NTC+крепеж
14	0020038229	Гайка	50	0020097980	Плата дисплея	86	2000801874	Ограничитель
15	0020040035	Зажим	51	0020097983	Кронштейн	87	2000801883	Прокладка (PK10)
16	0020049283	Уплотнитель панели облиц.10x855x10	52	0020097984	Жгут проводов P2NC	88	2000801887	Электорд ионизационный
17	0020059452	Вторичный теплообменник	53	0020097985	Гидравлическая трубка	89	2000801888	Электрод розжига
18	0020097185	Шурупы	54	0020097988	Кронштейн для газ. Арматуры	90	2000801894	Расширительный бак 5 л.
19	0020097187	Прокладка 19,5x5	55	0020097989	Трубка газовая	91	2000801904	Клапан предохранительный
20	0020097189	Крепеж вторичного теплообменника	56	0020097991	Панель облицовки (бок.)	92	2000801905	Насадка на клапан
21	0020097191	Гайка M5-22x12x4	57	0020097993	Панель облицовки (перед.)	93	2000801907	Клапан подпитки
22	0020097193	Шуруп M5*33	58	0020097996	Установочный комплект	94	2000801936	Трансформатор розжига ZI62/12
23	0020097195	Фильтр	59	0020097997	Уплотнитель	95	2000801942	Прокладка
24	0020097197	Зажим	60	0020097998	Маностат воздуха	96	2000801946	Винт 4,2x13,5mm
25	0020097203	Прокладка 2,4*9,6	61	0020097999	Кронштейн	97	2000801948	Прокладка 18mm
26	0020097205	Гидроблок (подача)	62	0020098000	Жгут проводов	98	2000801950	Прокладка 10mm
27	0020097207	Аквасенсор	63	0020098001	Камера сгорания	99	2000801953	Прокладка 13mm
28	0020097214	3-х ходовой клапан в сборе	64	0020098002	Вентилятор	100	2000801956	Прокладка 20mm
29	0020097216	Двигатель насоса 1000L/H	65	0020098003	Дроссельная шайба	101	2000801958	Прокладка 1/2 (PK100)
30	0020097218	Корпус насоса	66	0020098004	Сборник продуктов сгор.	102	2000801960	Винт M4-8 AF
31	0020097222	Шток	67	0020098005	Панель камеры сгор.	103	2000802491	Прокладки
32	0020097224	Прокладка	68	0020098006	Крышка турбокамеры	104	A000024135	Датчик давления
33	0020097226	Прокладка 22*2	69	0020098007	Рампа горелки	105	A000024262	Прокладка
34	0020097228	Винты	70	0020098008	Теплообменник	106	A000024264	Прокладка вентилятора
35	0020097233	Фильтр для аквасенсора	71	0020098009	Трубка котла (обратка)	107	A000035133	Двигатель 3-х ходового клапана
36	0020097234	Прокладка	72	0020098010	Трубка котла (подача)			

23MOV19

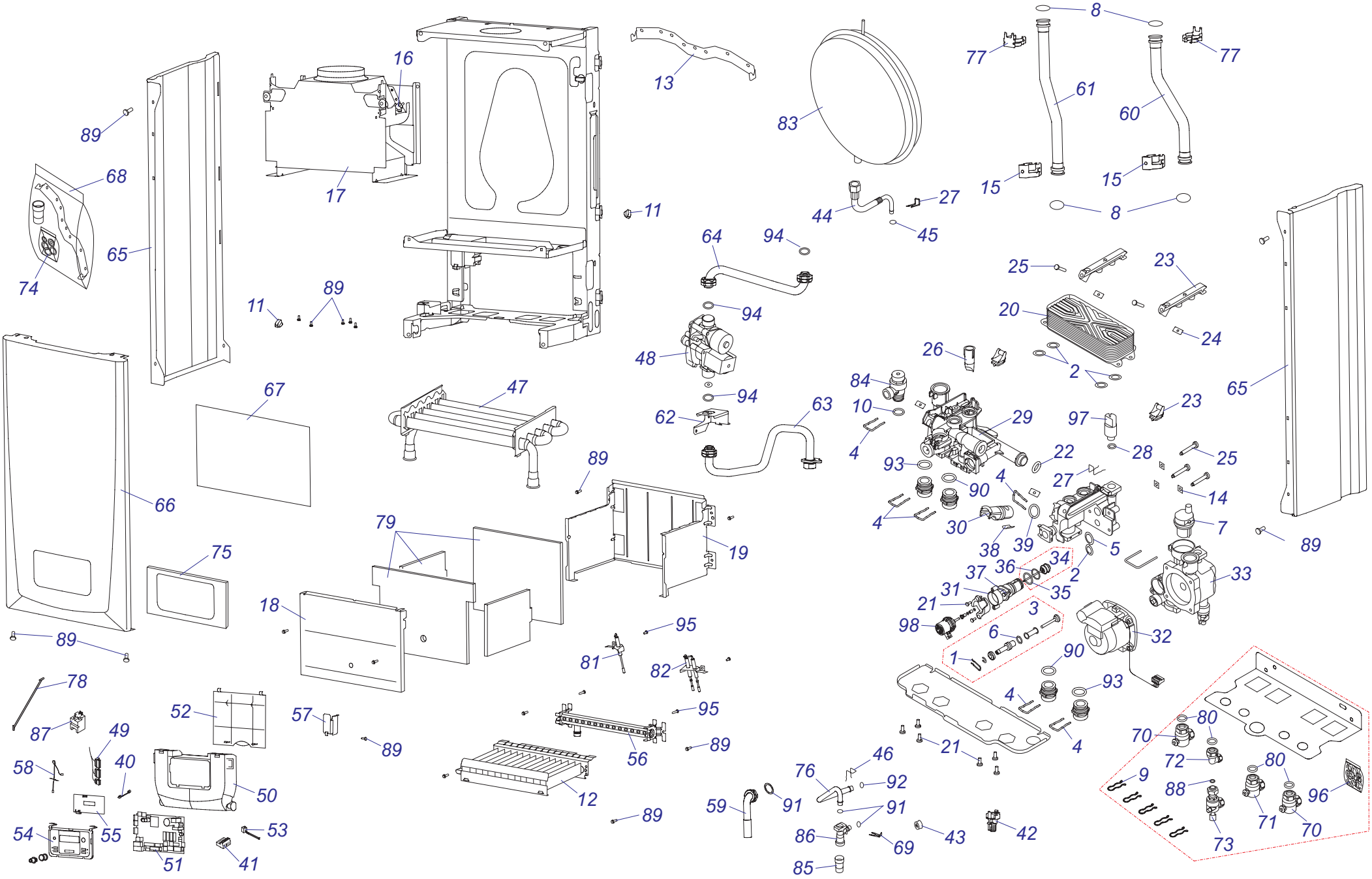

8
77
77
61
60
15
15
8
16
13
83
89
68
17
11
44
27
45
65
74
64
94
25
23
11
89
94
20
24
48
26
2
84
65
67
47
94
63
10
29
97
23
62
4
22
28
25
93
90
4
27
14
89
66
4
30
7
79
19
38
39
5
89
75
37
36
34
2
33
31
35
21
3
18
98
6
32
95
1
90
89
81
82
93
78
4
52
57
95
80
87
49
89
56
89
70
21
4
72
58
40
46
80
76
92
9
88
96
50
12
59
91
91
71
54
55
53
89
86
69
43
42
70
73
51
41
85

23MOV19

№	№ для заказа	Название	№	№ для заказа	Название	№	№ для заказа	Название
1	0020014164	Зажим (10)	34	0020097222	Шток	67	0020097995	Фольга-отражатель
2	0020014166	Прокладка 22,2	35	0020097224	Прокладка	68	0020097996	Установочный комплект
3	0020014169	Регулировочный винт бай-пасса	36	0020097226	Прокладка 22*2	69	2000801951	Зажим D10
4	0020014176	Зажим D18/20	37	0020097228	Винты	70	0020098498	Отсечной кран (отопление)
5	0020014182	Прокладка	38	0020097233	Фильтр для аквасенсора	71	0020098499	Отсечной кран (ХВС)
6	0020014195	Прокладка (x10)	39	0020097234	Прокладка	72	0020098500	Фитинг (ГВС)
7	0020018569	Воздухоотводчик	40	0020097297	Жгут проводов	73	0020098501	Кран газовый
8	0020020741	Прокладка	41	0020097304	Клеммная колодка	74	0020098502	Шайбы
9	0020026410	Зажим	42	0020097336	Сливной вентиль	75	0020101506	Прокладка
10	0020027470	Прокладка	43	0020097954	Обратный клапан OF15	76	0020101510	Шланг бронированный
11	0020034693	Зажим кабельный 057656	44	0020097955	Шланг бронированный	77	0020101525	Датчик NTC+крепеж
12	0020035604	Горелка-U	45	0020097956	Прокладка 2,4x9,6	78	2000801874	Ограничитель
13	0020036182	Крепежная планка	46	0020097957	Зажим Ø13.5	79	2000801882	Изоляция
14	0020038229	Гайка	47	0020097958	Теплообменник 25 kW	80	2000801883	Прокладка (PK10)
15	0020040035	Зажим	48	0020097959	Газовый клапан 12 mm "D"	81	2000801887	Электорд ионизационный
16	0020049261	Термостат продуктов сгор.65+3℃	49	0020097960	Жгут проводов P2NC-25-C	82	2000801888	Электрод розжига
17	0020049284	Стабилизатор тяги 24kW v.18	50	0020097961	Панель блока управления (передн.) 12,23,25KW	83	2000801894	Расширительный бак 5 л.
18	0020049286	Панель камеры сгорания (перед.) 24kW	51	0020097962	Плата управления	84	2000801904	Клапан предохранительный
19	0020049305	Корпус камеры сгорания 24kW	52	0020097963	Панель блока управления (задн.)	85	2000801905	Насадка на клапан
20	0020059452	Вторичный теплообменник	53	0020097978	Жгут проводов	86	2000801907	Клапан подпитки
21	0020097185	Шурупы	54	0020097979	Лицевая панель	87	2000801936	Трансформатор розжига ZI62/12
22	0020097187	Прокладка 19,5x5	55	0020097980	Плата дисплея	88	2000801942	Прокладка
23	0020097189	Крепеж вторичного теплообменника	56	0020097981	Рампа горелки	89	2000801946	Винт 4,2x13,5mm
24	0020097191	Гайка M5-22x12x4	57	0020097983	Кронштейн	90	2000801948	Прокладка 18mm
25	0020097193	Шуруп M5*33	58	0020097984	Жгут проводов P2NC	91	2000801950	Прокладка 10mm
26	0020097195	Фильтр	59	0020097985	Гидравлическая трубка	92	2000801953	Прокладка 13mm
27	0020097197	Зажим	60	0020097986	Трубка котла (обратка)	93	2000801956	Прокладка 20mm
28	0020097203	Прокладка 2,4*9,6	61	0020097987	Трубка котла (подача)	94	2000801958	Прокладка 1/2 (PK100)
29	0020097205	Гидроблок (подача)	62	0020097988	Кронштейн для газ. Арматуры	95	2000801960	Винт M4-8 AF
30	0020097207	Аквасенсор	63	0020097989	Трубка газовая	96	2000802491	Прокладки
31	0020097214	3-х ходовой клапан в сборе	64	0020097990	Трубка газовая	97	A000024135	Датчик давления
32	0020097216	Двигатель насоса 1000L/H	65	0020097991	Панель облицовки (бок.)	98	A000035133	Двигатель 3-х ходового клапана
33	0020097218	Корпус насоса	66	0020097993	Панель облицовки (перед.)			